WORKERS BEST

WB 18V-BSS CPF

A D CH Akku-Stichsäge
GB Cordless jig saw
AL RKS Sharrë segë me bateri
BG Акумулаторен прободен трион
CZ Akumulátorová přímočará pila
H Akkumulátoros dekopírfűrész
HR BIH Bežična ubodna pila
MK Акумулаторска убодна пила
PL Wyrzynarka akumulatorowa
RO Ferăstrău pentru găuri cu acumulator
SI Akumulatorska vbodna žaga
SK Akumulátorová priamočiara píla
SRB MNE Bežična ubodna pila

Bitte lesen Sie vor Inbetriebnahme die nachfolgenden Bedienungshinweise. Beachten Sie bitte die Sicherheitshinweise in dieser Bedienungsanleitung.

A D CH

HERZLICHEN GLÜCKWUNSCH ZUM KAUF EINER AKKU-STICHSÄGE AUS DER WORKERS BEST CORDLESS POWER FAMILY

Bitte lesen Sie vor Inbetriebnahme die nachfolgenden Bedienungshinweise. Beachten Sie bitte die Sicherheitshinweise in dieser Bedienungsanleitung.

PRODUKTBESCHREIBUNG

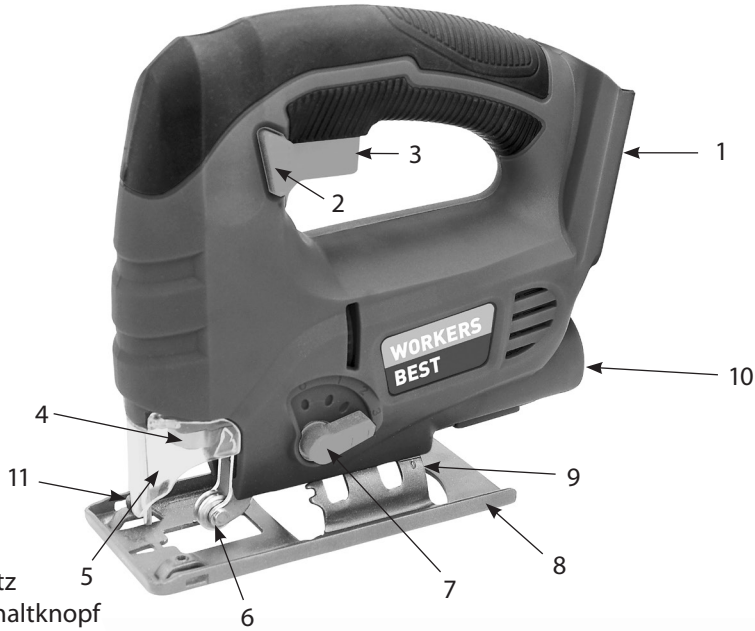

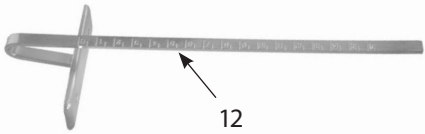

1. Akkusteckplatz
2. Sicherheitsschaltknopf
3. Ein / Ausschalter
4. Sägeblattaufnahme
5. Abdeckschutz
6. Führungsrolle
7. Pendelhubschalter
8. Verstellbarer Sägeschuh
9. Gradskala für Sägeschuh
10. Anschluss für Absaugung
11. Feststellschrauben für Parallelanschlag
12. Parallelanschlag

1276206_Akku-Stichsäge WB 18V-BSS CPF_BDA.indd 1 25.08.21 09:03

Technische Daten:

Spannungsversorgung Motor:	18 V d.c.
Hubzahl:	0-2300 min^{-1}
Schnitttiefe Holz/Stahl:	100/10 mm
Pendelstufen:	4
Schalldruckpegel (LPA):	88 dB(A)
Unsicherheit (KPA):	3 dB(A)
Schallleistungspegel (LWA):	99 dB(A)
Unsicherheit (KWA):	3 dB(A)
Schwingungsemissionswert:	ah,B = 4,37 m/s^2
	ah,M = 6,63m/s^2
Unsicherheit (Kcw):	1,5 m/s^2
Gehrungsschnitt	0-45°
Gewicht	1,80 kg
Gebrauchsanweisung lesen	
Gehörschutz, Schutzbrille und Handschuhe tragen	
Nicht im Regen benutzen, vor Nässe schützen	
Halten Sie andere Personen fern	
AHS, Uhlandstraße 50, A-4600 Wels	

Hinweis!
Das Gerät wird ohne Akkus und Ladegerät geliefert und darf ausschließlich nur mit den Li-Ion Akkus der Workers Best Cordless Power Family verwendet werden!
Die Li-Ion Akkus der Workers Best Cordless Power Family dürfen nur mit den Ladegeräten aus dieser Systemfamilie geladen werden!

Für weiterführende Informationen bezüglich Akkus und Ladegeräten wenden Sie sich bitte an einen Fachhändler in Ihrer Nähe bzw. finden Sie nähere Informationen auf unsere Homepage www.workers-best.com.

Der in diesen Anweisungen angegebene Schwingungsemissionswert ist entsprechend einem in EN60745 genormten Messverfahren gemessen worden und kann für den Vergleich von Elektrowerkzeugen miteinander verwendet werden. Er eignet sich auch für eine vorläufige Einschätzung der Schwingungsbelastung.
Der angegebene Schwingungsemissionswert repräsentiert die hauptsächlichen Anwendungen des Elektrowerkzeugs. Wenn allerdings das Elektrowerkzeug für andere Anwendungen, mit abweichenden Einsatzwerkzeugen oder ungenügender Wartung eingesetzt wird, kann der Schwingungspegel abweichen. Dies kann die Schwingungsbelastung über den gesamten Arbeitszeitraum deutlich erhöhen. Für eine genaue Abschätzung der Schwingungsbelastung sollten auch die Zeiten berücksichtigt werden, in denen das Gerät abgeschaltet ist oder zwar läuft, aber nicht tatsächlich im Einsatz ist. Dies kann die Schwingungsbelastung über den gesamten Arbeitszeitraum deutlich reduzieren. Legen Sie zusätzliche Sicherheitsmaßnahmen zum Schutz des Bedieners vor der Wirkung von Schwingungen fest wie zum Beispiel: Wartung von Elektrowerkzeug und Einsatzwerkzeugen, Warmhalten der Hände, Organisation der Arbeitsabläufe.

1276206_Akku-Stichsäge WB 18V-BSS CPF_BDA.indd 2 25.08.21 09:03

Bestimmungsgemäße Verwendung
Das Elektrowerkzeug ist zum Sägen von Holz, Eisen, Buntmetallen und Kunststoffen unter Verwendung des entsprechenden Sägeblatts bestimmt.Verwenden Sie diese Maschine nur gemäß ihrer Bestimmung! Jede Verwendung, die darüber hinausgeht, ist nicht bestimmungsgemäß. Für Verletzungen aller Art oder Schäden, die daraus entstanden sind, wird der Anwender und nicht der Hersteller haftbar gemacht.
Bestimmungsgemäß sind unsere Geräte nicht für den Gebrauch im Handwerk, Gewerbe oder in der Industrie konzipiert. Sollte dieses Gerät im Rahmen eines Handwerks-, Gewerbe-, oder Industriebetriebes verwendet werden, ist es von der Garantie ausgeschlossen.

Beim Benutzen von Geräten müssen einige Sicherheitsvorkehrungen eingehalten werden, um Verletzungen und Schäden zu verhindern. Lesen Sie diese Bedienungsanleitung/Sicherheitshinweise deshalb sorgfältig durch. Bewahren Sie diese gut auf, damit Ihnen die Informationen jederzeit zur Verfügung stehen. Falls Sie das Gerät an andere Personen übergeben sollten, händigen Sie diese Bedienungsanleitung/Sicherheitshinweise bitte mit aus. Wir übernehmen keine Haftung für Unfälle oder Schäden, die durch Nichtbeachten dieser Anleitung und den Sicherheitshinweisen entstehen.

Allgemeine Sicherheitshinweise für Elektrowerkzeuge

WARNUNG! Lesen Sie alle Sicherheitshinweise, Anweisungen, Bebilderungen und technischen Daten, mit denen dieses Elektrowerkzeug versehen ist. Versäumnisse bei der Einhaltung der nachfolgenden Anweisungen können elektrischen Schlag, Brand und/oder schwere Verletzungen verursachen.

Bewahren Sie alle Sicherheitshinweise und Anweisungen für die Zukunft auf.
Der in den Sicherheitshinweisen verwendete Begriff „Elektrowerkzeug“ bezieht sich auf netzbetriebene Elektrowerkzeuge (mit Netzleitung) oder auf akkubetriebene Elektrowerkzeuge (ohne Netzleitung).

1. Arbeitsplatzsicherheit

a. **Halten Sie Ihren Arbeitsbereich sauber und gut beleuchtet.** Unordnung oder unbeleuchtete Arbeitsbereiche können zu Unfällen führen.

b. **Arbeiten Sie mit dem Elektrowerkzeug nicht in explosionsgefährdeter Umgebung, in der sich brennbare Flüssigkeiten, Gase oder Stäube befinden.** Elektrowerkzeuge erzeugen Funken, die den Staub oder die Dämpfe entzünden können.

c. **Halten Sie Kinder und andere Personen während der Benutzung des Elektrowerkzeuges fern.** Bei Ablenkung können Sie die Kontrolle über das Gerät verlieren.

2. Elektrische Sicherheit

a. **Der Anschlussstecker des Elektrowerkzeuges muss in die Steckdose passen. Der Stecker darf in keiner Weise verändert werden. Verwenden Sie keine Adapter-**

stecker gemeinsam mit schutzgeerdeten Elektrowerkzeugen. Unveränderte Stecker und passende Steckdosen verringern das Risiko eines elektrischen Schlages.

b. **Vermeiden Sie Körperkontakt mit geerdeten Oberflächen, wie von Rohren, Heizungen, Herden und Kühlschränken.** Es besteht ein erhöhtes Risiko durch elektrischen Schlag, wenn Ihr Körper geerdet ist.

c. **Halten Sie das Gerät von Regen oder Nässe fern.** Das Eindringen von Wasser in ein Elektrogerät erhöht das Risiko eines elektrischen Schlages.

d. **Zweckentfremden Sie die Anschlussleitung nicht, um das Elektrowerkzeug zu tragen, aufzuhängen oder um den Stecker aus der Steckdose zu ziehen. Halten Sie die Anschlussleitung fern von Hitze, Öl, scharfen Kanten oder sich bewegenden Teilen.** Beschädigte oder verwickelte Anschlussleitungen erhöhen das Risiko eines elektrischen Schlages.

e. **Wenn Sie mit einem Elektrowerkzeug im Freien arbeiten, verwenden Sie nur Verlängerungsleitungen, die auch für den Außenbereich geeignet sind.** Die Anwendung einer für den Außenbereich geeigneten Verlängerungsleitung verringert das Risiko eines elektrischen Schlages.

f. **Wenn der Betrieb des Elektrowerkzeuges in feuchter Umgebung nicht vermeidbar ist, verwenden Sie einen Fehlerstromschutzschalter.** Der Einsatz eines Fehlerstromschutzschalters vermindert das Risiko eines elektrischen Schlages.

3. Sicherheit von Personen

a. **Seien Sie aufmerksam, achten Sie darauf, was Sie tun, und gehen Sie mit Vernunft an die Arbeit mit einem Elektrowerkzeug. Benutzen Sie kein Elektrowerkzeug, wenn Sie müde sind oder unter Einfluss von Drogen, Alkohol oder Medikamenten stehen.** Ein Moment der Unachtsamkeit beim Gebrauch des Gerätes kann zu ernsthaften Verletzungen führen.

b. **Tragen Sie persönliche Schutzausrüstung und immer eine Schutzbrille.** Das Tragen persönlicher Schutzausrüstung, wie Staubmaske, rutschfeste Sicherheitsschuhe, Schutzhelm oder Gehörschutz, je nach Art und Einsatz des Elektrowerkzeuges, verringert das Risiko von Verletzungen.

c. **Vermeiden Sie eine unbeabsichtigte Inbetriebnahme. Vergewissern Sie sich, dass das Elektrowerkzeug ausgeschaltet ist, bevor Sie es an die Stromversorgung und/oder den Akku anschließen, es aufheben oder tragen.** Wenn Sie beim Tragen des Elektrowerkzeuges den Finger am Schalter haben oder das Elektrowerkzeug eingeschaltet an die Stromversorgung anschließen, kann dies zu Unfällen führen.

d. **Entfernen Sie Einstellwerkzeuge oder Schraubenschlüssel, bevor Sie das Elektrowerkzeug einschalten.** Ein Werkzeug oder Schlüssel, der sich in einem drehenden Teil des Elektrowerkzeuges befindet, kann zu Verletzungen führen.

e. **Vermeiden Sie eine abnormale Körperhaltung. Sorgen Sie für einen sicheren Stand und halten Sie jederzeit das Gleichgewicht.** Dadurch können Sie das Elektrowerkzeug in unerwarteten Situationen besser kontrollieren.

f. **Tragen Sie geeignete Kleidung. Tragen Sie keine weite Kleidung oder Schmuck. Halten Sie Haare und Kleidung fern von sich bewegenden Teilen.** Lockere Kleidung, Schmuck oder lange Haare können von sich bewegenden Teilen erfasst werden.

g. **Wenn Staubabsaug und – auffangeinrichtungen montiert werden können,**

sind diese anzuschließen und richtig zu verwenden. Verwendung einer Staubabsaugung kann Gefährdungen durch Staub verringern.

h. **Wiegen Sie sich nicht in falscher Sicherheit und setzen Sie sich nicht über die Sicherheitsregeln für Elektrowerkzeuge hinweg, auch wenn Sie nach vielfachem Gebrauch mit dem Elektrowerkzeug vertraut sind.** Achtloses Handeln kann binnen Sekundenbruchteilen zu schweren Verletzungen führen.

4. Verwendung und Behandlung des Elektrowerkzeuges

a. **Überlasten Sie das Elektrowerkzeug nicht. Verwenden Sie für Ihre Arbeit das dafür bestimmte Elektrowerkzeug.** Mit dem passenden Elektrowerkzeug arbeiten Sie besser und sicherer im angegebenen Leistungsbereich.

b. **Benutzen Sie kein Elektrowerkzeug, dessen Schalter defekt ist.** Ein Elektrowerkzeug, das sich nicht mehr ein- oder ausschalten lässt, ist gefährlich und muss repariert werden.

c. **Ziehen Sie den Stecker aus der Steckdose und/oder entfernen Sie einen abnehmbaren Akku, bevor Sie Geräteeinstellungen vornehmen, Einsatzwerkzeugteile wechseln oder das Elektrowerkzeug weglegen.** Diese Vorsichtsmaßnahme verhindert den unbeabsichtigten Start des Gerätes.

d. **Bewahren Sie unbenutzte Elektrowerkzeuge außerhalb der Reichweite von Kindern auf. Lassen Sie keine Personen das Gerät benutzen, die mit diesem nicht vertraut sind oder diese Anweisungen nicht gelesen haben.** Elektrowerkzeuge sind gefährlich, wenn Sie von unerfahrenen Personen benutzt werden.

e. **Pflegen Sie Elektrowerkzeuge und Einsatzwerkzeug mit Sorgfalt. Kontrollieren Sie, ob bewegliche Teile einwandfrei funktionieren und nicht klemmen, ob Teile gebrochen oder so beschädigt sind, dass die Funktion des Elektrowerkzeuges beeinträchtigt ist. Lassen Sie beschädigte Teile vor dem Einsatz des Elektrowerkzeuges reparieren.** Viele Unfälle haben ihre Ursache in schlecht gewarteten Elektrowerkzeugen.

f. **Halten Sie Schneidwerkzeuge scharf und sauber.** Sorgfältig gepflegte Schneidwerkzeuge mit scharfen Schneidkanten verklemmen sich weniger und sind leichter zu führen.

g. **Verwenden Sie Elektrowerkzeug, Einsatzwerkzeug, Einsatzwerkzeuge usw. entsprechend diesen Anweisungen. Berücksichtigen Sie dabei die Arbeitsbedingungen und die auszuführende Tätigkeit.** Der Gebrauch von Elektrowerkzeugen für andere als die vorgesehenen Anwendungen kann zu gefährlichen Situationen führen.

h. **Halten Sie Griffe und Griffflächen trocken, sauber und frei von Öl und Fett.** Rutschige Griffe und Griffflächen erlauben keine sichere Bedienung und Kontrolle des Elektrowerkzeuges in unvorhergesehenen Situationen.

5. Verwendung und Behandlung des Akkuwerkzeugs

a. Laden Sie die Akkus nur in Ladegeräten auf, die vom Hersteller empfohlen werden. Für ein Ladegerät, das für eine bestimmte Art von Akkus geeignet ist, besteht Brandgefahr, wenn es mit anderen Akkus verwendet wird.

b. Verwenden Sie nur die dafür vorgesehenen Akkus in den Elektrowerkzeugen. Der Gebrauch von anderen Akkus kann zu Verletzungen und Brandgefahr führen.

c. **Halten Sie den nicht benutzen Akku fern von Büroklammern, Münzen, Schlüsseln, Nägeln, Schrauben oder anderen kleinen Metallgegenständen, die eine Überbrückung der Kontakte verursachen könnten.** Ein Kurzschluss zwischen den Akkukontakten kann Verbrennungen oder Feuer zur Folge haben.

d. **Bei falscher Anwendung kann Flüssigkeit aus dem Akku austreten. Vermeiden Sie den Kontakt damit. Bei zufälligem Kontakt mit Wasser abspülen. Wenn die Flüssigkeit in die Augen kommt, nehmen Sie zusätzlich ärztliche Hilfe in Anspruch.** Austretende Akkuflüssigkeit kann zu Hautreizungen oder Verbrennungen führen.

e. **Benutzen Sie keinen beschädigten oder veränderten Akku.** Beschädigte oder veränderte Akkus können sich unvorhersehbar verhalten und zu Feuer, Explosion oder Verletzungsgefahr führen.

f. **Setzen Sie einen Akku keinem Feuer oder zu hohen Temperaturen aus.** Feuer oder zu hohe Temperaturen über 130 °C können eine Explosion hervorrufen.

g. **Befolgen Sie alle Anweisungen zum Laden und laden Sie den Akku oder das Akkuwerkzeug niemals außerhalb des in der Betriebsanleitung angegebenen Temperaturbereichs.** Falsches Laden oder Laden außerhalb des zugelassenen Temperaturbereichs kann den Akku zerstören und die Brandgefahr erhöhen.

6. Service

a. **Lassen Sie Ihr Elektrowerkzeug nur von qualifiziertem Fachpersonal und nur mit Original-Ersatzteilen reparieren.** Damit wird sichergestellt, dass die Sicherheit des Elektrowerkzeuges erhalten bleibt.

b. **Warten Sie niemals beschädigte Akkus.** Sämtliche Wartung von Akkus sollte nur durch den Hersteller oder bevollmächtigte Kundendienststellen erfolgen.

7. Sicherheitshinweise für hin- und hergehende Sägen

Halten Sie das Elektrowerkzeug an den isolierten Griffflächen, wenn Sie Arbeiten ausführen, bei denen das Einsatzwerkzeug verborgene Stromleitungen oder die eigene Anschlussleitung treffen kann. Der Kontakt mit einer spannungsführenden Leitung kann auch metallene Geräteteile unter Spannung setzen und zu einem elektrischen Schlag führen.

Befestigen und sichern Sie das Werkstück mittels Zwingen oder auf andere Art und Weise an einer stabilen Unterlage. Wenn Sie das Werkstück nur mit der Hand oder gegen Ihren Körper halten, bleibt es labil, was zum Verlust der Kontrolle führen kann.

Wahl des Sägeblattes

- Wählen Sie ein zum Werkstück passendes Sägeblatt.
- Die Stichsäge kann mit verschiedenen Sägeblättern betrieben werden.
  (Für verschiedene Werkstoffe)

Sägeblattwechsel

Bevor Sie das Sägeblatt wechseln, müssen Sie erst kontrollieren, ob der Akku entfernt wurde.

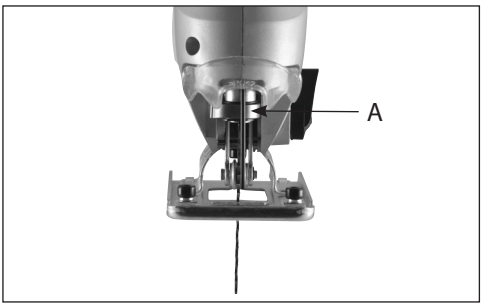

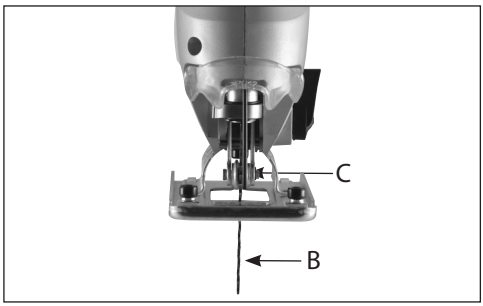

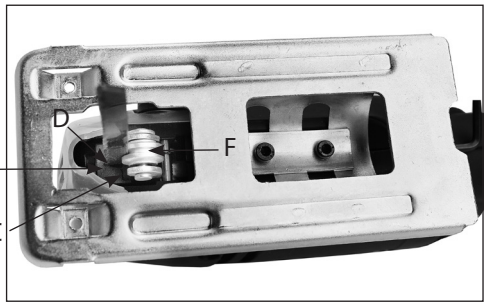

- Klappen Sie den Abdeckschutz nach vorne.
- Zum Öffnen drehen Sie den Schnellspannverschluss (A) nach rechts.
- Stecken Sie das Sägeblatt (B) in den Halter (C) der Stichsäge.
- Achten Sie darauf, dass das Sägeblatt in der Nut (D) des Halters und auch in der Nut (F) der Führungsrolle liegt.
- Drücken Sie das Sägeblatt so weit wie möglich in den Halter.
- Befestigen Sie das Sägeblatt durch drehen des Verschlusses nach links.
- Klappen Sie den Abdeckschutz wieder nach hinten.

- **Verstellen des Sägeschuhs**

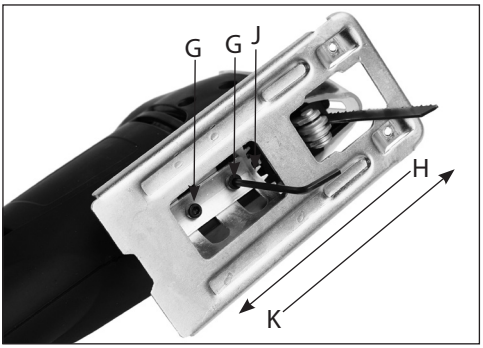

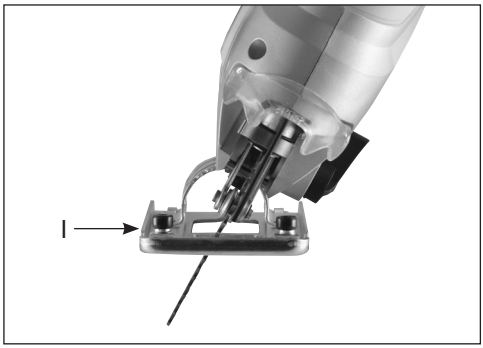

- Lösen Sie die beiden Innensechskantschrauben (G) des Sägeschuhs mit Hilfe des mitgelieferten Innensechskantschlüssels.
- Bewegen Sie den Sägeschuh nach hinten (H).

- Verstellen Sie den Sägeschuh nach links oder rechts (I) in den gewünschten Sägewinkel von maximal 0-45°.
- Sie können den eingestellten Winkel von der Gradskala (J), welche sich auf dem Sägeschuh befindet, ablesen.
- Bewegen Sie den Sägeschuh wieder nach vorne (K) bis der Sägeschuh in die vorgegebene Markierung einrastet.
- Befestigen Sie den Sägeschuh wieder mit den beiden Innensechskantschrauben (G).

Bedienung des Schalters
- Der Ein-/Ausschalter (3) befindet sich am Handgriff der Stichsäge.
- Drücken Sie zuerst den Sicherheitsschaltknopf (2) und dann den Ein-/Ausschalter (3).
- Mit dem Ein-/Ausschalter (3) können Sie die Hubzahl stufenlos steuern. Je weiter Sie den Schalter drücken, desto höher ist die Hubzahl.

Ausschalten:
- Lassen Sie den Ein-/Ausschalter (3) los.

Einstellen des Pendelhub

Das Sägeblatt kann zwei Bewegungen ausführen, mit oder ohne Pendelbewegung. Die Pendelung verteilt durch die elliptische Bahn den Druck auf den gesamten Sägeweg und sorgt so für einen schnelleren Sägefortschritt.

Das Gerät benötigt weniger Vorschub und läuft sozusagen wie von selbst. Gleichzeitig vermindert die Pendelung die Reibungswärme am Sägeblatt und erhöht dadurch dessen Lebenserwartung.

Die Pendelbewegung kann mehrstufig reguliert werden. Ohne Pendelung (Stufe 0) wird in dünnen Werkstoffen und Metall gesägt. Die Stufen eins bis drei werden zum schnelleren Sägen in Holz oder Kunststoff verwendet.

Staubabsaugung

Die Pendelstichsäge ist zur Aufnahme eines Adapters zur Staubabsaugung (10) ausgestattet, an dem Sie einen Allzwecksauger anschließen können. Die Absaugung erfolgt direkt vom Sägeblatt durch den Absaugkanal in den Staubsauger. Vor dem Sägeblatt wird durch einen transparenten Abdeckschutz eine Kammer gebildet, die kontinuierlich freigesaugt wird. Vorteile der Absaugung: freie Sicht auf die Schnittstelle, sauberer Arbeitsplatz und sägestaubfreie Atemluft.

Inbetriebnahme
- Schalten Sie die Stichsäge ein und setzen Sie den Sägeschuh auf das Werkstück.
- Bewegen Sie die Säge langsam auf der zuvor angezeichneten Sägekante und führen Sie die Stichsäge langsam nach vor.
- Drücken Sie die Stichsäge fest auf das Werkstück. Ansonsten könnte die Stichsäge vibrieren und das Sägeblatt brechen.

Einfallsägen

Wenn die Säge nicht an der Seite des zu sägenden Werkstückes angesetzt wird oder wenn

kein Loch gebohrt wurde, müssen Sie “Einfallsägen”. Das geschieht folgendermaßen:

- Setzen Sie die Stichsäge mit der abgerundeten Vorderseite des Sägeschuhs an.
- Schalten Sie die Stichsäge ein und lassen Sie das Sägeblatt langsam nach unten gleiten, bis dieses das Werkstück berührt.
- Überlassen Sie jetzt der Säge die Arbeit und lassen Sie das Sägeblatt langsam in das Werkstück hineinsägen.
- Wenn Sie durch das Werkstück eingesägt haben, können Sie mit der Stichsäge wieder in normaler Position weitersägen.

Für diese Art des Sägens können Sie auch zuerst mit einem Bohrer, (der für das Sägeblatt der Stichsäge groß genug ist), ein Loch bohren. Anschließend handeln Sie entsprechend der obengenannten Schritte.

Wartung

Vor Wartung und Reinigung immer den Akku entfernen. Verwenden Sie niemals Wasser oder andere Flüssigkeiten für die Reinigung von elektrischen Teilen der Säge.

- Halten Sie den Sägeschuh immer sauber, so dass beim Sägen keine Ungenauigkeiten entstehen können.
- Halten Sie die Außenseite der Säge sauber, so dass alle Teile immer genau und verschleißfrei bewegt werden können.
- Halten Sie die Lüftungsschlitze des Motors sauber, so dass der Motor nicht überhitzt werden kann.
- Wenn sich die Kohlebürsten abgenutzt haben, schaltet sich die Stichsäge selbstständig aus. In diesem Fall bringen Sie die Stichsäge zu Ihrem “Workers Best” Vertragshändler.
- Schmieren Sie die Führungsrolle regelmäßig.

Störungen

Für den Fall, dass die Stichsäge nicht ordnungsgemäß funktioniert, führen wir Ihnen hier einige mögliche Ursachen und die dazugehörigen Lösungsmöglichkeiten an.

PROBLEM	MÖGLICHE URSACHE	EMPFOHLENE MASSNAHMEN
Der Elektromotor erhitzt sich auf mehr als 70 °C.	Der Motor wird überlastet.	Sägen Sie mit niedrigerem Tempo und lassen Sie den Motor abkühlen.
	Der Motor ist defekt.	Bringen Sie die Stichsäge zur Kontrolle und/oder Reparatur zu Ihrem Workers Best Fachhändler.
Die eingeschaltete Maschine funktioniert nicht.	Der Akku ist leer.	Laden Sie den Akku.
	Der Akku ist defekt.	Tauschen Sie den Akku aus.
	Das Gerät ist defekt.	Bringen Sie die Säge zur Kontrolle und/ oder Reparatur zu Ihrem Workers Best Fachhändler.
Die Stichsäge lässt sich schwer entlang der markierten Linie führen.	Das Sägeblatt ist verbogen oder stumpf.	Wechseln Sie das Sägeblatt. (Für enge Kurvenradien verwenden Sie ein Kurvensägeblatt.)
Das Werkstück beginnt beim Sägen heftig zu vibrieren.	Das Sägeblatt ist überhitzt oder hat sich verformt.	Wechseln Sie das Sägeblatt.
Die Stichsäge ist sehr laut oder arbeitet sehr unregelmäßig.	Die Kohlebürsten sind verschlissen.	Bringen Sie die Stichsäge zur Kontrolle zu Ihrem “Workers Best” Vertragshändler.

Ausgediente Werkzeuge und Umweltschutz
Sollte Ihr Werkzeug eines Tages so intensiv genutzt worden sein, dass es ersetzt werden muss, oder Sie keine Verwendung mehr dafür haben, denken Sie bitte an den Umweltschutz. Werkzeuge gehören nicht in den normalen Hausmüll. Sondern können in umweltfreundlicher Weise verwertet werden.

Wichtige Hinweise

Sondermüll nicht in den Hausmüll

Nicht ins Wasser werfen - Lebensgefahr

Nicht ins Feuer werfen

Umgebungstemperatur maximal 50 ° C

Grüner Punkt

GARANTIE

Die Garantieleistung erfolgt nach den jeweils geltenden landesüblichen gesetzlichen Garantie-/Gewährleistungsbestimmungen, in dem das Produkt erworben wurde.
Eine Garantieleistung für Schäden oder Mängel, die aus einer nicht fachgerechten Verwendung der verkauften Produkte resultiert, kann nicht übernommen werden.
Tritt ein Problem oder Mangel auf, setzten Sie sich bitte immer zunächst mit ihrem Vertragshändler in Verbindung. Ihr Vertragshändler kann das Problem oder den Mangel meist direkt beheben.

Ausgenommen von der Garantieleistung sind:

- Akkus
- Sämtliches Zubehör (wie z.B.: Ladegeräte etc.)
- Verschleißteile (z.B.: Kohlebürsten, Schaltern, Kabel, Dichtungen etc.)
- Ungeeignete oder unsachgemäße Verwendung
- Fehlerhafte Inbetriebsetzung durch den Eigentümer oder Dritte
- Instandsetzung oder Austausch von Komponenten
- Mängel die auf unsachgemäßen Gebrauch, des normalen Verschleißes oder mangelnde
- Wartung und Pflege zurückzuführen sind.
- Produkte die zu gewerblichen, beruflichen Zwecken oder zum Verleih verwendet werden.
- Schäden die durch Nichtbeachtung der Bedienungsanleitung entstehen.

Ihr Garantieanspruch kann nur anerkannt werden, wenn:

- ein Kaufbeleg (Kaufdatum) in Form eines Kassenbons vorgelegt werden kann
- der Garantieschein vollständig ausgefüllt ist
- an dem Gerät keine Instandsetzung und/oder ein Austausch von Komponenten von Dritten vorgenommen wurde
- das Gerät nicht unsachgemäß betrieben wurde
- keine höhere Gewalt vorliegt
- eine Mängelbeschreibung vorliegt

Die Garantiebestimmungen gelten zusammen mit unseren Liefer- und Verkaufsbedingungen.

EU-Konformitätserklärung

Hersteller / Bevollmächtigter:

AHS GmbH
Uhlandstraße 50
A-4600 Wels
Austria

Produkt:

Akku-Stichsäge
WB 18V-BSS CPF

Hiermit erklären wir in alleiniger Verantwortung, dass die oben beschriebene Maschine aufgrund ihrer Konzipierung und Bauart sowie in den von uns in Verkehr gebrachten Ausführungen unter Berücksichtigung der nachfolgend angeführten Normen allen Anforderungen der nachfolgend aufgeführten Richtlinien entspricht.
Bei einer nicht mit uns abgestimmten Änderung der Geräte verliert diese Erklärung Ihre Gültigkeit.
Die technischen Unterlagen sind erhältlich beim Unterzeichner.

Richtlinien:

- 2014/30/EU
- 2006/42/EG

Normen:

- EN 61000-3-2:2014
- EN 61000-3-3:2013
- EN 55014-1:2017
- EN 55014-2:2015
- EN 62841-1:2015
- EN 62841-2-11:2016

Wels, 01. 09. 2021

Klaus Estfeller, CEO
AHS GmbH, Uhlandstraße 50, A-4600 Wels, Austria

GB

CONGRATULATIONS ON THE PURCHASE OF A CORDLESS JIG SAW FROM THE WORKERS BEST CORDLESS POWER FAMILY

Please read the following user instructions before operating. Please note the safety instructions in this operating manual.

PRODUCT DESCRIPTION

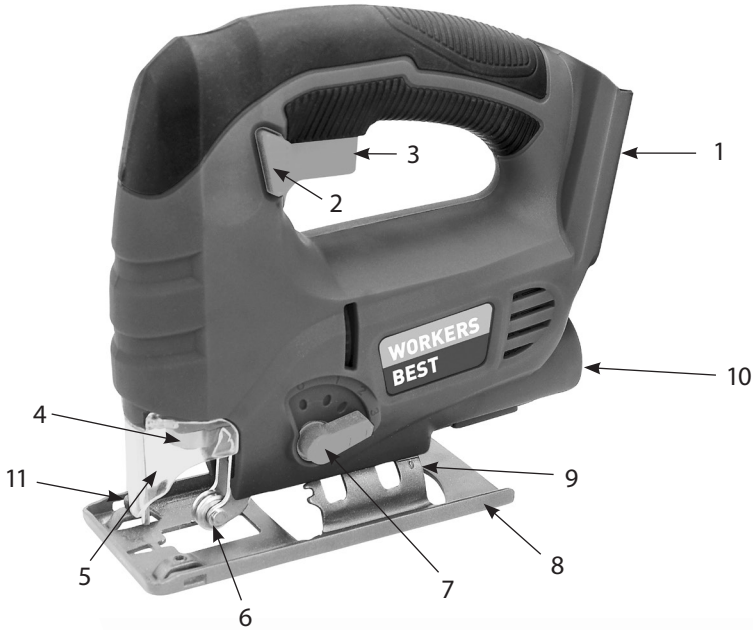

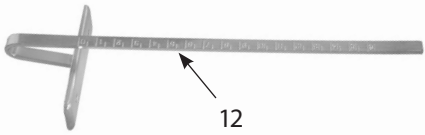

1. Battery slot
2. Safety button
3. On/Off switch
4. Saw blade receptacle
5. Protective cover
6. Guide roller
7. Oscillating stroke switch
8. Adjustable saw shoe
9. Graduated scale for saw shoe
10. Connection for extraction
11. Locking screws for parallel stop
12. Parallel stop

Technical data:

Motor power supply:	18 V d.c.
Stroke rate:	0-2300 min^{-1}
Cutting depth wood /steel:	100/10 mm
oscillation stages:	4
Sound pressure level (LPA):	88 dB(A)
Uncertainty (KPA):	3 dB(A)
Sound power level (LWA):	99 dB(A)
Uncertainty (KWA):	3 dB(A)
Vibration emission value:	ah,B = 4,37 m/s^2
	ah,M = 6,63m/s^2
Uncertainty (Kcw):	K_{cw}= 1.5 m/s^2
Mitre cut:	0-45°
Weight:	1.80 kg
Wear ear protection, protective goggles, dust mask and gloves	
Do not use in rain; protect from wetness	
Keep other persons at a distance	
Read operating instructions	
AHS GmbH, Uhlandstraße 50, A-4600 Wels	

Note!
The device is delivered without batteries and charger, and may exclusively be used with the Li-ion batteries of the Workers Best Cordless Power Family!
The Li-ion batteries of the Workers Best Cordless Power Family may only be charged using the chargers from this system family!

For further information on batteries and chargers, please contact your nearest specialist dealer or visit our homepage at www.workers-best.com for more detailed information.

The oscillation emission value indicated in these instructions was measured according to a measuring procedure standardised in EN60745 and can be used for the comparison of power tools to each other. It is also suitable for a preliminary estimation of the oscillation load.
The indicated oscillation emission value represents the main applications of the power tool. However, if the power tool is used for other applications or with deviating insertion tools or if it is not maintained properly, then the oscillation levels may deviate. This can clearly increase the oscillation load across the entire working period. For an exact estimation of the oscillation load, the times when the device is switched off or when it is running but not actually in use should also be taken into account. This can clearly reduce the oscillation load across the entire working period. Determine additional safety measures for the protection of the operator against the effects of oscillations, such as: Maintenance of power tools and insertion tools, keeping hands worm, organisation of working procedures.

Intended use
The power tool is intended for the sawing of wood, iron, non-ferrous heavy metal and plastic, using the corresponding saw blades.

Only use this machine according to its intended use! Any use extending beyond this does not constitute intended use. The user, not the manufacturer, is liable for resulting damages or injuries of any kind.
Our equipment is not intended for commercial or industrial use. If this device is used in the context of commercial or industrial use, the warranty is void.

When using tools some safety precautions must be observed to prevent injuries and damage. Therefore read through the operating manual/ safety instructions carefully. Store them in a safe place so that the information is available to you at all times. If you should hand the appliance on to other persons please hand these operating instructions/safety instructions out with them. We do not assume any liability for accident or damage which do not arise due to the failure to observe these instructions and the safety instructions.

General safety directions for power tools

WARNING! Read all safety directions, instructions, illustrations and technical data that accompany this power tool. Failure to heed the instructions given below could cause an electric shock, burning and/or serious injuries.

Keep all safety directions and instructions in a safe place for future reference.
The term „power tool“ used in the safety directions refers to mains-powered electrical tools (with power cord) and to battery-powered electrical tools (without power cord).

1. Workplace safety

a. **Keep your work area clean and well-lit.** Untidiness and poorly lit workspaces can lead to accidents.
b. **Do not work with the power tool in a potentially explosive environment, in which combustible liquids, gases or dusts are located.** Power tools produce sparks that can ignite dust or fumes.
c. **Keep children and other persons at a safe distance when using the power tool.** Distractions can cause you to lose control of the device.

2. Electrical safety

a. **The connecting plug of the power tool must fit into the power outlet. The plug may not be modified in any way. Do not use adapter plugs in conjunction with grounded power tools.** Unmodified plugs and suitable power outlets reduce the risk of electric shock.

b. **Avoid physical contact with grounded surfaces, such as pipes, heaters, stoves, and refrigerators.** There is a higher risk of electric shock when your body is grounded.
c. **Keep the device away from rain or moisture.** The penetration of moisture into an electric device increases the risk of electric shock.
d. **Do not use the connecting lead for any purpose other than its intended purpose; do not use the connecting lead to carry or hang up the device or to pull the plug out of the power outlet. Keep the connecting lead away from heat, oil, sharp edges, or moving parts.** Damaged or tangled connecting leads increase the risk of electric shock.
e. **If you work with a power tool outdoors, only use extension cords that are approved for outdoor use.** The use of an extension cord that is approved for outdoor use reduces the risk of electric shock.
f. **If you cannot avoid operating the power tool in a damp environment, use a residual current circuit breaker.** The use of a residual current circuit breaker reduces the risk of electric shock.

3. Personal safety

a. **Be attentive and aware of what you are doing; proceed with caution when working with a power tool. Do not use the power tool if you are tired or under the influence of drugs, alcohol or medication.** One moment of carelessness while using the device can lead to serious injuries.
b. **Always wear personal protective equipment and safety goggles.** The use of personal protective equipment, such as a dust mask, non-slip safety shoes, hardhat, or hearing protection, depending on the nature and use of the power tool, reduces the risk of injuries.
c. **Avoid unintentional start-up. Make sure that the power tool is switched off before connecting it to the mains and/or a battery, picking it up or carrying it.** Having your finger on the switch while carrying the power tool or having the power tool switched on when you connect it to the power supply can lead to accidents.
d. **Remove adjusting tools or wrenches before switching the power tool on.** A tool or a wrench left in a rotating part of the power tool can lead to injuries.
e. **Avoid awkward body postures. Ensure that you are standing in a stable and safe position and maintain your balance at all times.** This will enable you to better control the power tool in unexpected situations.
f. **Wear suitable clothing. Do not wear loose clothing or jewellery. Keep hair, clothes, and gloves away from moving parts.** Loose clothing, jewellery, or long hair could get caught in moving parts.
g. **If dust extraction and collection devices can be mounted, ensure that such devices are connected and used properly.** Using a dust extractor can reduce hazards caused by dust.
h. **Do not lull yourself into a false sense of security and do not ignore the safety rules for handling power tools, even if you are familiar with the power tool**

after many uses. Careless action can lead to serious injuries within fractions of a second.

4. Use and treatment of the power tool

a. **Do not overload the power tool. Use the power tool that is designed for your work.** With the suitable power tool you will work better and with more safety in the specified performance range.

b. **Do not use any power tool with a defective switch.** A power tool that can no longer be switched on or off is dangerous and must be repaired.

c. **Pull the plug out of the socket and/or pull out any removable batteries before making device settings, changing insertion tool parts, or putting the power tool away.** This precautionary measure prevents the device from starting up unintentionally.

d. **When they are not in use, store power tools out of the reach of children. Persons who are unfamiliar with the power tool or who have not read these instructions must never be allowed to use it.** Power tools are dangerous when used by inexperienced persons.

e. **Maintain power tools and insertion tools with care. Ensure that moving parts of the power tool function properly and do not jam and check whether parts are broken or are damaged in such a way that the device function is impaired. Have the damaged parts repaired before using the power tool.** Many accidents are caused by poorly maintained power tools.

f. **Keep cutting tools sharp and clean.** Carefully maintained cutting tools with sharp cutting edges jam less often and are easier to control.

g. **Use power tools, insertion tools, etc. according to these instructions. Give due consideration to work conditions and the task to be executed.** Using power tools for applications other than their intended use can lead to dangerous situations.

h. **Keep the handles dry, clean and free of oil or grease.** Slippery handles and grip surfaces do not allow safe operation and control of the power tool in unforeseen situations.

5. Use and treatment of the cordless tool

a. **Only charge the batteries in chargers recommended by the manufacturer.** A charger that is suitable for a certain type of battery may pose a fire hazard if used with other batteries.

b. **Only insert the intended batteries in your power tools.** The use of other batteries can lead to injuries and fire hazards.

c. **Keep the battery which is not being used away from paper clips, coins, keys, nails, screws or other small metal objects that could cause a bridging of the contacts.** A short-circuit between the battery contacts can cause burns or fire hazards.

d. **If the battery is not used properly, liquid may leak out of it. Avoid any contact with it. Rinse off with water if you come into contact with it. Should any liquid come into contact with your eyes, also consult your doctor.** Leaking battery fluid can lead to skin irritations or burns.
e. **Do not use any damaged or modified batteries.** Damaged or modified batteries may behave unpredictably and cause fire, explosion or injury hazards.
f. **Do not expose batteries to fire or excessive temperatures.** Fire or temperatures exceeding 130 °C may cause an explosion.
g. **Follow all charging instructions and never charge the battery or the cordless tool outside the temperature range specified in the operating manual.** Incorrect charging or charging outside the approved temperature range can destroy the battery and increase the fire hazard.

6. Service

a. **Only have your device repaired by qualified, specialised personnel, and only repair it using original replacement parts.** This maintains the safety of the power tool.
b. **Never service damaged batteries.** All battery maintenance should only be carried out by the manufacturer or authorised service centres.

7. Safety instructions for reciprocating saws

Hold the electric tool exclusively by the insulated grip surfaces when performing work in which the insertion tool may strike concealed power supply lines or its own connecting lead. Contact with live lines can also charge metallic tool parts and lead to an electric shock.

Fasten and secure the workpiece using vices or on a stable underlay in another way. If you only hold the tool with your hand or against your body, it will remain unstable, which may lead to a loss of control.

Selection of the saw blade

- Select a saw blade that is suitable for the workpiece.
- The jig saw can be operated with different saw blades.
  (For different materials)

Exchanging the saw blade

Before changing the saw blade, you must first check that the battery has been removed.

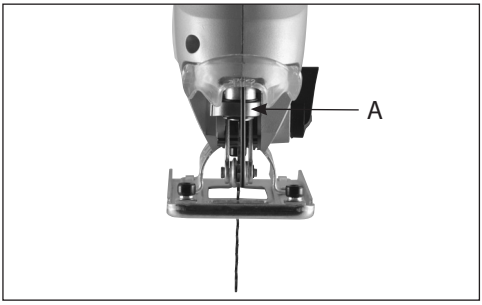

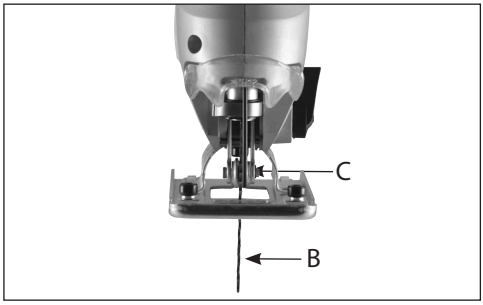

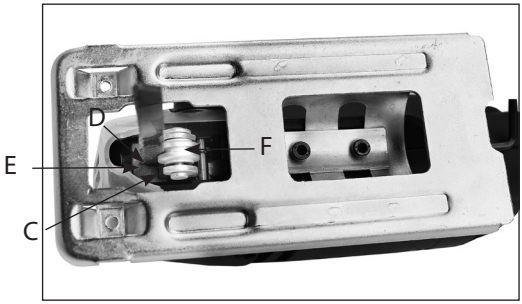

- Fold the protective cover forwards.
  Loosen the two screws (A) using the Allen key included in the delivery.
- Place the saw blade (B) into the holding bracket (C) of the fret saw.
- Make sure that the saw blade lies in the groove (D) of the holding bracket as well as in the groove (F) of the guide roller.
- Push the saw blade into the holding bracket as far as possible.
- Fix the saw blade by turning the lock (A) to the left.
- To open, turn the quick-release fastener (A) to the right.
- Fold the cover back again.

Adjusting the saw shoe

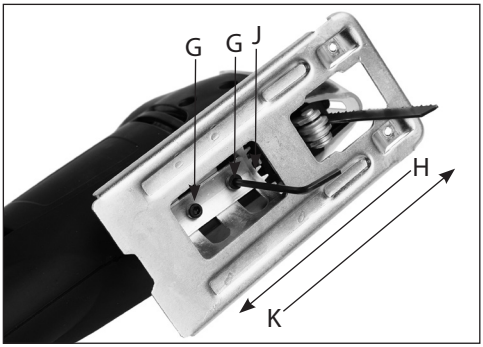

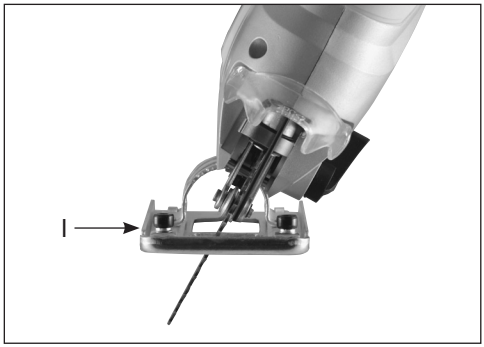

- Loosen the two hexagon socket screws (G) of the saw shoe using the hexagon socket key supplied.
- Move the saw shoe backwards.
- Adjust the saw shoe to the left or the right in the desired sawing angle of max. 0-45°.
- You can read the set angle of the graduated scale on the saw shoe.
- Move the saw shoe forwards again until the saw shoe snaps into the indicated marking.
- Fasten the saw shoe again with the two hexagon socket screws (G).

Operating the switch

- The ON/OFF switch (3) is in the handle of the jig saw.
- Press the safety button (2), then the ON/OFF switch (3).
- You can control the stroke rate continuously with the ON/OFF switch (3). The more you press the switch, the higher the stroke rate.

Switch off

- Let go of the ON/OFF switch (3).

Adjusting the oscillation rate

The saw blade can carry out two movements, with or without oscillation movement. The oscillation rate distributes the pressure over the entire sawing path through the elliptical track and thus ensures faster sawing progress.

The device requires less advance feed and runs virtually by itself. At the same time the oscillation rate reduces the friction factor at the saw blade and thus increases its life expectancy.

The oscillation movement can be regulated in multiple levels.
For thin material and metal, no oscillation (stage 0) is used. Stages one to three are used for faster sawing in wood or plastic.

Dust extraction

The pendulum jig saw can be fitted with a dust extraction adapter (10) to which you can connect a household vacuum cleaner. The suction takes place directly from the saw blade through the suction channel in the vacuum cleaner. A chamber that is continuously suctioned clear is formed in front of the saw blade with a transparent protective cover. Advantages of the suction factor: clear view of the cutting area, clean workspace and air that is clear of sawdust and suitable for breathing.

Initial startup

- Switch on the jig saw and place the saw shoe on the workpiece.
- Slowly move the saw on the previously indicated sawing edge and slowly guide the jig saw forwards.
- Push the jig saw tightly onto the workpiece. Otherwise the jig saw could vibrate and the saw blade break.

“Drill-sawing”

If the saw is not placed on the side of the workpiece that is to be sawed or if no hole has been drilled, you have to “drill-saw”. This is done as follows:

- Hold the jig saw up to the workpiece with the rounded front of the saw shoe.
- Switch on the jig saw and let the saw blade slowly slide down until it touches the workpiece.
- Now let the saw do the work and slowly let the saw blade saw into the workpiece.
- Once you have sawed through the workpiece, you can continue to saw with the jig saw in a normal position.

For this type of sawing you can also first use a drill to drill a hole (which is big enough for the saw blade of the jig saw). Then proceed according to the steps named above.

Maintenance

Always remove the battery before maintenance and cleaning. Never use water or other liquids for the cleaning of electric parts of the saw.

- Always keep the saw shoe clean so that no imprecisions can occur during sawing.
- Keep the outside of the saw clean, so that all parts can always be moved accurately and free of wear.
- Keep the ventilation slots of the motor clean so that the motor cannot overheat.
- If the carbon brushes are worn, the jig saw will turn off by itself. In this case you need to bring the jig saw to your authorised “Workers Best” dealer.
- Lubricate the guide roller regularly.

Malfunctions

If the jig saw does not work properly, we will list some possible causes and their corresponding potential solutions.

PROBLEM	POSSIBLE CAUSE	RECOMMENDED MEASURES
The electric motor heats up to more than 70 °C.	The motor is being overloaded.	Saw at a lower speed and let the motor cool off.
	The motor is defective.	Bring the jig saw to your authorised Workers Best specialist dealer to be checked and/or repaired.
The machine does not work, even though it is switched on.	The battery is flat.	Charge the battery.
	The battery is defective.	Replace the battery.
	The device is defective.	Bring the saw to your authorised Workers Best specialist dealer to be checked and/or repaired.
It is difficult to move the jig saw along the marked line.	The saw blade is bent or dull.	Change the saw blade. (For tight curve radii, use a curved saw blade.)
The workpiece begins to vibrate strongly when sawing.	The saw blade is overheated or has deformed.	Change the saw blade.
The jig saw is very loud or functions very irregularly.	The carbon brushes are worn.	Bring the jig saw to your authorised Workers Best specialist dealer to be checked.

Electric equipment with expired service life and environmental protection

Should your electric equipment be so intensively used that it must be replaced one day, or there is no other use for it, please think about protection of the environment. Electric equipment does not belong to usual domestic waste. It can be dealt with in an environmentally friendly manner.

Important instructions

Special waste, do not throw into regular household waste

Do not throw into water - Danger to life

Do not throw into fire

Maximum surrounding temperature 50 °C

Green point

WARRANTY

The warranty is subject to the respective valid legal guarantee/warranty terms applicable in the country in which the device was purchased.
We cannot assume any warranty for damages or defects resulting from improper use of the sold product.
In case of a malfunction or defect, please always contact your retailer first. Your retailer can usually remedy the malfunction or defect directly.

The warranty does not cover the following:

- Batteries
- Any accessories (such as chargers, etc.)
- Wear parts (such as carbon brushes, switches, cables, seals, etc.)
- Improper or inadmissible use
- Incorrect initial operation by the owner or third parties
- Repair or exchange of components
- Faults/defects due to improper use, normal wear or lack
- Maintenance and care.
- Products used for commercial or professional use or rental.
- Damage caused by non-observance of the operating instructions.

Your warranty is only valid if:

- a purchase receipt (with purchase date) is submitted
- the warranty certificate has been completely filled out
- no repairs were carried out on the device and/or components exchanged by third parties
- the product was not operated improperly
- there is no evidence of force majeure
- a description of the defect or malfunction has been provided

The conditions of this warranty are valid in conjunction with our delivery and sales conditions.

EU Declaration of Conformity

Manufacturer / authorised representative: AHS GmbH
Uhlandstraße 50
A-4600 Wels
Austria

Product: Cordless jig saw
WB 18V-BSS CPF

We hereby declare under our sole responsibility that the machines described above meet all the requirements of the Directives listed below in view of their design and construction as well as in the versions marketed by us, taking into account the standards listed below.
In case of a change to the devices that has not been coordinated with us, this declaration loses its validity.
The technical documentation can be obtained from the undersigned.

Directives:

- 2014/30/EU
- 2006/42/EG

Standards:

- EN 61000-3-2:2014
- EN 61000-3-3:2013
- EN 55014-1:2017
- EN 55014-2:2015
- EN 62841-1:2015
- EN 62841-2-11:2016

Wels, 01. 09. 2021

Klaus Estfeller, CEO
AHS GmbH, Uhlandstraße 50, A-4600 Wels, Austria

1276206_Akku-Stichsäge WB 18V-BSS CPF_BDA.indd 24 25.08.21 09:03

AL RKS

URIME TË PËRZEMËRTA PËR BLERJEN E NJË SHARRË SEGË ME BATERI NGA FAMILJA E RRYMËS PA KORDON WORKERS BEST

Jeni të lutur që para përdorimit të lexoni udhëzimet e mëposhtme të përdorimit. Jeni të lutur t'i respektoni udhëzimet e sigurisë në këtë udhëzues përdorimi.

PËRSHKRIMI I PRODUKTIT

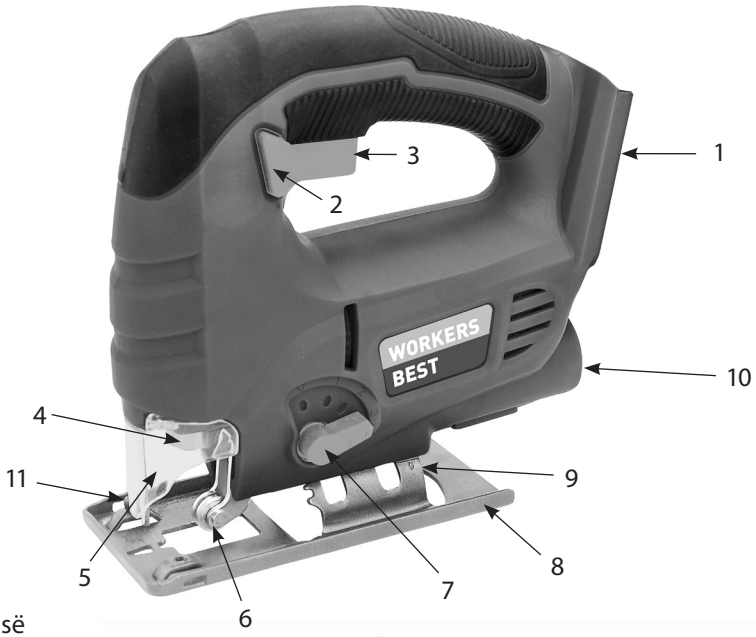

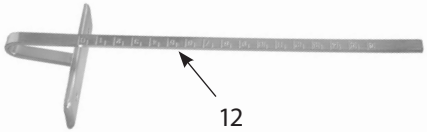

1. Foleja e baterisë
2. Butoni i sigurisë
3. Çelësi i ndezjes / fikjes
4. Foleja e pllakës së rripit
5. Kapaku mbrojtës
6. Kushinetë udhëzuese
7. Çelësi i ngritjes së pendulit
8. Këmbëz e rregullueshme sharre
9. Shkalla e gradimit për sharrën
10. Lidhja për thithje
11. Vidhat bllokuese për goditjen paralele
12. Goditja paralele

Të dhëna teknike:

Motori i mbrojtjes ndaj tensionit:	18 V d.c.
Numri i lëvizjeve të pistonit :	0-2300/min
Thellësia e prerjes në dru / çelik:	100/10 mm
nivelet e pendulit:	4
Niveli i presionit të zhurmës (LPA):	88 dB(A)
Pasiguria (KPA):	3 dB(A)
Niveli i fuqisë së zhurmës (LWA):	99 dB(A)
Pasiguria (KWA):	3 dB(A)
Vlera e emetimit të vibrimit ah:	ah,B = 4,37 m/s^2
	ah,M = 6,63m/s^2
Pasigurisë (Kcw):	1,5 m/s^2
Prerje këndore:	0-45°
Pesha :	1,80 kg
Lexoni udhëzuesin e përdorimit	
Mbani kufje mbrojtëse, syze mbrojtëse dhe dorashka	
Mos e përdorni në shi dhe ruajeni nga lagështira	
Mbani larg personat e tjerë	
AHS, Uhlandstraße 50, A-4600 Wels	

Udhëzim!

Pajisja jepet pa bateri dhe karikues dhe mund të përdoret vetëm me bateri me jone litiumi nga Familja e Rrymës pa Kordon e Workers Best!
Bateritë me jone litiumi nga Familja e Rrymës pa Kordon Workers Best mund të karikohen vetëm me karikuesit nga kjo familje sistemesh!

Për informacione të mëtejshme mbi bateritë dhe karikuesit, ju lutemi kontaktoni një shitës të specializuar të në zonën tuaj ose mund të gjeni më shumë informacion në faqen tonë në internet www.workers-best.com.

Vlera e dhënë e emetimit të vibrimeve është matur sipas normale standarde EN60745 dhe mund të përdoret për të krahasuar veglat elektrike me njëra-tjetrën. Ajo vlen edhe për një vlerësim të përkohshëm të ngarkesës në lëvizje.
Vlera e dhënë e emetimit të dridhjeve përfaqëson përdorimet kryesore të kësaj vegle elektrike. Nëse duhet ta përdorni veglën elektrike për qëllime të tjera me vegla të tjera të ndryshme ose ta vini atë në punë pa përkujdesjen e mjaftueshme, niveli i dridhjeve mund të ndryshojë. Kjo do të rriste ndjeshëm ngarkesën në vibrim e sipër gjatë kohës së punës. Për një vlerësim të saktë të ngarkesës në vibrim, duhet të vërehen edhe kohët gjatë së cilave pajisja ka qëndruar e fikur ose e ndezur, por jo detyrimisht në përdorim e sipër. Kjo do të reduktonte ndjeshëm ngarkesën në vibrim e sipër gjatë kohës së punës. Merrni masa të mëtejshme sigurie për mbrojtjen e përdoruesit nga pasojat e dridhjeve të pajisjes, si p.sh.: Mirëmbajtja e veglës elektrike dhe aksesorëve ndihmës, mbajtja e duarve të ngrohta, organizimi i kujdesshëm i proceseve të punës.

Përdorimi i saktë
Kjo vegël elektrike është projektuar për sharrimin e materialeve prej druri, hekuri, metalei me ngjyrë dhe plastike, me anë të përdorimit të shufrës së përshtatshme të sharrës.
Përdoreni këtë makineri vetëm sipas përcaktimit për të! Çdo përdorim tjetër, i cili del jashtë këtij përcaktimi, nuk është përdorim i saktë. Për lëndimet ose dëmet e çdo lloji që shkaktohen si rezultat i tij, përgjegjës do të jetë plotësisht përdoruesi dhe jo prodhuesi i makinerisë.
Sipas rregullave, pajisjet tona nuk janë dizajnuar për përdorim në artizanat, punë profesionale ose në industri. Nëse kjo pajisje do të përdoret në kuadër të një përdorimi në sektorin artizanal, profesional ose industrial, atëherë ajo nuk mbulohet nga garancia.

Gjatë përdorimit të makinerisë ju duhet zbatoni disa masa sigurie për të shmangur dëmtimet dhe plagosjet e mundshme. Lexoni udhëzimet e përdorimit të përshtatshëm. Kini kujdes që informacionet ti keni gjithmonë me vete kur jeni doku punuar me makinerinë. Nëse në ndonjë rast do ja jepni makinerinë ndonjë personi tjetër kini kujdes ti jepni edhe udhëzimet e përdorimit. Ne nuk marrim përsipër asnjë përgjegjësi për aksidente, dëmtime të cilat janë shkaktuar nga mosvëmendja apo nga moszbatimi i udhëzimeve të sigurisë.

Udhëzime të përgjithshme sigurie për veglat elektrike

PARALAJMËRIM! Lexoni gjithë udhëzimet e sigurisë, instruksionet, ilustrimet dhe të dhënat teknike të ofruara bashkë me këtë vegël elektrike. Mosrespektimi i instruksioneve të mëposhtme mund të shkaktojë goditje elektrike, djegie dhe/ose lëndime të rënda.

Ruani të gjitha udhëzimet e sigurisë dhe të përdorimit për të ardhmen.
Termi „Mjet elektrik“ i përdorur në udhëzimet e sigurisë i referohet si mjeteve elektrike që punojnë të lidhura me rrjetin elektrik (me kabull elektrik) edhe mjeteve elektrike me bateri (pa kabull elektrik).

1. Siguria në vendin e punës
a. **Mbajeni vendin Tuaj të punës të pastër dhe të ndriçuar mirë.** Parregullsitë ose vende të pandriçuara të punës mund të shkaktojnë aksidente.
b. **Mos punoni me veglën elektrike në ambiente me rrezikshmëri shpërthimi, në të cilat gjenden lëngje të djegshëm, gaze ose pluhura.** Veglat elektrike prodhojnë shkëndija, të cilat mund të ndezin pluhurin ose avullin.
c. **Mbani fëmijët dhe personat e tjerë larg përdorimit të veglave elektrike.** Gjatë mënjanimit mund të humbni kontrollin mbi aparatin.

2. Siguria elektrike
a. **Spina e veglës elektrike të punës duhet të puqet me prizën. Spina nuk duhet të ndërrohet në asnjë mënyrë. Mos përdorni spina adaptuese**

me veglat elektrike të mbrojtura me tokëzim. Spinat e pandryshueshme dhe prizat e përshtatshme zvogëlojnë rrezikun nga goditja elektrike.

b. **Shmangni kontaktin trupor me sipërfaqet e tokëzuara, si nga tubat, kaloriferët, sobat dhe frigoriferët.** Ekziston një rrezik i lartë i goditjes elektrike, kur trupi është i tokëzuar.

c. **Mbajeni aparatin larg nga shiu dhe lagështira.** Depërtimi i ujit në një aparat elektrik rrit rrezikun e goditjes elektrike.

d. **Mos e shpërdoroni kabullin lidhës, për të mbajtur veglën elektrike, për ta varur atë apo për të hequr spinën nga priza. Mbajeni kabllin lidhës larg nxehtësisë, vajit, skajeve të mprehta ose pjesëve lëvizëse.** Kabllot lidhës të dëmtuar apo të koklavitur rrisin rrezikun e një goditjeje elektrike.

e. **Nëse jeni duke punuar me veglën elektrike në një ambient të jashtëm, përdorni kabuj zgjatues që janë të përshtatëshm për ambiente të jashtme.** Përdorimi i një kablli zgjatues të përshtatshëm për ambientet e jashtme redukton rrezikun e një goditjeje elektrike.

f. **Nëse funksionimi i veglës elektrike të punës nuk mund të mënjanohet nga mjedisi me lagështi, përdorni një prizë mbrojtëse elektrike.** Shtimi i kësaj pajisjeje shmang rrezikun e një goditje elektrike.

3. Siguria e personave

a. **Jini të vëmendshëm, kujdesuni për çka bëni dhe kur keni të bëni me një vegël elektrike, përdoreni atë me logjikë. Mos e përdorni veglën elektrike nëse jeni të lodhur apo jeni nën efektin e drogës, alkolit apo medikamenteve.** Në një moment të pavëmendjes gjatë përdorimit të aparatit, mund të shkaktohen lëndime serioze.

b. **Përdorni pajime mbrojtëse dhe gjithmonë syze mbrojtëse.** Mbajtja e pajisjeve personale mbrojtëse, si maskë kundër pluhurit, këpucë sigurie qe nuk rrëshqasin, helmetë apo kufje mbrojtëse, në varësi të llojit dhe përdorimit të pajisjeve elektrike, zvogëlon rrezikun e lëndimeve.

c. **Mos e vini në punë pa vëmendjen e duhur. Sigurohuni që, vegla elektrike të jetë e fikur para se ta lidhni në rrjet apo ti vendosni baterinë, para se ta ngrini apo ta transportoni diku.** Nëse, ndërsa mbani veglën elektrike, e keni gishtin te çelësi apo nëse vegla elektrike lidhet në rrjetin elektrik ndërkohë që është lënë ndezur, mund të shkaktohen aksidente.

d. **Hiqini veglat rregulluese ose çelësin anglez, para se të ndizni veglën elektrike.** Një vegël apo një çelës që ndodhet në një pjesë të veglës elektrike e cila rrotullohet mund të shkaktojë lëndime.

e. **Shmangni një qëndrim jo të mirë të trupit. Kujdesuni të keni një qëndrim të sigurt dhe ruani ekuilibrin.** Në këtë mënyrë mund të kontrolloni më mirë situatat e papritura.

f. **Mbani veshje të përshtatshme. Mos mbani rroba të gjëra ose stoli. Flokët dhe rrobat mbajini larg nga pjesët e lëvizshme.** Rrobat e lirshme, stolitë apo flokët e gjata mund të ngecin te pjesët lëvizëse.

g. **Thithësja e pluhurit dhe pajisjet kapëse duhen montuar dhe përdorur si duhet.** Përdorimi i një thithëse të pluhurit mund të zvogëlojë rreziqet përmes pluhurit.

h. **Mos u mbështesni në një siguri të rreme si dhe mos i anashkaloni rregullat e sigurisë për veglat elektrike edhe nëse ndjeheni të familjarizuar me veglën elektrike nga përdorimi i shpeshtë.** Manovrimi i pavëmendshëm mund të shkaktojë lëndime të rënda në fraksion sekonde.

4. Përdorimi dhe manovrimi i pajisjes elektrike

a. **Mos e mbingarkoni veglën elektrike. Përdorni veglën elektrike posaçërisht për punën që do të bëni.** Me mjetin e duhur elektrik do të punoni më mirë dhe më sigurtë në ambientin e parashikuar për punë.

b. **Mos e përdorni mjetin elektrik, çelësi i të cilit është defekt.** Një mjet elektrik që nuk mund të ndizet ose fiket më është i rrezikshëm dhe duhet të riparohet.

c. **Hiqni spinën nga priza dhe/ose hiqni ushqyesin e çmontueshëm, para se të bëni rregullimet në pajisje, para se të zëvendësoni pjesët e pajimeve shtesë ose para se ta vendosni veglën elektrike mënjanë.** Kjo masë e sigurisë parandalon ndezjen e paparashikuar të aparatit.

d. **Mbajini veglat jo në përdorim larg nga fëmijët. Mos lejoni askënd të përdorë pajisjen nëse nuk është familjar me të apo nuk ka lexuar manualet e përdorimit.** Veglat elektrike janë të rrezikshme, kur përdoren nga persona pa përvojë.

e. **Tregohuni të kujdesshëm në mirëmbajtjen e veglave elektrike dhe pjesëve të tyre. Kontrolloni, nëse pjesë të lëvizshme funksionojnë pa të meta dhe nuk bllokohen, nëse pjesë janë thyer ose dëmtuar, të cilat cënojnë funksionimin e veglës elektrike të punës. Pjesët e dëmtuar duhet të riparohen para se të përdoret vegla elektrike.** Shumë aksidente shkaktohen nga mjetet elektrike që nuk mirëmbahen.

f. **Mbani mjetin prerës të mprehtë dhe pastër.** Pajisjet prerëse me kënde të mprehta prerëse ngjisin më pak dhe janë më të lehta në përdorim nëse mirëmbahen si duhet.

g. **Përdoreni veglën elektrike, pajimin shtesë, pajimet shtesë, etj. në përputhje me këto udhëzime. Kushtoni rëndësi kritereve të punës dhe aktiviteteve të hollësishme.** Përdorimi i veglave elektrike për qëllime të tjera, ndryshe nga sa është parashikuar mund të çojë në situata të rrezikshme.

h. **Mbani të pastra, të thata dhe pa vaj apo yndyrë dorezat dhe sipërfaqet e tyre.** Kur dorezat dhe sipërfaqet e tyre janë të rrëshqitshme, komandimi dhe kontrolli i pajisjes në situata të paparashikueshme bëhet i vështirë.

5. Përdorimi dhe trajtimi i pajisjes së baterive

a. **Karikojini bateritë vetëm në karikues të këshilluar nga prodhuesi.** Një karikues, i cili është i përshtatshëm për një lloj baterie, nëse përdoret për lloj tjetër baterish mund të ketë rrezik zjarri.

b. **Përdorni vetëm bateritë e parapara për mjetin elektrik.** Përdorimi i baterive të tjera mund të sjellë plagosje dhe rrezik djegieje.

c. **Mbajeni baterinë e papërdorur larg nga kllapat, stampat, çelësat, gozhdët, vidat ose objekte të tjera të vogla metalike të cilat mund të shërbejnë si përçues rryme nëpërmjet kontaktit.** Një kontakt i shkurtër mes kontakteve të baterive mund të shkaktojë djegie ose zjarr.
d. **Në rast të përdorimit të gabuar mund të shkaktojë deri rrjedhjen e lëngut nga bateria. Shmangni kontaktin me të. Nëse bini në kontakt me të, shpëlajeni me ujë. Nëse lëngu i baterive bie në kontakt me sytë, merrni menjëherë ndihmën e mjekut.** Shkelja e pjesës së lëngshme të baterisë mund të sjell deri te ngacmimi i lëkurës ose djegiet.
e. **Mos përdorni një bateri të dëmtuar ose të modifikuar.** Bateritë e dëmtuara ose të modifikuara mund të sillen në mënyrë të paparashikueshme dhe të çojnë në zjarr, shpërthim ose rrezik lëndimi.
f. **Mos e ekspozoni baterinë në zjarr ose temperatura të larta.** Zjarri ose temperaturat mbi 130 °C mund të shkaktojnë një shpërthim.
g. **Ndiqni të gjitha udhëzimet e karikimit dhe mos e ngarkoni kurrë baterinë ose mjetin pa kordon jashtë kufirit të temperaturës të përcaktuar në udhëzimet e përdorimit.** Karikimi i gabuar ose karikimi jashtë kufirit të lejuar të temperaturës mund të shkatërrojë baterinë dhe të rrisë rrezikun e zjarrit.

6. Shërbimi

a. **Lejoni që vegla juaj elektrike e punës të riparohet vetëm nga personeli profesional i kualifikuar dhe vetëm me pjesë këmbimi origjinale.** Me këtë vendoset që siguria e veglës elektrike të punës të jetë e qëndrueshme.
b. **Asnjëherë mos i shërbeni bateritë e dëmtuara.** E gjithë mirëmbajtja e baterive duhet të kryhet vetëm nga prodhuesi ose qendrat e autorizuara të shërbimit ndaj klientit.

7. Udhëzimet e sigurisë për sharrat segë

Mbajeni veglën elektrike duke e kapur nga dorezat e izoluara, në rastet kur jeni duke kryer punë gjatë të cilave ju mund të prekni në linja elektrike të fshehura apo mund të prekni kabullin e vetë pajisjes. Kontakti me objekte nën tension elektrik mund të kalojë nën tension pjesë metalike të pajisjes dhe të shkaktojë goditje elektrike.
Fiksoni dhe siguroni materialin me morseta ose në mënyrë tjetër mbi një bazament të qëndrueshëm. Kur mbani materialin vetëm me dorë ose përkundrejt trupit, nuk është i sigurt e mund të shkaktohet humbje kontrolli.

Zgjedhja e shufrës së sharrës

- Zgjidhni një shufër sharre të përshtatshme për materialin qe do sharroni.
- Sharra shpuese mund të punojë me shufra të ndryshme sharruese.
  (Për materiale të ndryshme)

Zëvendësimi i shufrave të sharrës

Para se të ndryshoni tehun e sharrës, së pari duhet të kontrolloni nëse bateria është hequr.

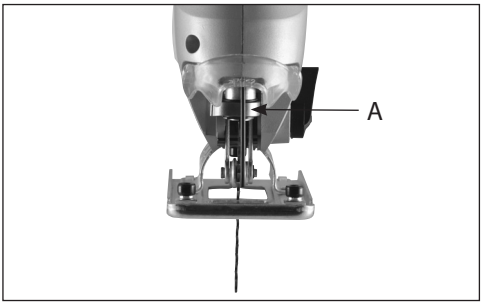

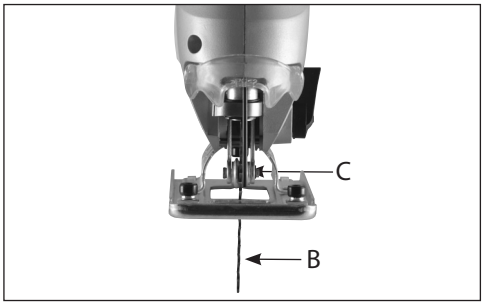

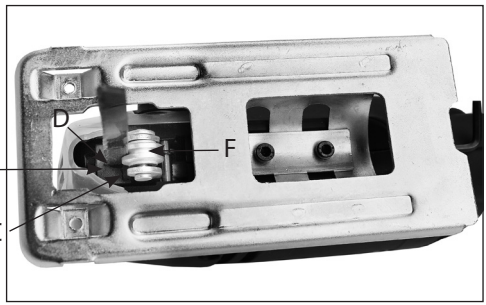

- Paloseni kapakun mbrojtës përpara.
- Për hapjen, rrotulloni djathtas çelësin me mbyllje të shpejtë (A).
- Futeni shufrën e sharrës (B) nb folenë (C) të sharrës shpuese.
- Bëni kujdes që shufra e sharrës të qëndrojë në vrimën (D) të folesë si dhe në vrimën (F) e kushinetës udhëzuese.
- Shtypeni shufrën e sharrës në fole deri në fund.
- Shtrëngoni fletën e sharrës duke rrotulluar majtas çelësin (A).
- Paloseni përsëri mbulesën mbrojtëse.

Rregullimi i këmbalecit të sharrës

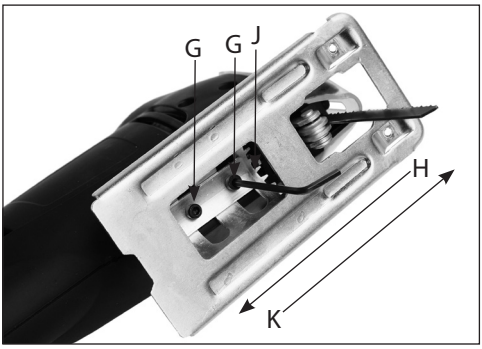

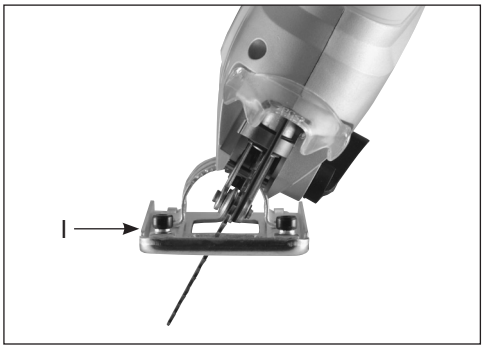

- Lironi dy vidhat gjashtëkëndore (G) në sharrë duke përdorur çelësin gjashtëkëndor të dhënë.
- Lëvizeni këmbalecin e sharrës nga pas (H).
- Rregullojeni këmbalecin e sharrës majtas ose djathtas (I) në këndin e dëshiruar të sharrës maksimalisht 0-45°.
- Këndin e përzgjedhur mund ta lexoni në shkallëzimin e gradëve (J), që ndodhet në këmbalecin e sharrës.
- Lëvizeni këmbalecin e sharrës sërish përpara (K) derisa këmbaleci i sharrës të mbërthehet në vendin me shenjën përkatëse.
- Shtrëngoni sërish këmbalecin e sharrës me dy vidat gjashtëkëndore (G).

Përdorimi i çelësit
- Çelësi i ndezjes/fikjes (3) ndodhet në dorezën manuale të sharrës shpuese.
- Fillimisht shtypni butonin e sigurisë (2) dhe pastaj çelësin e ndezjes/fikjes (3).
- Me çelësin e ndezjes/fikjes (3) ju mund të kontrolloni vazhdimisht numrin e goditjeve. Sa më shumë që shtypni çelësin, aq më i lartë është numri i goditjeve.

Fikur
- Lëshoni çelësin e ndezjes/fikjes (3).

Përzgjedhja e lëvizjeve të pistonit

Shufra e sharrës mund të bëjë dy lëvizje, me ose pa lëvizjen e pendulit. Lëvizja e pendulit shpërndan presionin përmes trajektores eliptike në gjithë rrugën që përshkon sharra dhe kështu bën që rezultati i sharrimit të jetë më i shpejtë.

Pajisja ka nevojë për më pak ushtrim force dhe në një farë mënyrë ecën vetë. Njëkohësisht lëvizja e pendulit redukton nxehtësimin e fërkimit tek shufra e sharrës, duke rritur kështu jetëgjatësinë e saj.

Lëvizja e pendulit mund të rregullohet në më shumë nivele. Pa lëzivjen e pendulit (Niveli 0) mund të sharrohet në materiale të holla dhe prej metali. Nivelet nga një deri nv tre përdoren për sharrimin më të shpejtë në materialet prej druri ose plastike.

Thithja e pluhurit

Sharra segë është e pajisur për të pranuar një përshtatës për nxjerrjen e pluhurit (10) në të cilin mund të lidhni një fshesë me korrent për të gjitha qëllimet. Thithja e pluhurit ndodh në mënyrë të drejtpërdrejtë tek shufra e sharrës, përmes kanalit thithës deri në fshesën me korrent. Nën shufrën e sharrës formohet me anën e një shtrese transparente mbrojtëse, një dhomëzë, e cila thith vazhdimisht. Përparësitë e thithjes së pluhurit: pamje më e qartë e vendit të prerjes, vend pune
më i pastër dhe ajër i pastër për t'u thithur.

Vënia në punë

- Ndizeni sharrën shpuese dhe vendoseni këmbalecin e sharrës mbi material.
- Lëvizeni sharrën ngadalë mbi vijën e parashënuar ku do sharroni dhe lëvizeni sharrën shpuese ngadalë përpara.
- Puthiteni sharrën shpuese mirë mbi materialin që po sharroni. Përndryshe, sharra shpuese do të vibrojë dhe shufra e sharrës do të thyhet.

Sharrimi me shpim

Kur sharra nuk vendoset dot në skajin e materialit që duhet të sharroni ose kur nuk është shpuar asnjë vrimë paraprakisht, duhet të „sharroni me shpim". Kjo realizohet si më poshtë:

- Vendoseni sharrën shpuese me pjesën e përparme të rrumbullakosur të këmbalecit të sharrës.
- Ndizeni sharrën shpuese dhe lëreni shufrën e sharrës të ulet ngadalë përposh, derisa të prekë materialin.
- Lërjani punën tani sharrës dhe futeni shufrën e sharrës ngadalë në material.
- Pasi ta keni ngulur sharrën në material, mund të vazhdoni sharrimin në pozicionin normal.

Për këtë lloj sharrimi mund të të shponi gjithashtu një vrimë edhe me trapan (e cila është mjaftueshëm e madhe për shufrën e sharrës). Së fundi, ndiqni hapat e mësipërme përkatëse.

Mirëmbajtja

Gjithmonë hiqni baterinë para mirëmbajtjes dhe pastrimit. Mos përdorni asnjëherë ujë ose lëngje të tjera për pastrimin e pjesëve elektrike të sharrës.

- Mbajeni këmbalecin e sharrës gjithmonë të pastër, në mënyrë që gjatë sharrimit të mos ketë pasaktësi.
- Mbajeni pjesën e jashtme të sharrës të pastër, në mënyrë që gjithë pjesët të lëvizin gjithmonë siç duhet dhe pa u konsumuar.
- Mbajeni kanalin e ajrimit të motorit të pastër, në mënyrë që motori të mos mbinxehet.
- Kur furçat prej qymyri konsumohen, sharra shpuese do të fiket vetë Në këtë rast, çojeni sharrën shpuese tek shitësi juaj i „Workers Best".
- Grasatojeni rregullisht kushinetën udhëzuese.

Defektet

Në rastin kur sharra shpuese nuk funksionon si duhet, po ju paraqesim më poshtë disa nga shkaqet e mundshme si dhe zgjidhjet përkatëse.

PROBLEMI	SHKAQET E MUNDSHME	VEPRIMI I REKOMANDUAR
Motori elektrik nxehet deri në më shumë se 70 °C.	Motori mbingarkohet.	Sharroni me një ritëm më të ulët dhe lëreni motorin të ftohet.
	Motori ka defekt.	Sillni sharrën e dorës me bateri te shitësi juaj Workers Best për inspektim dhe/ose riparim.
Pajisja e ndezur nuk funksionon.	Bateria është shkarkuar.	Hiqni baterinë.
	Karikoni baterinë.	Zëvendësoni baterinë.
	Pajisja ka defekt.	Sillni sharrën te shitësi juaj i Workers Best për inspektim dhe/ose riparim.
Sharra shpuese mezi ecën mbi linjën e shënjuar të sharrimit.	Disku i sharrës është shtrembëruar ose është e pamprehur.	Ndryshoni diskun e sharrës. (Për kënde të ngushtë përdorni një disk sharre të posaçëm për kënde.)
Gjatë sharrimit, materiali që po sharrohet fillon të dridhet shumë fort.	Shufra e sharrës është mbinxehur ose është shformuar.	Ndryshoni diskun e sharrës.
Sharra bën shumë zhurmë ose punon në mënyrë të parregullt.	Furçat prej qymyri janë konsumuar.	Çojeni sharrën shpuese për kontroll te shitësi juaj i "Workers Best".

Veglat në shërbim dhe mbrojtja e ambientit

Nëse mjeti juaj është shfrytëzuar gjatë, sa që duhet të zëvendësohet, ose nuk është i përdorshëm, mendoni ju lutem në mbrojtjen e ambientit. Veglat nuk hudhen në mbeturina normale. Të veqantat mund të klasifikohen në mënyrë të përshtatshme për ambient.

Udhëzime të rëndësishme

Mbeturinat e veqanta jo në mbeturina shtëpiake

Të mos hidhen në ujë - Rrezik për jetë

Të mos hidhen në zjarr

Temperatura maksimale e mjedisit 50 ° C

Pika e gjelbër

GARANCIA

Garancia jepet në përputhje me dispozitat përkatëse të garancisë ligjore/garancive kombëtare në të cilat është blerë produkti.
Asnjë garanci nuk mund të jepet për dëmet ose mangësitë që rezultojnë nga përdorimi jo si duhet i produkteve të shitura.
Nëse ndodh ndonjë problem ose defekt, gjithmonë kontaktoni shitësin tuaj. Kontraktuesi juaj zakonisht mund të korrigjojë problemin ose defektin direkt.

Përjashtohen nga garancia:

- Bateritë
- Të gjithë aksesorët (siç janë p.sh.: karikues etj)
- Pjesë konsumi (p.sh.: Brushat e karbonit, çelsa, kabllo, guarnicione etj.)
- Përdorimi i papërshtatshëm ose jo i saktë
- Moskryerja e vënies në punë nga pronari ose një palë e tretë
- Riparimi ose zëvendësimi i komponentëve
- Dëmet që duhen riparuar si shkak i përdorimit jo korrekt, të konsumit normal apo të
- mungesës së mirëmbajtjes dhe riparimit.
- Produkte të përdorura për qëllime komerciale, profesionale ose për qera.
- Dëmet e shkaktuara nga mosrespektimi i udhëzimeve të përdorimit

Kërkesa juaj e garancisë mund të njihet vetëm nëse:

- mund të dorëzohet një fletë blerjeje (data e blerjes) në formën e një fature
- karta e garancisë është e mbushur plotësisht
- pajisjet nuk janë riparuar dhe/ose janë zëvendësuar nga palët e treta
- pajisja nuk ka funksionuar në mënyrë të papërshtatshme
- nuk ekziston forca madhore
- një përshkrim i defektit është në dispozicion

Dispozitat e garancisë zbatohen së bashku me kushtet tona të ofrimit dhe të shitjes.

Deklaratë Konformiteti e BE-së

Prodhuesi/ Agjenti:

AHS GmbH
Uhlandstraße 50
A-4600 Wels
Austria

Produkti:

Sharrë segë me bateri
WB 18V-BSS CPF

Nëpërmjet kësaj ne deklarojmë me përgjegjësi se makineritë e përshkruara më sipër, nga ana e modelit dhe ndërtimit, si dhe variantet që kemi hedhur në treg, përmbushin të gjitha kërkesat e udhëzimeve të mëposhtme, duke respektuar standarded e listuara më poshtë.
Pa një marrëveshje me ne për ndryshime të produktit kjo deklaratë e humb vlefshmërinë. Dokumentacioni teknik vihet në dispozicion nga nënshkruesi.

Udhëzime:

- 2014/30/EU
- 2006/42/EG

Standarde:

- EN 61000-3-2:2014
- EN 61000-3-3:2013
- EN 55014-1:2017
- EN 55014-2:2015
- EN 62841-1:2015
- EN 62841-2-11:2016

Wels, 01. 09. 2021

Klaus Estfeller, CEO
AHS GmbH, Uhlandstraße 50, A-4600 Wels, Austria

BG

ПОЗДРАВЯВАМЕ ВИ ЗА ПОКУПКАТА НА АКУМУЛАТОРЕН ПРОБОДЕН ТРИОН ОТ WORKERS BEST CORDLESS POWER FAMILY

Моля, прочетете следните указания за употреба преди пускане в действие. Вземете под внимание инструкциите за безопасност в това упътване за употреба.

ОПИСАНИЕ НА ПРОДУКТА

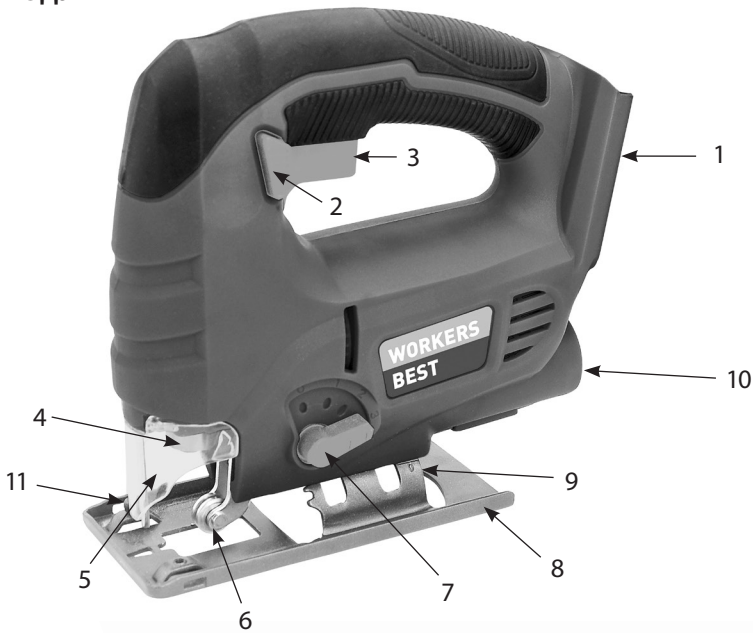

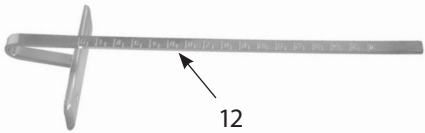

1. Гнездо на акумулаторната батерия
2. Бутон за аварийно изключване
3. Прекъсвач за включване / изключване
4. Поставка за циркулярния лист
5. Предпазен капак
6. Водеща ролка
7. Превключвател за настройка на махалото
8. Регулируема подложка за рязане
9. Разграфена скала за подложката за рязане
10. Връзка за аспиратора
11. Регулировъчен винт за паралелния ограничител
12. Паралелен ограничител

Технически данни:

Захранване на мотора:	18 V d.c.
Брой удари	0-2300/мин.
Дълбочина на рязане в дърво / в стомана	100/10 мм
височини на махалото	4
Ниво на шума: (LPA):	88 dB(A)
Несигурност (KPA):	3 dB(A)
Ниво на звуковата мощност (LWA):	99 dB(A)
Несигурност (KWA):	3 dB(A)
Стойност на вибрационна емисия:	ah,B = 4,37 m/s^2
	ah,M = 6,63m/s^2
Неустойчивост (Kcw):	1,5 m/s^2
Скосено рязане	0-45°
Тегло	1,80кг.
Прочетете упътването за употреба	
Носете защита на слуха, защитни очила и ръкавици	
Да не се използва при дъжд, предпазвайте от влага	
Дръжте други лица на разстояние	
AHS, Uhlandstraße 50, A-4600 Wels	

Указание!

Уредът се доставя без акумулаторни батерии и зарядно устройство и може да се използва само с литиево-йонните акумулаторни батерии на Workers Best Cordless Power Family!

Литиево-йонните акумулаторни батерии на Workers Best Cordless Power Family могат да се зареждат само със зарядните устройства от това семейство системи!

За допълнителна информация относно акумулаторните батерии и зарядните устройства се свържете с най-близкия дистрибутор на или за по-подробна информация посетете нашия уебсайт www.workers-best.com.

Посочената в тези указания стойност на вибрационна емисия е установена в съответствие с тестовата процедура, одобрена в стандарт EN60745 и може да бъде използвана за сравнение на електроинструмента с друг подобен уред. Тази стойност може да се използва и за предварително изчисляване на вибрационното натоварване.

Посочената стойност на вибрационната емисия съответства на действителните приложения на електрическия инструмент. Ако все пак електрическият инструмент бъде използван за други приложения, с неодобрени принадлежности или при недостатъчна поддръжка, нивото на вибрациите може да се отклонява. Това може да увеличи значително вибрационното натоварване през цялото време на работа с уреда. За точно изчисляване на вибрационното натоварване би трябвало да се вземе в предвид и периодът от време, в който уредът е изключен или работи, но на празни обороти. Това може да намали значително вибрационното натоварване

през цялото време на работа с уреда. Погрижете се за допълнителни мерки за безопасност на оператора против действието на вибрациите, като например: Поддръжка на електроинструмента и на принадлежностите, поддържане на топли ръце, организация на работните процеси.

Използване по предназначение

Електрическият инструмент е предназначен за рязане на дървесина, желязо, цветни метали и пластмаси чрез използването на подходящ циркулярен лист за рязане.
Употребявайте машината само според предназначението й! Всяка употреба, извън тази, е не по предназначение. За наранявания от всякакъв вид или щети, произлизащи от такава употреба, носи отговорност позвателят и не производителят. По предназначение нашите уреди не са конципирани за заначтчийска, промишлена или индустриална употреба. Ако този уред бъде употрябан в рамките на едно занаятчийско, промишлно или индустриално предприятие, той е изключен от гаранцията.

При използването на уреди трябва да се спазват указанията за безопасност, за да се предотвратят наранявания и вреди. По тази причина прочетете внимателно упътването за употреба/указанията за безопасност. Съхранявайте добре тези документи, за да имате достъп до информацията по всяко време. Ако Ви се наложи да предадете уреда на други лица, приложете към него и упътването за употреба/указанията за безопасност. Не поемаме отговорност за злополуки или вреди, възникнали поради неспазването на това упътване и на указанията за безопасност.

Общи указания за безопасност за електроинструменти

ПРЕДУПРЕЖДЕНИЕ! Прочетете всички инструкции за безопасност, указания, илюстрации и технически данни, предоставени с този електроинструмент. Пропуски при спазването на следващите разпоредбите могат да причинят електрически удар, пожар и/или тежки наранявания.

Запазете всички указания за безопасност и разпоредби за в бъдеще.
Употребеното в указанията за безопасност понятие „електроинструмент“ се отнася за захранвани от мрежата електроинструменти (с мрежов проводник) или електроинструменти работещи с акумулаторна батерия (без мрежов проводник).

1. **Безопасност на работното място**

a. **Поддържайте работното си място чисто и добре осветено.** Безредие или неосветена работна зона могат да доведат до злополуки.
b. **Не работете с електроинструмента във взривоопасна среда, в която има запалими течности, газове или прах.** Електроинструментите създават искри, които могат да възпламенят праха или газовете.
c. **Дръжте надалеч деца и други лица по време на работа с електроинструмента.**

При разсейване може да загубите контрол над инструмента.

2. Електрическа безопасност

a. **Свързващият щекер на електроинструмента трябва да пасва към контакта. Щепселът в никакъв случай да не бъде променян. Да не се употребяват никакви адапторни щекери заедно със защитно-заземените електроинструменти.** Непроменените щекери и пасващи към тях контакти намаляват риска от електрически удар.

b. **Избягвайте контакт на части от тялото със заземени повърхности като тръби, нагревателни елементи, печки и хладилници.** Съществува повишен риск от токов удар, ако тялото ви е заземено.

c. **Дръжте уреда далеч от дъжд или влага.** Проникването на вода в електроинструмента повишава опасността от токов удар.

d. **Не ползвайте кабела не по предназначение, за носене на електроинструмента, окачване или за изтегляне на щекера от контакта. Дръжте свързващия кабел далеч от топлина, масло, остри ръбове или движещи се части.** Повредените или усукани кабели увеличават риска от електрически удар.

e. **Когато работите на открито с даден електроинструмент, употребявайте само удължителни кабели, които са подходящи за работа на открито.** Употребата на удължителен кабел, подходящ за работа на открито, намалява риска от електрически удар.

f. **Ако употребата на електроинструмента във влажна среда е неизбежна, използвайте дефектнотокова защита.** Употребата на дефектнотокова защита намалява риска от електрически удар.

3. Безопасност на хора

a. **Бъдете внимателни, съсредоточавайте се в действията си и се отнасяйте разумно към работата с електроинструмента. Не употребявайте електроинструмент, когато сте уморени или сте под влиянието на наркотици, алкохол или медикаменти.** Момент на невнимание при употребата на уреда може да доведе до сериозни наранявания.

b. **Носете лични предпазни средства и винаги защитни очила.** Носенето на лични предпазни средства, като противопрахова маска, неплъзгащи се защитни обувки, защитна каска или защита за слуха според вида на употребата на електроинструмента намалява риска от наранявания.

c. **Избягвайте нежелано пускане в експлоатация. Убедете се, че електроинструментът е изключен, преди да го свържете със електрозахранването и/или акумулаторната батерия, преди да го вземете или носите.** Ако при носене на инструмента държите пръста си на включвателя или включите инструмента към електрозахранването, това може да доведе до злополуки.

d. **Отстранете настройващите инструменти или гаечни ключове, преди да включите електроинструмента.** Инструмент или ключ, намиращ се в дадена въртяща се част на електроинструмента, може да доведе до наранявания.

e. **Избягвайте неправилна стойка на тялото. Подсигурете стабилно положение и пазете равновесие по всяко време.** По този начин можете контролирате по-добре електроинструмента при неочаквани ситуации.
f. **Носете подходящо облекло. Не носете широки дрехи или украшения. Дръжте косата и дрехите си далеч от движещите се части.** Свободни дрехи, украшения или дълги коси могат да бъдат захванати от движещите се части.
g. **Ако могат да се монтират прахозасмукващи или прахоулавящи приспособления, те трябва да се свържат и да се използват правилно.** Употребата на прахозасмукване може да намали опасностите от прах.
h. **Не си създавайте фалшиви илюзии за безопасност и не пренебрегвайте правилата за безопасност за електроинструменти, дори и когато сте запознати с тях вследствие на многократна употреба на електроинструмента.** Невнимателни действия могат да доведат за части от секундата до тежки наранявания.

4. Употреба и обслужване на електроинструмента

a. **Не претоварвайте електроинструмента. Използвайте за подходящ за работата Ви електроинструмент.** С подходящия електроинструмент ще работите по-добре и по-сигурно в зададения диапазон на мощността.
b. **Не ползвайте електроинструмент, чийто включвател е дефектен.** Електроинструмент, който не може да бъде включен или изключен, е опасен и трябва да бъде поправен.
c. **Изтеглете щепсела от контакта и/или махнете акумулаторната батерия, преди да предприемете настройки на уреда, подмяна на части от инструмента или прибиране на електроинструмента.** Тази предпазна мярка ще попречи на нежеланото стартиране на уреда.
d. **Съхранявайте електроинструментите, които не са в употреба, недостъпни за деца. Не предоставяйте уреда за ползване на лица, които не са запознати с него или не са прочели тези указания.** Електроинструментите са опасни, когато се ползват от неопитни лица.
e. **Поддържайте електроинструментите и работните инструменти. Проверете дали подвижните части функционират безупречно и не заяждат, дали има счупени или повредени части, които да попречат на работата на електроинструмента. Преди употреба на уреда осигурете ремонт на повредените части.** Много злополуки са вследствие на лоша поддръжка на електроинструментите.
f. **Поддържайте режещите инструменти остри и чисти.** Грижливо поддържаните режещи инструменти с остри режещи ръбове се заклещват по-рядко и са по-лесни за водене.
g. **Употребявайте електроинструмента, работния инструмент, работните инструменти и др. в съответствие с тези указания. Освен това вземете предвид условията на труд и работата, която трябва да се извърши.** Употребата на електроинструменти за други, освен предвидените приложения, може да доведе до опасни ситуации.
h. **Поддържайте дръжките и захватните повърхности сухи, чисти и без масло**

и смазка. Хлъзгави дръжки и захватни повърхности не позволяват надеждно управление и контрол на електроинструмента в непредвидени ситуации.

5. Употреба и обслужване на инструмента с акумулаторна батерия

a. **Зареждайте акумулаторните батерии само в зарядни устройства, които се препоръчват от производителя.** При зарядни устройства, предназначени за само един определен вид акумулаторни батерии, съществува опасност от възникване на пожар, ако те се използват с други акумулаторни батерии.

b. **Използвайте само предвидените за това акумулаторни батерии в електроинструментите.** Използването на други акумулаторни батерии може да предизвика наранявания и опасност от пожар.

c. **Дръжте неизползваната акумулаторна батерия далеч от кламери, монети, ключове, пирони, болтове или други малки метални предмети, които биха могли да послужат като проводници за създаване на ел. контакт.** Късото съединение между полюсите на акумулаторната батерия може да предизвика изгаряния или пожар.

d. **При неправилно използване от акумулаторната батерия може да изтече течност. Избягвайте контакт с тази течност. При случаен контакт изплакнете с вода. Ако течността попадне в очите, потърсете допълнително лекарска помощ.** Изтеклата акумулаторна течност може да причини кожни раздразнения или изгаряния.

e. **Не използвайте повредена или променена акумулаторна батерия.** Повредени или променени акумулаторни батерии могат да бъдат непредвидими и да предизвикат пожар, експлозия или опасност от нараняване.

f. **Не излагайте акумулаторната батерия на огън или много високи температури.** Огън или много високи температури над 130 °C могат да предизвикат експлозия.

g. **Следвайте всички указания за зареждане и никога не зареждайте акумулаторната батерия или акумулаторния инструмент извън посочения в ръководството за експлоатация температурен диапазон.** Неправилното зареждане или зареждането извън допустимия температурен диапазон може да унищожи акумулаторната батерия и да увеличи опасността от пожар.

6. Обслужване

a. **Електроинструментът трябва да се поправя само от квалифициран персонал и само с оригинални резервни части.** С това се осигурява поддържането на безопасността на електроинструмента.

b. **Никога не обслужвайте повредени акумулаторни батерии.** Всяка поддръжка на акумулаторни батерии трябва да се извършва само от производителя или от оторизирани сервизи.

7. Указания за безопасност за триони с възвратно-постъпателно движение

Дръжте електроинструмента за изолираните повърхности на захващане, когато извършвате работа, при която инструментът може да удари скрити електропроводници или собствения си свързващ проводник. Контактът със

захранващ проводник може да постави под напрежение и металните части на уреда и да доведе до токов удар.

Закрепете и обезопасете обработвания детайл към стабилна основа чрез притискане или по друг начин. Когато държите обработвания предмет само с ръка или срещу тялото си, той остава нестабилен, което може да доведе до загуба на контрол.

Избор на циркулярен лист

- Избирайте подходящ циркулярен лист за обработвания материал.
- Прободният трион може да се използва с различни циркулярни листове за рязане. (за различни материали)

Смяна на циркулярния лист

Преди да смените циркулярния лист, първо трябва да проверите, дали е отстранена акумулаторната батерия.

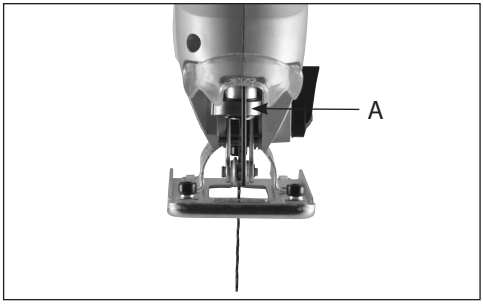

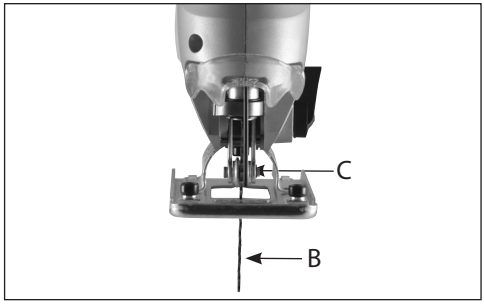

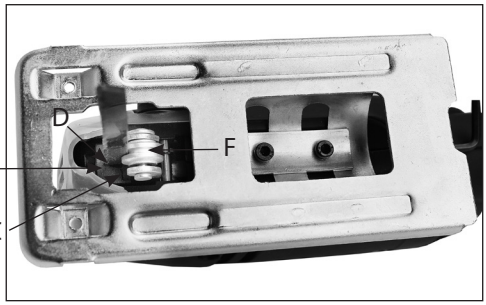

- Отворете напред предпазния капак.
- За да го отворите, завъртете бързодействащата закопчалка (A) надясно.
- Поставете циркулярния лист (B) в гнездото (C) на прободния трион.
- Внимавайте циркулярният лист да прилегне в жлеба (D) на гнездото, както и в жлеба (F) на водещата ролка.
- Натиснете циркулярния лист възможно най-навътре в гнездото.
- Затворете отново назад предпазния капак.

Преместване на подложката за рязане

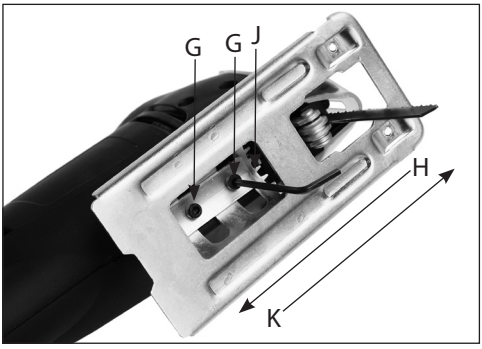

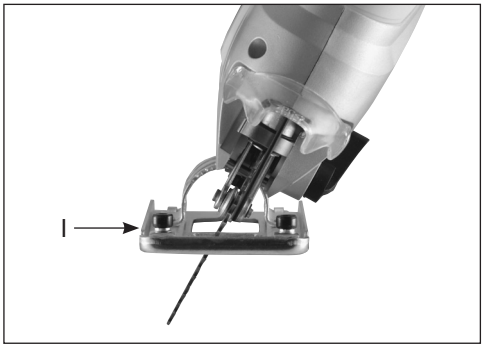

- Развийте двата болта с вътрешен шестостен (G) на подложката за рязане с помощта на включения в доставката шестостенен ключ.
- Преместете подложката за рязане назад (H).
- Преместете подложката за рязане наляво или надясно (I) под желания ъгъл на рязане от максимално 0-45°.
- Можете да отчетете настроения ъгъл от разграфената скала (J), която се намира върху подложката за рязане.
- Преместете подложката за рязане напред (K), докато прилегне с изщракване в зададената маркировка.
- Закрепете отново подложката за рязане с двата болта с вътрешен шестостен (G).

Обслужване на превключвателя

- Превключвателят за вкл./изкл. (3) се намира на ръкохватката на прободния трион.
- Първо натиснете бутона за аварийно изключване (2) и след това включвателя/изключвателя (3).
- С превключвателя за вкл./изкл. (3) можете да управлявате плавно броя на ходовете. Колкото по-навътре натискате превключвателя, толкова по-висок става броят на ходовете.

Изключвам

- Отпуснете превключвателя за вкл./изкл. (3).

Настройка на вибриращото ножче

Циркулярният лист може да изпълнява два вида движения, с или без люлеещо се движение. Махалообразното движение разпределя чрез елипсовидна линия натиска върху цялото протежение на рязане и осигурява по-бързо напредване при рязане.

Уредът се нуждае от по-малко придвижване и така да се каже работи от само себе си. Едновременно с това махалообразното движение намалява топлината от триенето върху циркулярния лист и с това увеличава неговия полезен живот.

Махалообразното движение може да се настрои на няколко степени. Без люлеещо движение (степен 0) се извършва рязане в тънки материали и метали. Степените от една до три се използват за по-бързо рязане в дървесина или пластмаса.

Изсмукване на прахта

Махалният прободен трион е оборудван за поставянето на адаптор за изсмукване на прахта (10), към който можете да свържете универсална прахосмукачка. Изсмукването се извършва направо от циркулярния лист посредством отводния канал в прахосмукачката. Пред циркулярния лист се образува камера чрез прозрачен предпазен капак, от която прахта се изсмуква непрекъснато. Предимства на изсмукването: Невъзпрепятстван изглед върху мястото на рязане, чисто работно място и несъдържащ прах въздух за дишане.

Пускане в експлоатация

- Включете прободния трион и поставете подложката за рязане върху обработвания предмет.
- Движете триона бавно върху отбелязаната предварително линия на рязане и бавно придвижвайте прободния трион по нея.
- Натискайте прободния трион здраво върху обработвания материал. В противен случай прободният трион може да вибрира и да се счупи циркулярният лист.

Рязане под скосен ъгъл

Когато трионът не се използва странично спрямо обработвания материал или ако не е пробит отвор, трябва да режете под скосен ъгъл. Това става по следния начин:

- Насочете прободния трион със заобленатa предна страна на подложката за рязане.
- Включете прободния трион и оставете циркулярния лист да се плъзне бавно надолу, докато докосне обработвания материал.
- След това оставете триона да работи и пуснете циркулярния лист да навлезе бавно в обработвания материал.
- Когато сте навлезли през обработвания материал, можете да продължите да режете с прободния трион в нормално положение.

За този вид рязане можете също и да пробиете отвор с бормашина (който да е достатъчно голям за циркулярния лист на прободния трион). След това процедирайте според описаните по-горе стъпки.

Поддръжка

Винаги изваждайте акумулаторната батерия преди поддръжка и почистване. Никога не използвайте вода или други течности за почистване на електрическите части на триона.

- Поддържайте подложката за рязане винаги чиста, за да не възникнат неточности при рязане.
- Поддържайте външната страна на триона чиста, за да могат всички части да се придвижват винаги точно и безпрепятствено.
- Поддържайте вентилационния отвор на мотора чист, за да не се прегрява.
- Ако карбоновите четки се износят, прободният трион се изключва самостоятелно. В такъв случай занесете прободния трион на Вашия договорен търговец на “Workers Best”.
- Редовно смазвайте водещата ролка.

Неизправности

Ако прободният трион не функционира правилно, Ви показваме тук някои възможни причини и съответните решения за тях.

ПРОБЛЕМ	ВЪЗМОЖНА ПРИЧИНА	ПРЕПОРЪЧВАНИ МЕРКИ
Електромоторът се загрява до повече от 70 °C.	Моторът е претоварен.	Работете на по-ниски обороти и оставете мотора да се охлади.
	Моторът е повреден.	Занесете прободния трион за проверка и/или ремонт на вашия дистрибутор на Workers Best.
Включеният уред не функционира.	Акумулаторната батерия е празна.	Заредете акумулаторната батерия.
	Акумулаторната батерия е дефектна.	Сменете акумулаторната батерия.
	Уредът е дефектен.	Занесете триона за проверка и/или ремонт на вашия дистрибутор на Workers Best.
Прободният трион се придвижва трудно по маркираната линия.	Циркулярният лист е изкривен или затъпен.	Сменете циркулярния лист. (За тесни радиуси на кривите използвайте циркулярен лист за криви.)
При рязане детайлът започва да вибрира силно.	Циркулярният лист е прегрял или се е деформирал.	Сменете циркулярния лист.
Прободният трион издава прекалено висок шум или работи много неравномерно.	Карбоновите четки са износени.	Занесете прободния трион за проверка на вашия дистрибутор на „Workers Best“.

Ненужните вече инструменти и защитата на околната среда

Ако Вашият инструмент е така интензивно ползван, че един ден трябва да бъде заменен, или ако нямата повече нужда от него, помислете моля и за защитата на околната среда. Инструментите нямат място на нормалното сметище за домакински отпадъци. Те могат да бъдат преработени по начин, който не замърсява околната среда.

Важно указание

Специалните отпадъци не заедно с домакинските отпадъци

Околна температура максимално 50 ° C

Не хвърляйте във вода – опасност за живота

Зелена точка

Не хвърляйте в огън

ГАНЦИЯ

Гаранцията се предоставя в съответствие с приложимите законови изисквания за гаранция, в страната, в която е закупен продукта.
Гаранцията не покрива щети или недостатъци, произтичащи от неправилна употреба на продадените продукти.
При появяването на проблем или дефект, винаги най-напред се свържете с Вашия търговец. В повечето случаи Вашият търговец може да отстрани директно проблема или дефекта.

Гаранцията не покрива:

- акумулаторни батерии
- всички принадлежности (като напр.: зарядни устройства и др.)
- износващи се части (напр.: графитни четки, ключове, кабели, уплътнения и др.)
- неподходяща или неправилна употреба
- неправилно пускане в действие от собственика или трети лица
- ремонт или подмяна на компоненти
- дефекти, които се дължат на неподходящо използване, нормално износване или недостатъчни
- поддръжка и обслужване.
- продукти, използвани за търговски, професионални цели, или отдаване под наем.
- щети, причинени от неспазване на ръководството за употреба.

Вашата гаранционна претенция може да бъде призната, когато:

- може да бъде представен документ за покупката (дата на покупката), във вид на касова квитанция
- гаранционната карта е цялостно попълнена
- по уреда не са извършвани ремонти и/или заменяни компоненти от трети лица
- уредът не е използван неправилно
- не е налично форсмажорно въздействие
- представено е описание на дефекта

Гаранционните условия са в сила заедно с нашите условия за доставка и продажба.

ЕС Декларация за съответствие

Производител / упълномощено лице:

AHS GmbH
Uhlandstraße 50
A-4600 Wels
Austria

Продукт:

Акумулаторен прободен трион
WB 18V-BSS CPF

С настоящото декларираме на своя собствена отговорност, че описаните по-горе машини, въз основа на своята принципна схема и конструкция, в изпълненията, в които се предлагат от нас на пазара, като се имат предвид посочените по-долу стандарти, са в съответствие с всички изисквания на изброените по-долу директиви.
При една несъгласувана с нас промяна на уредите, тази декларация губи своята валидност.
Техническата документация може да се получи от лицето, положило подписа си върху настоящото.

Директиви:

- 2014/30/EU
- 2006/42/EG

Стандарти:

- EN 61000-3-2:2014
- EN 61000-3-3:2013
- EN 55014-1:2017
- EN 55014-2:2015
- EN 62841-1:2015
- EN 62841-2-11:2016

Wels, 01. 09. 2021

Klaus Estfeller, CEO
AHS GmbH, Uhlandstraße 50, A-4600 Wels, Austria

CZ

BLAHOPŘEJEME VÁM K NÁKUPU AKUMULÁTOROVÉ PŘÍMOČARÉ PILY Z ŘADY WORKERS BEST CORDLESS POWER

Před zprovozněním si prosím přečtěte následující návod k obsluze. Dodržujte bezpečnostní pokyny uvedené v tomto návodu k obsluze.

POPIS PRODUKTU

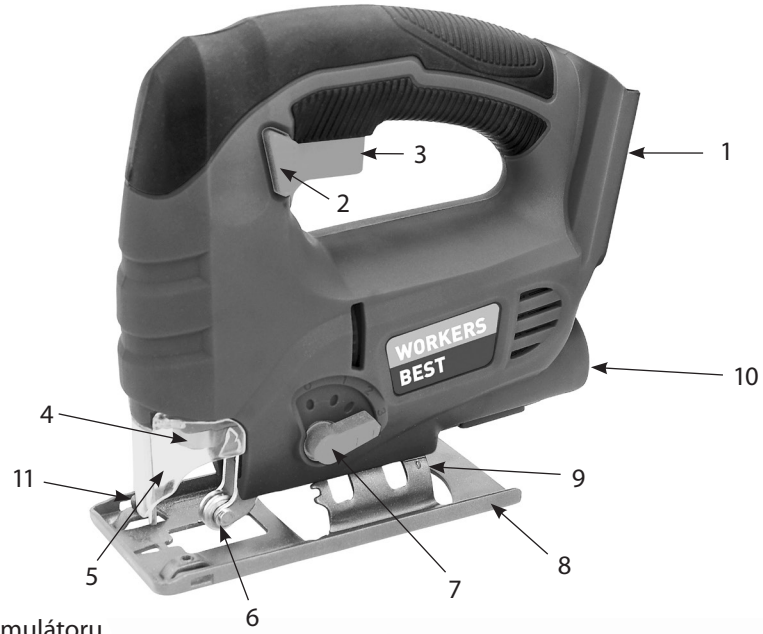

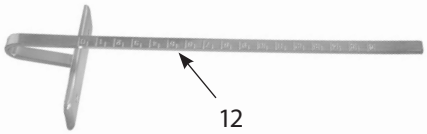

1. Konektor akumulátoru
2. Bezpečnostní spínač
3. Spínač ZAP/VYP
4. Uložení pilového listu
5. Ochranný kryt
6. Vodicí kolečka
7. Stavěcí přepínač výkyvu
8. Nastavitelná patka pily
9. Stupnice pro patku pily
10. Přípojka pro odsávání
11. Zajišťovací šrouby pro paralelní doraz
12. Paralelní doraz

Technické údaje:

Napájení motoru:	18 V d.c.
Počet zdvihů	0–2300/min.
Hloubka zářezu do dřeva / do oceli	100/10 mm
Stupně řezání	4
JHladina akustického tlaku (LPA):	88 dB(A)
Nejistota (KPA):	3 dB(A)
Hladina akustického výkonu (LWA):	99 dB(A)
Nejistota (KWA):	3 dB(A)
Emisní hodnota vibrací ah:	ah,B = 4,37 m/s^2
	ah,M = 6,63m/s^2
Nejistota (Kcw):	1,5 m/s^2
Šikmý řez	0-45°
Hmotnost	1,80 kg
Přečtěte si návod k použití	
Používejte ochranu sluchu, ochranné brýle a rukavice	
Nepoužívejte v dešti, chraňte před vlhkem	
Nepoužívejte přístroj v blízkosti jiných osob	
AHS, Uhlandstraße 50, A-4600 Wels	

Upozornění!
Přístroj se dodává bez akumulátorů a nabíječky a lze jej používat výhradně s lithium-iontovými akumulátory řady Workers Best Cordless Power!
Lithium-iontové akumulátory řady Workers Best Cordless Power lze nabíjet pouze nabíječkami z této řady!

Další informace o akumulátorech a nabíječkách získáte u nejbližšího prodejce nářadí a kutilských potřeb nebo na našich webových stránkách www.workers-best.com.

Emisní hodnota vibrací uvedená v těchto pokynech byla změřena pomocí zkušební metody dle normy EN 60745 a lze ji použít ke vzájemnému porovnání elektrických přístrojů. Hodí se také k předběžnému posouzení vznikajícího zatížení vibracemi.
Uvedená emisní hodnota vibrací odpovídá hlavním způsobům využití elektrického přístroje. Pokud by se však elektrický přístroj používal k jiným účelům, s jinými vložnými nástroji nebo byste jej dostatečně neudržovali, může se úroveň vibrací lišit. V důsledku toho může dojít ke značnému zvýšení úrovně zatížení vibracemi v průběhu celé pracovní doby. Požadujete-li přesné posouzení vznikajícího zatížení vibracemi, měli byste přihlédnout také k době, během níž je přístroj vypnutý, nebo běží, ale nepoužívá se. Tímto způsobem lze zatížení vibracemi v průběhu celé pracovní doby značně snížit. Stanovte doplňková bezpečnostní opatření na ochranu pracovníka obsluhy před účinky vibrací, například: údržba elektrického přístroje a vložných nástrojů, udržování rukou v teple, organizace pracovních procesů.

Používání v souladu s určením
Elektrický přístroj je určen k řezání dřeva, železa, barevných kovů a plastů pomocí odpovídajícího pilového listu.
Přístroj používejte jen v souladu s jeho určením! Jakékoli použití mimo tento rámec je v rozporu s jeho určením. Za poranění jakéhokoli druhu nebo škody, jež z toho vzniknou, ručí uživatel, nikoli výrobce.
V souladu se svým určením nejsou naše přístroje koncipovány pro použití řemeslníky, v komerčním provozu nebo v průmyslu. Pokud byste tento přístroj používali v rámci řemeslnického, komerčního nebo průmyslového provozu, je vyloučena záruka.

Při používání přístrojů je nezbytné dodržovat určitá bezpečnostní opatření, aby se předešlo poranění a vzniku škod. Pečlivě si proto přečtěte tento návod k obsluze / bezpečnostní upozornění. Dobře si jej uschovejte, abyste příslušné informace měli vždy po ruce. Pokud byste přístroj předávali jiným osobám, předejte jim společně s ním také tento návod k obsluze/bezpečnostní upozornění. Neručíme za úrazy nebo škody vzniklé nedodržením tohoto návodu a bezpečnostních upozornění.

Všeobecná bezpečnostní upozornění platná pro elektrické přístroje

VAROVÁNÍ! Přečtěte si všechny bezpečnostní pokyny, upozornění, znázornění na obrázcích a technické údaje, kterými tento elektrický přístroj disponuje. Nerespektování následně uvedených pokynů může vést k úrazu elektrickým proudem, k požáru a/nebo k těžkému poranění.

Veškeré bezpečnostní pokyny a upozornění uchovejte pro další použití.
Pojem „elektrický přístroj“ používaný v bezpečnostních upozorněních se týká elektrických přístrojů (se síťovým vedením) napájených ze sítě a elektrických přístrojů napájených akumulátorem (bez síťového vedení).

1. **Bezpečnost na pracovišti**

a. **Udržujte svůj pracovní prostor čistý a dobře osvětlený.** Nepořádek a neosvětlené pracoviště mohou být příčinou nehod.
b. **Nepracujte s elektrickým přístrojem ve výbušném prostředí, ve kterém se nacházejí hořlavé kapaliny, plyny nebo výbušný prach.** Elektrické přístroje vytvářejí jiskry, které mohou vznítit prach nebo hořlavé výpary.
c. **Během používání elektrického přístroje se nezdržujte v dosahu dětí a jiných osob.** V důsledku rozptylování můžete ztratit kontrolu nad přístrojem.

2. **Elektrická bezpečnost**

a. **Zástrčka kabelu elektrického přístroje musí odpovídat typu zásuvky. Tato zástrčka nesmí být žádným způsobem modifikována. Nepoužívejte konektor**

nabíjecího adaptéru spolu s uzemněným elektrickým přístrojem. Nepozměněné konektory a vhodné zásuvky snižují riziko úrazu elektrickým proudem.

b. **Vyvarujte se přímého kontaktu s uzemněnými tělesy, jako jsou trubky, topná tělesa, sporáky a chladničky.** Je-li Vaše tělo uzemněno, hrozí zvýšené riziko úrazu elektrickým proudem.

c. **Udržujte přístroj mimo dosah deště a vlhka.** Vniknutí vody do elektrického zařízení zvyšuje riziko úrazu elektrickým proudem.

d. **Připojovací kabel nikdy nepoužívejte k přenášení elektrického přístroje ani k jeho zavěšování či vytahování ze zásuvky. Chraňte připojovací kabel před horkem, oleji, ostrými hranami nebo pohyblivými součástmi.** Poškozený nebo překroucený připojovací kabel zvyšuje riziko úrazu elektrickým proudem.

e. **Pokud s elektrickým přístrojem pracujete venku, používejte vhodný prodlužovací kabel odpovídající venkovnímu prostředí.** Použití vhodného prodlužovacího kabelu pro venkovní prostředí snižuje riziko úrazu elektrickým proudem.

f. **Pokud už s elektrickým přístrojem musíte bezpodmínečně pracovat ve vlhkém prostředí, použijte vhodný ochranný vypínač proti chybnému proudu.** Použití proudového chrániče snižuje riziko zásahu elektrickým proudem.

3. Bezpečnost osob

a. **Buďte pozorní, dávejte pozor na to, co děláte a při práci s elektrickým přístrojem si počínejte rozumně. Elektrický přístroj nepoužívejte, jste-li unaveni nebo pod vlivem drog, alkoholu nebo léků.** Chvíle nepozornosti při používání zařízení může vést k velmi vážným zraněním.

b. **Používejte osobní ochranné prostředky a vždy ochranné brýle.** Používání osobních ochranných pomůcek, jako jsou – v závislosti na druhu a způsobu použití elektrického přístroje – respirátor, protiskluzová bezpečnostní obuv, ochranná helma nebo chrániče sluchu, snižuje riziko zranění.

c. **Zamezte náhodnému uvedení do provozu. Ujistěte se, že je elektrická přístroj vypnutý, než ho připojíte ke zdroji elektrického proudu a/nebo k baterii, než ho zvednete nebo ho budete přenášet.** Nehody může způsobit i držení elektrického přístroje za spínač během přenášení nebo připojení zapnutého elektrického přístroje k napájení.

d. **Před spuštěním elektrického přístroje odstraňte veškeré seřizovací nářadí a montážní klíče.** Nářadí či klíč nacházející se v rotační části elektrického přístroje může způsobit vážná poranění.

e. **Vyvarujte se abnormálního držení těla. Zajistěte si stabilní stanoviště a vždy udržujte rovnováhu.** Dojde-li k neočekávané situaci, budete moci elektrický přístroj lépe kontrolovat.

f. **Používejte vhodný pracovní oděv. Nenoste široký oděv či ozdoby. Dávejte pozor, aby se do rotujících částí přístroje nedostaly vlasy a části oděvu.** Volný oděv, šperky či dlouhé vlasy mohou být zachyceny rotujícími díly.

g. **Pokud lze namontovat zařízení na odsávání prachu nebo záchytné zařízení, je nutno je napojit a správě používat.** Odsávání prachu snižuje možná rizika hrozící v prašném prostředí.

h. **Nenechte se utěšit pocitem falešné bezpečnosti a neignorujte bezpečností pravidla platná pro elektrické přístroje ani tehdy, pokud elektrický přístroj po několikanásobném použití dobře znáte.** Neopatrné jednání může během několika zlomků vteřin způsobit závažná poranění.

4. Používání a zacházení s elektrickým přístrojem

a. **Elektrický přístroj nepřetěžujte. K práci používejte jen takový elektrický přístroj, který je pro tuto práci určen.** S příslušným elektrickým přístrojem se pracuje lépe a bezpečněji v udané oblasti výkonu.

b. **Nepoužívejte žádný elektrický přístroj, jehož spínač je defektní.** Pokud se elektrický přístroj již nedá zapnout nebo vypnout, je nebezpečný a musí být opraven.

c. **Před nastavováním přístroje, výměnou vložného nástroje či odložením elektrického přístroje vytáhněte zástrčku ze zásuvky a/nebo vyjměte akumulátor.** Toto preventivní opatření zabraňuje nechtěnému spuštění přístroje.

d. **Elektrické přístroje uchovávejte mimo dosah dětí. Zamezte v použití přístroje osobám, které s ním nejsou seznámeny nebo si nepřečetly tyto pokyny.** Elektrické přístroje jsou nebezpečné, používají-li je nezkušené osoby.

e. **Pečujte o elektrické přístroje a vložné nástroje s péčí. Zkontrolujte, zda se rotující díly přístroje volně otáčejí a nevzpřičují se, zda nedošlo k poškození či přelomení některých součástí a zda není snížena funkčnost elektrického přístroje. Poškozené díly nechejte před použitím elektrického přístroje opravit.** Příčinou mnoha nehod bývají špatně udržované elektrické přístroje.

f. **Řezací nástroje udržujte v ostrém a čistém stavu.** Pečlivě udržované řezací ústrojí s ostrými řeznými hranami se tolik nevzpřičuje a běží volněji.

g. **Elektrické přístroje, příslušenství, vložné nástroje apod. používejte v souladu s těmito pokyny. Berte ohled na pracovní podmínky a prováděnou činnost.** Používání elektrických přístrojů k jinému než určenému účelu může vést k nebezpečným situacím.

h. **Udržujte madla v suchém a čistém stavu a zamezte jejich znečištění olejem a tuky.** Klouzavé rukojeti a plochy rukojetí znemožňují v nepředvídatelných situacích bezpečné ovládání a kontrolu elektrického přístroje.

5. Použití a ošetřování akumulátorového nářadí

a. **Akumulátory nabíjejte pouze v nabíječkách doporučených výrobcem.** Nabíječka, která je vhodná pro určitý druh baterie, může způsobit požár při použití s jiným akumulátorem.

b. **Používejte pouze akumulátory určené pro daný typ elektrického přístroje.** Použití jiných baterií může vést ke zraněním a nebezpečí požáru.

c. **Volný akumulátor udržujte v dostatečné vzdálenosti od kancelářských svorek, mincí, klíčů, špendlíků, šroubů a jiných drobných kovových předmětů, které by mohly způsobit zkrat kontaktů.** Zkrat mezi kontakty akumulátoru může způsobit popáleniny nebo požár.

d. **Při nesprávném použití může z akumulátoru unikat kapalina. Vyhněte se kontaktu s ní. V případě náhodného kontaktu opláchněte postižené místo**

vodou. Při zasažení očí kapalinou vyhledejte lékařskou pomoc. Unikající kapalina akumulátoru může způsobit podráždění pokožky nebo popáleniny.

e. **Nepoužívejte poškozený nebo upravený akumulátor.** Poškozené nebo modifikované akumulátory se mohou chovat nepředvídatelně a mohou vést k požáru, výbuchu nebo riziku zranění.

f. **Nevystavujte akumulátor ohni ani nadměrným teplotám.** Požár nebo nadměrné teploty nad 130 °C mohou způsobit výbuch.

g. **Dodržujte všechny pokyny pro nabíjení a nikdy nenabíjejte akumulátor nebo akumulátorové nářadí mimo teplotní rozsah uvedený v návodu k obsluze.** Nesprávné nabíjení nebo nabíjení mimo schválený teplotní rozsah může akumulátor zničit a zvýšit riziko požáru.

6. Servis

a. **Svůj elektrický přístroj nechejte opravovat jen kvalifikovanými odborníky za použití originálních náhradních dílů.** Tím zajistíte, že zůstane zachována bezpečnost elektrického přístroje.

b. **Poškozené akumulátory nikdy neservisujte.** Veškerou údržbu akumulátorů by měl provádět pouze výrobce nebo autorizované zákaznické středisko.

7. Bezpečnostní pokyny pro pily s vratným pohybem

Když provádíte práce, při kterých může vložný nástroj narazit na skrytá elektrická vedení nebo vlastní připojovací vedení, držte elektrický přístroj za izolované rukojeti. Kontakt s vedením pod napětím může přivést elektrické napětí rovněž na kovové části přístroje a způsobit úraz elektrickým proudem.

Obrobek upevněte a zajistěte pomocí svěrky nebo jiným způsobem na stabilní podklad. Pokud obrobek přidržujete pouze rukou nebo jej tisknete proti tělu zůstává nestabilní, a to může vést ke ztrátě kontroly.

Výběr pilového plátu

- K řezání příslušného materiálu zvolte vhodný pilový plát.
- U této přímočaré pily lze použít různé pilové pláty.
  (Pro různé materiály.)

Výměna pilového plátu

Před výměnou pilového listu musíte nejprve zkontrolovat, zda byl vyjmut akumulátor.

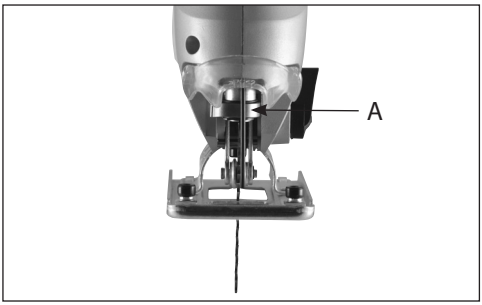

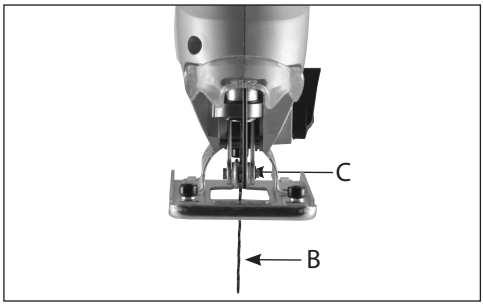

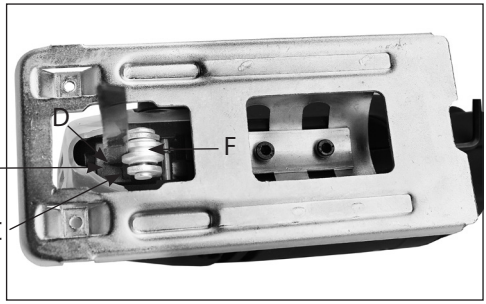

- Ochranný kryt sklopte dopředu.
- Pro otevření otočte rychloupínacím uzávěrem (A) doprava.
- Do úchytu (C) přímočaré pily nasaďte pilový plát (B).
- Dbejte přitom na to, aby pilový plát dosedal do drážky úchytu (D) i do drážky vodicích koleček (F).
- Zasuňte pilový plát pokud možno co nejhlouběji do úchytu.
- Pilový kotouč upevněte otočením uzávěru (A) doleva.
- Ochranný kryt znovu sklopte zpět.

Nastavení patky pily

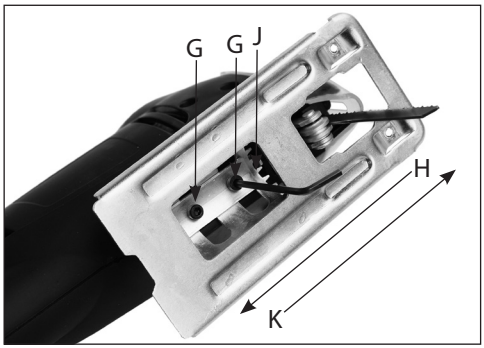

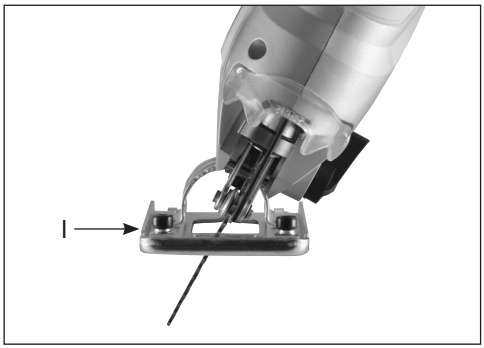

- Přiloženým klíče na vnitřní šestihran povolte oba šrouby v vnitřním šestihranem (G) na patce pily.
- Patku pilky posuňte směrem dozadu.
- Nastavte patku pily směrem doleva či doprava pod požadovaným úhlem řezání v rozmezí maximálně 0-45°.
- Úhel nastavení můžete odečíst ze stupnice, která se nachází na patce pily.
- Patku pily opět posuňte směrem dopředu, aby zapadla do daného označení.
- Patku pily opět upevněte oběma šrouby s vnitřním šestihranem (G).

Ovládání spínače

- Vypínač (3) je umístěn na držadle přímočaré pily.
- Nejprve stiskněte tlačítko bezpečnostního spínače (2) a poté vypínač (3).
- Vypínačem (3) můžete plynule ovládat počet zdvihů. Čím dále vypínač stlačíte, tím vyšší je počet zdvihů.

Vypnout

- Uvolněte vypínač (3).

Nastavení výkyvu

Pilový plát může provádět dva pohyby, s výkyvem nebo bez výkyvu. Výkyvný pohyb svou eliptickou drahou rozkládá tlak po celé dráze řezání a zajišťuje tak rychlejší posuv řezání.

Přístroj využívá pouze minimum posuvu a běží tzv. sám od sebe. Výkyvný pohyb současně snižuje zahřívání pilového plátu třením a zvyšuje tak jeho životnost.

Výkyvný pohyb je možno regulovat v několika stupních. Bez výkyvného pohybu (stupeň 0) se řežou tenké materiály a kov. Stupně jedna až tři se používají k rychlému řezání dřeva a plastů.

Odsávání prachu

Kyvadlová pila je vybavena adaptérem pro odsávání prachu (10), ke kterému můžete

připojit univerzální vysavač. K odsávání dochází přímo na pilovém plátu, přes odsávací kanál do vysavače. Před pilovým plátem je průhledným ochranným krytem viditelný prostor, který je soustavně odsáván. Výhody odsávání: zřetelná viditelnost řezané plochy, čisté pracoviště a nevdechování vzduchu znečištěného pilinami.

Uvedení do provozu

- Spusťte přímočarou pilu a patku pily nasaďte na řezaný díl.
- Přisuňte pilu pomalu k předem vyznačené hraně řezu a tlačte ji pomalu od sebe směrem vpřed.
- Přitlačte pilu pevně k řezanému dílu. Jinak pila začne silně vibrovat a může dojít k přelomení pilového plátu.

Řezání samodopadem

Pokud nelze pilu k řezanému dílu přiložit ze strany a není ani vyvrtán žádný nasazovací otvor, musíte začít řezat tzv. „samodopadem“. To probíhá následujícím způsobem:

- Přiložte přímočarou pilu k řezanému dílu přední zaoblenou stranou patky pily.
- Spusťte pilu a pomalu přisuňte pilový plát směrem dolů, až se dotkne řezaného dílu.
- Poté přenechejte práci pile a nechte pilový plát pomalu zaříznout do řezaného dílu.
- Po proříznutí řezaného dílu můžete pokračovat v řezání pilou v normální poloze.

Pro tento způsob řezání můžete také nejprve vrtačkou vyvrtat příslušný otvor (dostatečně velký pro nasazení pilového plátu). Poté postupujte podle výše uvedeného popisu.

Údržba

Před údržbou a čištěním vždy vyjměte akumulátor. K čištění elektrických součástí pily nikdy nepoužívejte vodu nebo jiné kapaliny.

- Patku pily udržujte neustále v čistotě, aby během řezání nedocházelo k žádným nepřesnostem.
- Vnější stranu pily udržujte v čistotě, aby se všechny díly mohly vždy přesně a bez opotřebení pohybovat.
- Ventilační kanály motoru udržujte v čistotě, aby nedocházelo k přehřívání motoru.
- Pokud dojde k opotřebení uhlíkových kartáčů, přímočará pila se samočinně vypne. V takovém případě odneste přímočarou pilu k obchodnímu zástupci firmy „Workers Best“.
- Pravidelně promazávejte vodicí kolečka.

Poruchy

Pro případ, že by přímočará pila správně nefungovala, uvádíme níže několik možných příčin a adekvátní možnosti jejich řešení.

PROBLÉM	MOŽNÁ PŘÍČINA	DOPORUČENÁ OPATŘENÍ
Elektromotor se zahřívá na více než 70 °C.	Dochází k přetěžování motoru.	Řežte pomalejším tempem a nechte motor vychladnout.
	Motor je vadný.	Odneste pilu ke kontrole a/nebo k opravě obchodnímu zástupci firmy Workers Best.
Přístroj po spuštění nefunguje.	Akumulátor je vybitý.	Nabijte akumulátor.
	Akumulátor je vadný.	Vyměňte akumulátor.
	Přístroj je vadný.	Odneste pilu ke kontrole a/nebo k opravě obchodnímu zástupci firmy Workers Best.
Pilu je možno jen stěží vést po vyznačené přímce.	Pilový list je ohnutý nebo tupý.	Vyměňte pilový list. (K vyřezávání ostrých poloměrů oblouků používejte obloukové pilové listy.)
Řezaný díl začne během řezání silně vibrovat.	Pilový list je přehřátý nebo zdeformovaný.	Vyměňte pilový list.
Přímočará pila je velmi hlučná nebo pracuje nerovnoměrně.	Uhlíkové kartáče jsou opotřebené.	Odneste přímočarou pilu ke kontrole obchodnímu zástupci firmy „Workers Best“.

Vysloužilé elektrické přístroje, nářadí a ochrana životního prostředí

Jestliže Vaše elektrické přístroje a nářadí budou jednoho dne tak silně opotřebené, že je budete muset vyměnit, anebo pro ně už nebudete mít žádné další využití, pomyslete, prosím, na ochranu životního prostředí. Elektrické přístroje a nářadí nepatří do běžného odpadu z domácnosti. Dají se dále zhodnotit způsobem, který je šetrný pro životní prostředí.

Důležité pokyny

Zvláštní odpad, neodhazujte do běžného odpadu z domácnosti.

Nevhazujte do vody. Nebezpečí ohrožení života.

Nevhazujte do ohně.

Teplota okolního prostředí maximálně 50 °C.

Zelený bod.

ZÁRUKA

Záruční výkony se provádějí podle příslušných zákonných ustanovení pro záruku a záruční servis, platných v zemi, kde byl výrobek zakoupen.
Záruku na škody nebo vady, které vzniknou v důsledku neodborného použití prodaných výrobků, nelze poskytnout.
Pokud nastane problém nebo vada, kontaktujte vždy nejprve svého smluvního prodejce. Váš smluvní prodejce je většinou schopen daný problém nebo vadu přímo odstranit.

Ze záruky jsou vyjmuty:

- Akumulátory
- Veškeré příslušenství (např.: nabíječky atd.)
- Díly podléhající opotřebení (např.: uhlíkové kartáče, spínače, kabely, těsnění atd.)
- Nevhodné nebo nesprávné použití
- Chybné uvedení do provozu vlastníkem nebo třetí osobou
- Oprava nebo výměna součástí
- Vady, které vyplynou z nesprávného použití, normálního opotřebení nebo nedostatečné
- údržby a péče.
- Výrobky, které se používají ke komerčním nebo profesionálním účelům, popř. které se půjčují.
- Škody, které vzniknou v důsledku nedodržení návodu k obsluze.

Váš záruční nárok lze uznat, pouze když:

- je možné předložit kupní doklad (s datem nákupu) ve formě pokladní stvrzenky
- je záruční list kompletně vyplněný
- na přístroji nebyla provedena žádná oprava nebo výměna součástí třetími osobami
- přístroj nebyl nesprávně použit
- nedošlo k zásahu vyšší moci
- existuje popis vady

Záruční ustanovení platí společně s našimi dodacími a prodejními podmínkami.

Prohlášení o shodě EU

Výrobce / zplnomocněný zástupce:

AHS GmbH
Uhlandstraße 50
A-4600 Wels
Austria

Produkt:

Akumulátorová přímočará pila
WB 18V-BSS CPF

Tímto na svoji odpovědnost prohlašujeme, že výše uvedené strojní zařízení, s ohledem na jeho koncepci a konstrukci, stejně jako verze, které jsme uvedli na trh, splňují všechny požadavky následujících směrnic a níže uvedených norem.
Při námi neschválených změnách provedených na zařízení, pozbývá toto prohlášení své platnosti. Technická dokumentace je k dispozici u podepisujícího.

Směrnice:

- 2014/30/EU
- 2006/42/EG

Normy:

- EN 61000-3-2:2014
- EN 61000-3-3:2013
- EN 55014-1:2017
- EN 55014-2:2015
- EN 62841-1:2015
- EN 62841-2-11:2016

Wels, 01. 09. 2021

Klaus Estfeller, CEO
AHS GmbH, Uhlandstraße 50, A-4600 Wels, Austria

H

SZÍVBŐL GRATULÁLUNK A AKKUMULÁTOROS DEKOPÍRFŰRÉSZ VÁSÁRLÁSÁHOZ A WORKERS BEST CORDLESS POWER TERMÉKCSALÁDBÓL

Kérjük, használat előtt olvassa el az alábbi használati utasításokat. Kérjük, tartsa be a használati utasítás biztonsági előírásait.

TERMÉKLEÍRÁS

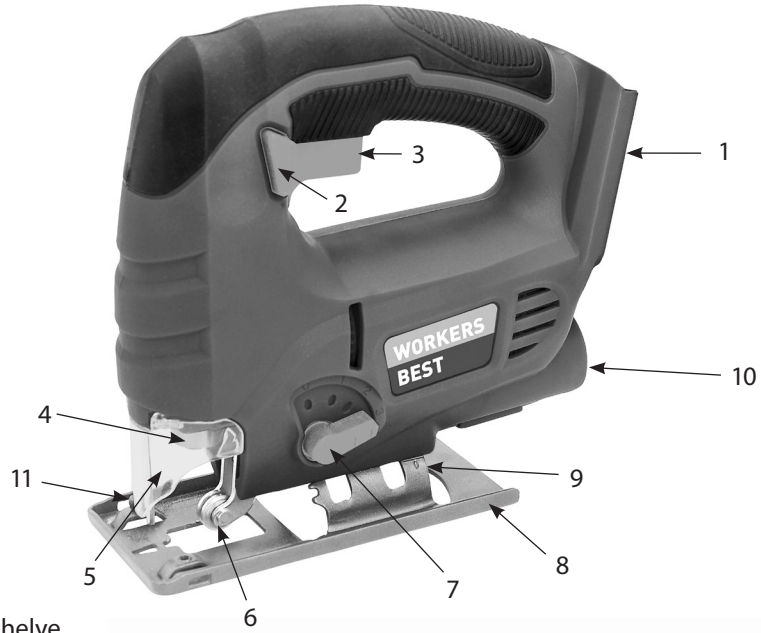

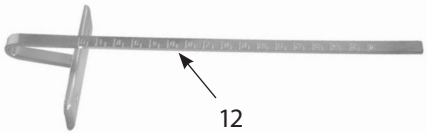

1. Akkumulátor helye
2. Biztonsági kapcsoló gomb
3. Be- / kikapcsoló
4. Fűrészlap befogó
5. Védőburkolat
6. Vezető görgő
7. Ingalöket kapcsoló
8. Állítható fűrészpapucs
9. Mérőskála a fűrészsaruhoz
10. Csatlakozó az elszíváshoz
11. Rögzítőcsavar párhuzamvezetőhöz
12. Párhuzamvezető

Műszaki adatok:

Motor tápfeszültség-ellátása:	18 V egyenáram
Löketszám	0-2300/perc
Vágásmélység fában / acélban	100/10 mm
Ingafokozat	4
Hangnyomásszint (LPA):	88 dB(A)
Határozatlanság (KPA):	3 dB(A)
Hangteljesítményszint (LWA):	99 dB(A)
Határozatlanság (KWA):	3 dB(A)
Rezgéskibocsátási érték:	ah,B = 4,37 m/s^2
	ah,M = 6,63m/s^2
Határozatlanság (Kcw):	1,5 m/s^2
Gérvágás	0-45°
Súly:	1,80 kg
Olvassa el a használati utasítást!	
Viseljen hallásvédő eszközt, védőszemüveget és kesztyűt!	
Ne használja esőben, óvja a nedvességtől!	
Más személyeket tartson távol!	
AHS, Uhlandstraße 50, A-4600 Wels	

Útmutatás!

Az eszköz akkumulátorok nélkül kerül szállításra és kizárólag a Workers Best Cordless Power termékcsalád lítium-ionos akkumulátorával használható!
A Workers Best Cordless Power termékcsalád lítium-ionos akkumulátorát csak az ehhez a termékcsaládhoz tartozó töltőkkel lehet feltölteni!

További információkért az akkumulátorral és a töltőkészülékkel kapcsolatban forduljon az Ön közelében lévő szakkereskedéshez vagy keresse fel honlapunkat a www.workers-best.com-on.

A jelen tájékoztatóban megadott rezgéskibocsátási érték az EN60745 szerint szabályozott mérési eljárással került mérésre, és felhasználható a villamos szerszámok egymással történő összehasonlítására. Alkalmas a rezgésterhelés előzetes becslésére is.
A megadott rezgéskibocsátási érték a villamos szerszám fő alkalmazási területére érvényes. Ha azonban a villamos szerszámot más célokra használják, eltérő betétszerszámokkal vagy elégtelen karbantartás mellett alkalmazzák, a rezgésszint is különbözhet. Ez jelentősen megnövelheti az egész munkaterület rezgésterhelését. A rezgésterhelés pontos becsléséhez azokat az időtartamokat is figyelembe kell venni, amikor a készülék ki van kapcsolva, illetve működik ugyan, de ténylegesen nem használják. Ez jelentősen csökkentheti az egész munkaterület rezgésterhelését. Határozzon meg olyan kiegészítő biztonsági intézkedéseket a kezelő vibráció hatásától való megvédésére, mint például: A villamos szerszámok és betétszerszámok karbantartása, a kezek melegen tartása, a munkafolyamatok megszervezése.

Rendeltetésszerinti használat
A villamos szerszám fa, vas, színesfémek és műanyagok megfelelő fűrészlap használatával történő fűrészelésére való.
Csak rendeltetésszerűen használja ezt a gépet! Minden ezen túlmenő további használat rendeltetésszerűn kívüli. Mindennemű ebből eredő sérülésért vagy kárért nem a gyártó, hanem a felhasználó felelős.
Készülékeink használata nem minősül rendeltetésszerűnek vállalkozásban, üzemekben vagy iparvállalatoknál sem. Amennyiben a jelen készüléket vállalkozásban, üzemekben vagy iparvállalatoknál használnák, a garancia nem vonatkozik rá.

A készülékek használata során be kell tartani néhány biztonsági intézkedést a sérülések és károk megakadályozása érdekében. Ezért olvassa el figyelmesen a kezelési útmutatót és a biztonsági utasításokat. Őrizze meg jól, hogy az információk mindig rendelkezésére álljanak. Amennyiben a készüléket más személynek továbbadja, adja át a készülékkel a kezelési útmutatót és a biztonsági utasításokat is. Nem vállalunk felelősséget azokért a balesetekért vagy károkért, amelyek az útmutató és a biztonsági utasítások figyelmen kívül hagyásából keletkeznek.

Általános biztonsági utasítások elektromos szerszámokhoz

FIGYELMEZTETÉS! Olvasson el minden biztonsági figyelmeztetést, utasítást, illusztrációs anyagot és műszaki dokumentumot, amellyel ezt az elektromos szerszámot ellátták. A következő utasítások és tanácsok be nem tartása áramütést, tüzet és/vagy súlyos sérülést okozhat.

Jövőbeni felhasználásra őrizze meg az összes biztonsági utasítást és útmutatót!
A biztonsági utasításokban használt „elektromos készülék“ kifejezés hálózati táplálású (hálózati kábellel ellátott) elektromos készülékekre és akkutáplálású elektromos készülékekre (kábel nélkül) utal.

1. Munkahelyi biztonság

a. **Tartsa tisztán és jól megvilágítva a munkaterületet.** A rendetlenség vagy a megvilágítatlan munkaterületek balesetekhez vezethetnek.
b. **Az elektromos készüléket ne alkalmazza robbanásveszélyes környezetben, ahol gyúlékony folyadékok, gázok vagy porok találhatók.** A elektromos készülékek szikrát okozhatnak, amelyek a port vagy a párát meggyújthatják.
c. **Gyerekeket és más személyeket az elektromos készülék használata alatt tartsanak távol.** Szórakozottság esetén elvesztheti a készülék fölötti uralmat.

2. Elektromos biztonság

a. **Az elektromos készülék csatlakozó dugója jól illeszkedjen a dugaszoló aljzatba. A dugaszt soha sem szabad módosítani. Védőföldeléssel rendelkező elektromos készülékhez ne használjon adapterdugót.** A nem módosított csatlakozó dugó és a jól illeszkedő aljzat csökkenti az áramütés veszélyét.**A készüléket tartsa távol esőtől vagy nedvességtől.** A víz behatolása a villamos készülékbe növeli az áramütés kockázatát.
b. **Ne érintsen leföldelt felületeket, mint csövek, fűtőtestek, kályhák és hűtőszekrények.** Ha a test földelve van, az áramütés veszélye megnövekedik.
c. **A készüléket tartsa távol esőtől vagy nedvességtől.** A víz behatolása a villamos készülékbe növeli az áramütés kockázatát.
d. **A csatlakozóvezetéket ne használja eredeti rendeltetése helyett az elektromos készülék hordozására, felakasztására, és ne húzza ki a kábelnél fogva a dugót az aljzatból. Tartsa távol a csatlakozóvezetéket hőtől, olajtól, éles tárgyaktól vagy mozgó alkatrészektől.** A megrongálódott vagy összekuszálódott csatlakozóvezetékek növelik az áramütés kockázatát.
e. **Ha az elektromos készüléket a szabadban használja, csak a szabadban történő munkavégzésre alkalmas hosszabbító vezetéket alkalmazzon.** Olyan hosszabbító vezeték alkalmazása, amely szabadban is használható, csökkenti az áramütés veszélyét.
f. **Ha elkerülhetetlen az elektromos szerszám nedves környezetben történő üzemeltetése, használjon hibaáram-védőkapcsolót.** A hibaáram-védőkapcsoló alkalmazása csökkenti az áramütés veszélyét.

3. Személyek biztonsága

a. **Legyen figyelmes, vigyázzon mit tesz és használja ésszel az elektromos készüléket. Ne használjon elektromos készüléket, ha fáradt vagy drog, alkohol vagy gyógyszer hatása alatt van.** Egy pillanatnyi figyelmetlenség a készülék használata közben komoly sérülésekhez vezethet.
b. **Viseljen személyes védőfelszerelést, és mindig viseljen védőszemüveget.** Személyes védőfelszerelés: maszk, csúszásálló cipő, védősisak vagy fülvédő az elektromos készülék típusa és alkalmazásától függően csökkenti a sérülés esélyét.
c. **Kerülje a felügyelet nélküli üzembe helyezést. Győződjön meg róla, hogy az elektromos készülék ki van kapcsolva, mielőtt csatlakoztatná azt az áramellátáshoz és/vagy az akkumulátorhoz, illetve mielőtt felemelné, vagy szállítaná azt.** Ha az ujja az elektromos készülék hordozása közben a kapcsolón van, vagy ha a készüléket bekapcsolva csatlakoztatja az elektromos hálózathoz, az balesethez vezethet.
d. **A csavarkulcsot, csavarhúzót távolítsa el, mielőtt az elektromos készüléket bekapcsolja.** Ha egy szerszám vagy csavarhúzó az elektromos szerszám forgó részébe kerül, az sérülésekhez vezethet.
e. **Kerülje a természetellenes testtartást! Találjon magának egy stabil helyzetet, és őrizze meg mindig az egyensúlyát.** Így az elektromos szerszámot váratlan helyzetekben könnyebben tudja ellenőrizni.
f. **Viseljen megfelelő ruházatot. Ne viseljen bő ruhát vagy ékszert. Tartsa haját és ruháját a mozgó részektől távol.** A mozgó alkatrészek a laza ruhát, ékszert vagy

hosszú hajat elkaphatják.

g. **Ha porelszívó vagy porfelfogó berendezést lehet felszerelni, akkor ezeket csatlakoztatni és használni kell.** A porelszívó használata csökkenti a por által okozott veszélyeket.

h. **Ne menjen bele helytelen biztonsági dolgokba és ne szegje meg az elektromos szerszám biztonsági szabályait még akkor sem, ha már sokadszorra használja az elektromos szerszámot.** A figyelmetlen cselekedetek a másodperc töredéke alatt vezethetnek súlyos sérülésekhez.

4. Az elektromos szerszám alkalmazása és kezelése

a. **Ne terhelje túl az elektromos szerszámot. Munkájához az arra alkalmas elektromos készüléket használja.** A megfelelő elektromos készülékkel jobban és biztonságosabban tud dolgozni.

b. **Ne használjon olyan elektromos készüléket, amelynek a kapcsolója nem működik.** A meghibásodott kapcsolójú elektromos készülék veszélyes, meg kell javíttatni.

c. **Húzza ki a dugaszt a konnektorból és/vagy távolítsa el a levehető akkumulátort, mielőtt a készülék beállítását elvégzi, a tartozékokat kicseréli, vagy a készüléket elteszi.** Ezek a megfontolt lépések megakadályozzák a készülék nem szándékos beindulását.

d. **Tárolja a nem használt elektromos készülékeket gyerekektől távol. Ne engedje, hogy a készüléket olyan személyek használják, akik nem értenek hozzá, és az utasításokat nem olvasták el.** Az elektromos készülékek veszélyesek, ha tapasztalat nélküli személyek használják.

e. **Az elektromos és használt szerszámokat gondosan ápolja. Ellenőrizze, hogy a készülék mozgó alkatrészei hibátlanul működnek és nem szorulnak, hogy az alkatrészek nem törtek el, nem károsodtak, és az elektromos készülék működését nem akadályozzák. A megrongálódott alkatrészeket az elektromos a készülék használata előtt javíttassa meg.** Az elektromos készülék helytelen karbantartása sok balesetet okoz.

f. **Tartsa a vágószerszámot élesen és tisztán.** A gondosan ápolt vágószerszámok éles vágóélei kevésbé ékelődnek be, és könnyebben kezelhetők.

g. **A jelen útmutató szerint használja az elektromos készüléket, alkalmazott szerszámot, a tartozékokat, a betétszerszámokat, stb. Tartsa figyelemben a munkaviszonyokat és az elvégzendő műveletet.** Az elektromos készülékek az előírttól eltérő alkalmazása veszélyes helyzetekhez vezethet.

h. **A fogantyúkat és fogófelületeket tartsa szárazon, tisztán, olajtól és zsírtól mentesen.** A csúszós fogantyúk és felületek nem teszik lehetővé a biztonságos használatot, és az elektromos szerszámokat váratlan helyzetekben nem lehet ellenőrzés alatt tartani.

5. Az akkumulátoros szerszám alkalmazása és kezelése

a. **Csak a gyártó által ajánlott töltőket használja az akkumulátorok töltéséhez.** Ha egy töltőkészülék csak meghatározott fajtájú akkumulátorokhoz használható, akkor

más akkumulátorokkal való használata tűzveszélyt idézhet elő.

b. **Csak az ajánlott akkumulátorokat használja az elektromos szerszámokhoz.** Egyéb akkumulátorok használata sérülésekhez és tűzveszélyhez vezethet.

c. **Ne tárolja a használaton kívüli akkumulátorokat gémkapcsok, érmék, kulcsok, tűk, csavarok vagy más apró fémtárgyak közelében, amelyek összeköttetést teremthetnek az érintkezések között.** Az akkumulátor érintkezései közötti rövidzárlat égési sérüléseket vagy tüzet okozhat.

d. **Helytelen használat esetén az akkumulátorból folyadék léphet, szívároghat ki. Ne érjen hozzá. Véletlenszerű érintkezés esetén öblítse le vízzel. Ha a folyadék a szemébe fröccsen, akkor kérjen orvosi segítséget.** A kiömlő akkumulátorfolyadék bőrpírt vagy égési sérüléseket okozhat.

e. **Ne használjon sérült vagy átalakított akkumulátort.** A sérült vagy átalakított akkumulátorok nem várt viselkedéshez vezethetnek, és tűz- illetve robbanás-vagy sérülésveszélhyez vezethetnek.

f. **Az akkumulátort ne tegye ki tűznek vagy magas hőmérsékletnek.** Tűz, vagy 130 °C feletti hőmérséklet robbanáshoz vezethetnek.

g. **Kövesse a töltéssel kapcsolatos összes útmutatást és soha ne töltse az akkumulátort vagy az akkumulátoroseszközt a megadott hőmérsékleten túl.** A rossz töltés vagy a megengedett hőmérséklettartományon felüli töltés tönkre teheti az akkumulátort és tüzet okozhat.

6. Szerviz

a. **A villamos szerszámot csak szakemberrel és csak eredeti alkatrészekkel javítassa.** Így az elektromos készülék megbízhatósága megmarad.

b. **Sérült akkumulátorokat soha ne javítsa.** Az akumulátorok mindennemű javítását csak a gyártó vagy a meghatalmazott ügyfélszolgálat végezheti.

7. Biztonsági intézkedések az ide- oda mozgó fűrészekhez

Ha olyan munkát végez, amelyeknél a betétszerszám rejtett elektromos vezetékekkel vagy a hálózati kábellel találkozhat, akkor csak a szigetelt felületű markolatoknál fogva tartsa az elektromos készüléket. A feszültség alatt lévő vezetékkel történő érintkezés a készülék fém alkatrészeit is feszültség alá helyezheti, és áramütéshez vezethet.

Befogással vagy más módon rögzítse a munkadarabot egy stabil alátéten. Ha a munkadarabot csak kézzel vagy a saját testünkkel rögzítjük, akkor ingatag marad, aminek következtében elveszíthetjük felette az ellenőrzést.

A fűrészlap kiválasztása

- Válasszon egy, a munkadarabhoz alkalmas fűrészlapot.
- A beszúró fűrész különböző fűrészlapokkal üzemeltethető.
  (Különböző nyersanyagokhoz)

Fűrészlapcsere

A fűrészlap cseréje előtt ellenőrizze, hogy az akkumulátor eltávolításra került-e.

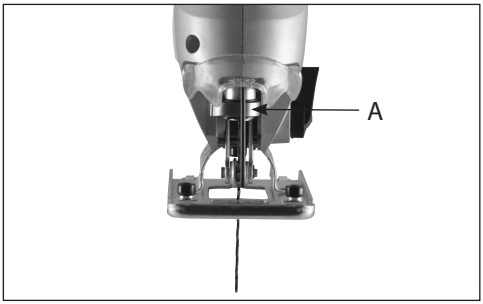

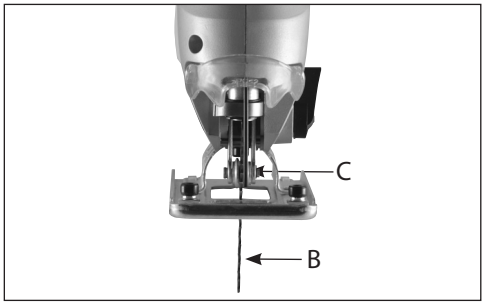

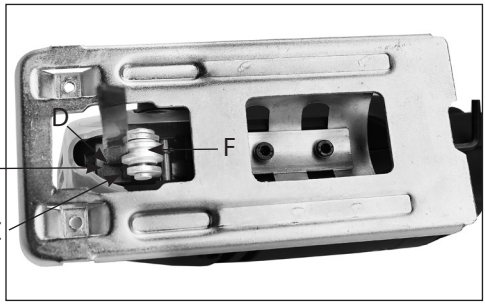

- Hajtsa a fedelet előre.
- Kinyitáshoz fordítsa jobbra a gyorsbefogó zárat (A).
- Dugja a fűrészlapot (B) a beszúró fűrész tartójába (C).
- Ügyeljen rá, hogy a fűrészlap a tartó hornyában (D), és egyidejűleg a vezető görgő hornyában (F) is legyen.
- Dugja a lehető legmélyebbre a tartóba a fűrészlapot.
- Rögzítse a fűrészlapot úgy, hogy a zárat (A) balra fordítja.
- Hajtsa a fedelet végül vissza.

A fűrészpapucs beállítása

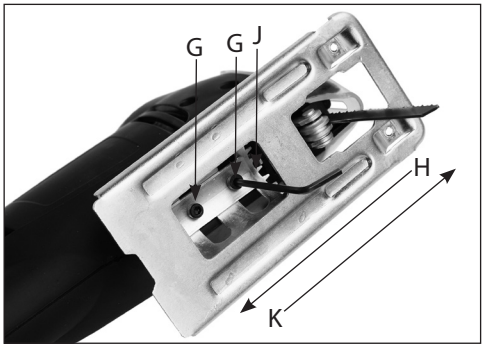

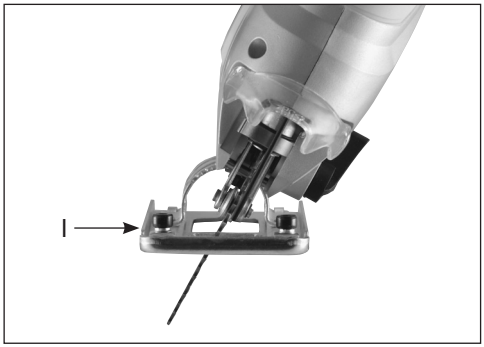

- A mellékelt imbuszkulcs segítségével lazítsa ki a fűrészsaru mindkét (G) imbuszcsavarját.
- Tolja hátra a fűrészpapucsot.
- Állítsa a fűrészpapucsot jobbra vagy balra maximum 0-45°-ban a kívánt fűrészelési szögbe.
- A beállított szöget leolvashatja a fűrészpapucson található szögskáláról.
- Tolja ismét előre a fűrészpapucsot, amíg az be nem kattan a helyére.
- Rögzítse ismét a fűrészsarut a két (G) imbuszcsavarral.

A kapcsoló kezelése

- A be-/kikapcsoló (3) a dekopírfűrész markolatán található.
- Először nyomja meg a biztonsági kapcsoló gombot (2), majd a be-/kikapcsoló gombot (3).
- A be-/kikapcsoló (3) segítségével a fordulatszámot fokozatmentesen irányíthatja. Minél tovább nyomja a kapcsolót, annál magasabb lesz a fordulatszám.

Kikapcsol

- Engedje el a be-/kikapcsoló gombot (3).

Az ingalöket beállítása

A fűrészlap kétféle mozgást végezhet: ingamozgással vagy anélkül. Az ingamozgás az elliptikus pálya segítségével a teljes fűrészlapon osztja el a nyomást, és így gondoskodik a fűrész gyorsabb haladásáról.

A készüléknek kisebb előtolásra van szüksége, és úgymond magától megy. Az ingamozgás ugyanakkor csökkenti a fűrészlap súrlódási hőjét is, és ezáltal növeli ennek várható élettartamát.

Az ingamozgás több fokozatban szabályozható.
Ingamozgás nélkül (0. fokozat) vékony nyersanyagokat és fémet vághat. Az egytől háromig terjedő fokozatokat a fában vagy műanyagban történő gyorsabb fűrészeléshez használhatja.

Porelszívás
A dekopírfűrész alkalmas egy porelszívó-adapter (10) rögzítésére, ahová csatlakoztatható egy minden célra alkalmas porszívó. Az elszívás közvetlenül a fűrészlapról történik, a szívócsatornán keresztül a porszívóba. A fűrészlap előtt egy átlátszó védőburkolat segítségével olyan kamra jön létre, ami folyamatosan leszívásra kerül. Az elszívás előnyei: szabad rálátás a vágási helyre, tiszta munkahely és fűrészpormentesen belélegezhető levegő.

Üzembe helyezés
- Kapcsolja be a beszúró fűrészt és helyezze a fűrészpapucsot a munkadarabra.
- Érintse a fűrészt lassan az előzetesen felrajzolt vágási élhez, majd lassan nyomja előre a beszúró fűrészt.
- Nyomja a beszúró fűrészt erősen a munkadarabra. Máskülönben a beszúró fűrész vibrálhat, és a fűrészlap eltörhet.

Beszúró fűrészelés
Ha a fűrésszel nem a fűrészelendő munkadarab oldalán kell megkezdenie a vágást, vagy ha nem fúrtak lyukat a fűrész számára, akkor „beszúró fűrészelést“ kell alkalmaznia. Ez a következőképpen történik:
- Illessze a beszúró fűrészt a fűrészpapucs lekerekített elülső végével a megfelelő helyre.
- Kapcsolja be a beszúró fűrészt, és hagyja, hogy a fűrészlap lassan lefelé hatoljon, amíg el nem éri a munkadarabot.
- Most hagyja a munkát a fűrészre, és hagyja, hogy a fűrészlap lassan belekapjon a munkadarabba.
- Ha teljesen átvágta a munkadarabot, akkor ismét a normál helyzetben folytathatja a munkát a beszúró fűrésszel.

Az ilyenfajta fűrészeléshez előbb egy lyukat is fúrhat egy fúróval (ami elég nagy a beszúró fűrész fűrészlapjához). Ezt követően járjon el a fentebb leírt lépéseknek megfelelően.

Karbantartás
Karbantartás és tisztítás előtt mindig távolítsa el az akkumulátort. A fűrész elektromos alkatrészeinek tisztításához soha ne használjon vizet vagy egyéb folyadékot.
- Tartsa mindig tisztán a beszúró fűrészt, hogy fűrészelés közben ne adódhassanak pontatlanságok.
- Tartsa tisztán a fűrész külső felületét, hogy az alkatrészek mindig pontosan és súrlódásmentesen mozoghassanak.
- Tartsa tisztán a motor szellőzőnyílásait, hogy a motor ne melegedhessen túl.
- Ha elhasználódtak a szénkefék, akkor a beszúró fűrész magától kikapcsol. Ez esetben vigye a beszúró fűrészét a legközelebbi “Workers Best” márkakereskedésbe.
- Rendszeresen kenje a vezető görgőt.

Üzemzavarok

Arra az esetre, ha a dekopírfűrész nem működne szabályszerűen, felsorolunk itt Önnek néhány lehetséges okot, illetve a hozzájuk tartozó megoldási lehetőségeket.

PROBLÉMA	LEHETSÉGES OK	JAVASOLT INTÉZKEDÉSEK
A villanymotor 70 C°-nál job-ban felhevül.	A motor túlterhelt.	Fűrészeljen lassabb tempóban és hagyja a motort lehűlni.
	A motor elromlott.	Vigye be a dekopírfűrészt ellenőrzésre és/vagy javításra a legközelebbi "Workers Best" márkakereskedésbe.
A bekapcsolt gép nem működik.	Az akkumulátor lemerült.	Töltse az akkumulátort.
	Az akkumulátor elromlott.	Cserélje ki az akkumulátort.
	Az eszköz elromlott.	Vigye be a fűrészt ellenőrzésre és/vagy javításra a legközelebbi "Workers Best" márkakereskedésbe.
A dekopírfűrész csak nehezen vezethető végig a felrajzolt vonal mentén.	A fűrészlap elhajlott vagy életlen.	Cserélje ki a fűrészlapot. (Kis ívrádiuszokhoz használjon ívfűrészlapot.)
Fűrészeléskor a munkadarab hevesen vibrálni kezd.	A fűrészlap túlhevült vagy eldeformálódott.	Cserélje ki a fűrészlapot.
A dekopírfűrész nagyon hangos vagy nagyon szabá-lytalanul működik.	Elkoptak a szénkefék.	Vigye be a dekopírfűrészt ellenőrzésra a legközelebbi "Workers Best" márkakereskedésbe.

Tönkrement elektromos berendezések, szerszámok és a környezetvédelem

Amennyiben az Ön elektromos berendezése vagy szerszáma egy napon az intenzív használat miatt cserére szorul, vagy rá nincs többé szükség, kérjük, gondoljon a környezetvédelemre. Az elektromos készülékeknek és szerszámoknak nincs helye a háztartási szemétben, ehelyett környezetbarát módon hasznosíthatók.

Fontos tudnivalók

Veszélyes hulladéknak nincs helye a háztartási szemétben

Környezeti hőmérséklet maximum 50 °C

Ne érje víz – életveszély

Zöld Pont

Ne dobja tűzbe

GARANCIA

A garanciával kapcsolatos szolgáltatásokra abban országban érvényes mindenkori törvény szerinti garanciára és szavatosságra vonatkozó rendelkezések vonatkoznak, amelyben a termék értékesítésre került.
Az értékesített termékek nem szakszerű használatából eredő károkra és hibákra a garancia nem vonatkozik.
Probléma vagy hiányosság esetén először lépjenek kapcsolatba az Önhöz legközelebb lévő Gardens Best márkakereskedővel. A márkakereskedő legtöbbször képes azonnal megszüntetni a problémát vagy hiányosságot.

A következőkre nem vonatkoznak a garanciális szolgáltatások:

- Akkumulátorok
- Valamennyi tartozék (mint pl. töltőkészülék, stb.)
- Kopó alkatrészek (pl. szénkefék, kapcsolók, kábelek, tömítések stb.)
- Nem megfelelő vagy nem szakszerű használat
- A tulajdonos vagy egy harmadik személy általi hibás üzembe helyezés
- Alkatrészek javítása vagy cseréje
- Olyan hiányosságok, amelyek a nem szakszerű használatra, normál kopásra vagy
- a karbantartás és ápolás hiányosságaira vezethetők vissza.
- Olyan termékek, amelyeket üzleti, szakmai célokból vagy kölcsönzésre használnak.
- Olyan károk, amelyek a kezelési utasítás figyelmen kívül hagyása következtében keletkeznek.

SZAVATOSSÁGI IGÉNYÉT ELISMERJÜK, HA:

- Pénztári blokk formájában bemutatja a vásárlási bizonylatot (a vásárlás időpontjával)
- A garancialevél teljesen ki van töltve
- A készüléket harmadik személy nem javította és/vagy nem cserélte ki annak alkatrészeit
- A készüléket nem használták szakszerűtlenül
- Nem forog fenn vis major esete
- Benyújtják a meghibásodás leírását

A garanciális rendelkezések szállítási és értékesítési feltételeinkkel együtt érvényesek.

EU megfelelőségi nyilatkozat

Gyártó / Meghatalmazó:

AHS GmbH
Uhlandstraße 50
A-4600 Wels
Austria

Termék:

Akkumulátoros dekopírfűrész
WB 18V-BSS CPF

Ezennel kizárólagos felelősséggel kijelentjük, hogy a fent leírt gép tervezésében és felépítésében, valamint az általunk forgalomba hozott kivitelben megfelel az alábbiakban felsorolt irányelvek követelményeinek a következő szabványok figyelembe vétele mellett.
A készülék velünk nem egyeztetett megváltoztatása esetén nyilatkozatunk érvényét veszíti. A műszaki dokumentumok az aláírónál megvásárolhatók.

Irányelvek:

- 2014/30/EU
- 2006/42/EG

Szabványok:

- EN 61000-3-2:2014
- EN 61000-3-3:2013
- EN 55014-1:2017
- EN 55014-2:2015
- EN 62841-1:2015
- EN 62841-2-11:2016

Wels, 01. 09. 2021

Klaus Estfeller, CEO
AHS GmbH, Uhlandstraße 50, A-4600 Wels, Austria

HR BIH

ČESTITAMO NA KUPOVINI WORKERS BEST UBODNE PILE

Molimo prije uporabe pročitajte slijedeće korisničke naputke. Molimo obratite pozornost na sigurnosne naputke u ovim korisničkim naputcima.

OPIS PROIZVODA

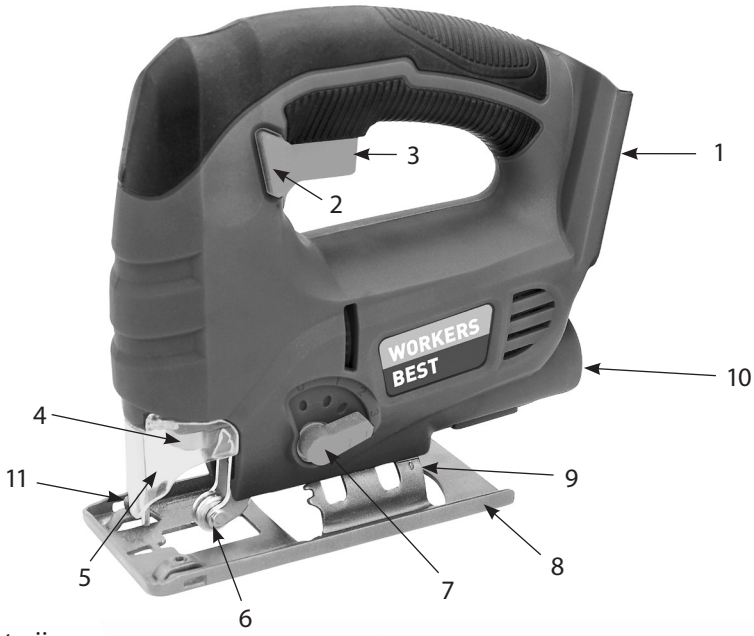

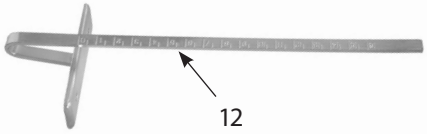

1. Utor za aku bateriju
2. Sigurnosni gumb
3. U/IZ sklopka
4. Prihvat lista pile
5. Zaštitna ploča
6. Vodeći valjak
7. Sklopka hoda njihanja
8. Podesivi podnožni distancer
9. Ljestvica za podnožni distancer
10. Priključak za usisavanje
11. Vijci za podešavanje paralelnog graničnika
12. Paralelni graničnik

Tehnički podaci:

Napajanje motora:	18 V jed. struja
Broj hodova	0-2300/min
Dubina reza drveta/ čelika	100/10 mm
Stepena njihanja	4
Razina zvučnog tlaka (LPA):	88 dB(A)
Nesigurnost (KPA):	3 dB(A)
Razina zvučne snage (LWA):	99 dB(A)
Nesigurnost (KWA):	3 dB(A)
Emisiona vrijednost vibracija:	ah,B = 4,37 m/s^2
	ah,M = 6,63m/s^2
Nesigurnost (Kcw):	1,5 m/s^2
Ugaono rezanje	0-45°
Masa	1,80 kg
Pročitati korisničke upute	
Nositi zaštitu za uši, zaštitne naočale i rukavice	
Ne rabiti na kiši, štititi od vlage	
Udaljite druge osobe	
AHS, Uhlandstraße 50, A-4600 Wels	

Napomena!
Uređaj se isporučuje bez aku baterije i urešaja za punjenje, a smije se koristiti samo s Li-ion aku baterijama iz Workers Best Cordless Power Family!
Li-ion aku baterija iz Workers Best Cordless Power Family smije se puniti samo uređajima za punjenje iz ove obitelji sustava!

Za više informacija o aku baterijama i uređajima za punjenje obratite se specijaliziranom prodavaču u svojoj blizini ili pronađite više informacija na našoj Homepage www.workers-best.com.

U ovim uputstvima navedeni podaci vrijednosti emisije vibracija, mjereni su prema standardiziranom EN60745 postupku i mogu se koristiti zajedno za usporedbu električnih alata. Takođe je pogodan za preliminarnu procjenu izloženosti vibracijama.
Navedena vrijednost emisije vibracije predstavlja glavne primjene električnog alata. Međutim, ako se električni alat koristi za druge primjene, sa različitim alatima ili slabo održavanim, vrijednost razine vibracija može odstupati. To može jako povećati izloženost vibracijama cijelog radnog prostora. Za tačnu procjenu izloženosti vibracijama, treba takođe uzeti u obzir i vrijeme u kojem je uređaj isključen ili uključen, ali zapravo nije u upotrebi. To može jako smanjiti izloženost vibracijama cijelog radnog prostora. Postavite dodatne sigurnosne mjere za zaštitu rukovaoca od posljedica vibracija kao što su: održavanje električnih alata i upotreba električnih aparata, održavati toplinu ruku, organizacija radnih procesa.

Propisna primjena
Električni alat je namijenjen za rezanje drva, željeza, obojenih metala i plastike sa upotrebom odgovarajućih listova za rezanje.
Rabite ovaj stroj samo za njegovu namjenu! Svako korištenje van toga se smatra nepropisnim. Za ozljede bilo koje vrste ili štete, koje iz toga proizlaze, odgovara korisnik a ne proizvođač.
Prema propisima, naši uređaji nisu konstruirani za uporabu u zanatstvu, obrtništvu ili u industriji. Ako bi se ovaj uređaj koristio u sklopu zanatskog, obrtničkog ili industrijskog pogona, to je isključeno iz garancije.

Kod uporabe uređaja potrebno je pridržavanje sigurnosnih mjera, kako bi se spriječile ozljede i štete. Pročitajte pažljivo ove upute za uporabu/sigurnosne upute. Dobro ih sačuvajte, kako bi vam stajale na raspolaganju u svako vrijeme. Ukoliko trebate predati uređaj drugim osobama, isporučite i ove upute za uporabu/sigurnosne upute. Za štete i nezgode koja nastanu zbog nepridržavanja ovih uputa i sigurnosnih uputa, ne možemo preuzeti odgovornost.

Opći sigurnosni naputci za električne alate

UPOZORENJE! Pročitajte sve sigurnosne naputke, uputstva, slikovne prikaze i tehničke podatke koji su isporučeni s ovim električnim alatom. Nepoštovanje navedenih uputa može prouzročiti strujni udar, požar i/ili teške ozljede.

Sačuvajte sve sigurnosne naputke i upute za kasnije.
Pojam „električni alat" koji se koristi u sigurnosnim uputama odnosi se na električne alate s mrežnim napajanjem (s mrežnim kabelom) i na električne alate na bateriju (bez mrežnog kabela).

1. **Sigurnost na radnom mjestu**
a. **Održavajte Vaše radno mjesto čistim i dobro osvijetljenim.** Nered ili neosvjetljeno radno mjesto može dovesti do nesreća.
b. **Ne radite s električnim alatom u okružju u kojem postoji opasnost od eksplozija, u kojem se nalaze zapaljive tekućine, plinovi ili prašina.** Električni alati proizvode iskre, koje mogu zapaliti prašinu ili pare.
c. **Djecu i druge osobe držite podalje tijekom korištenja električnog alata.** Kod otklona, možete izgubiti nadzor nad uređajem.

2. **Električka sigurnost**
a. **Priključni utikač uređaja mora odgovarati utičnici. Utikač se ne smije ni na koji način mijenjati. Ne rabite adapterski utikač s uzemljenim električnim alatima.** Nepromijenjeni utikači i utičnice smanjuju rizik od električnog udara.

b. **Izbjegavajte dodir sa uzemljenim površinama, poput cijevi, grijanja, štednjaka i frižidera.** Postoji povećan rizik od električnog udara, ako je Vaše tijelo uzemljeno.
c. **Uređaj držite podalje od kiše ili vlage.** Prodiranje vode u električni uređaj povećava rizik od električnog udara.
d. **Električni kabel ne smije se upotrebljavati za nošenje ili vješanje električnog alata ili za odspajanje utikača iz utičnice. Priključni kabel držite podalje od topline, ulja, oštrih rubova ili pokretnih dijelova.** Oštećeni ili upleteni priključci povećavaju rizik od strujnog udara.
e. **Kada električni alat koristite na otvorenom, upotrebljavajte samo odgovarajuće produžne kabele za otvoreni prostor.** Uporaba odgovarajućih produžnih kabela za otvoreni prostor smanjuje rizik od strujnog udara.
f. **Kada se rad električnog alata u vlažnom području ne može izbjeći, upotrijebite FI-prekidač.** Uporaba zaštitnog strujnog prekidača smanjuje rizik od električnog udara.

3. Sigurnost lica

a. **Budite pažljivi, pazite što radite i usredotočite se na rad sa električnim alatom. Ne rabite električni alat, ako ste umorni ili pod utjecajem droga, alkohola ili lijekova.** Jedan trenutak nepažnje kod upotrebe uređaja može dovesti do ozbiljnih ozljeda.
b. **Nosite osobnu zaštitnu opremu i uvijek zaštitne naočale.** Nošenje osobne zaštitne opreme, kao maske za zaštitu od prašine, neklizajuće sigurnosne obuće, zaštitnih šljemova ili zaštite za uši, ovisno od načina i upotrebe električnog alata, smanjuje rizik od ozljeda.
c. **Izbjegavajte slučajno uključivanje. Uvjerite se da je električni alat isključen, prije no što ga priključite na struju i/ili bateriju, prije nego što ga uzmete ili nosite.** Držanje prsta na prekidaču prilikom nošenja električnog alata ili prilikom uključivanja u struju može uzrokovati nesreću.
d. **Uklonite uređaj za namještanje ili vijčani ključ, prije nego uključite električni alat.** Alat ili ključ koji se nalaze u rotirajućem dijelu električnog alata, mogu prouzročiti ozljedu.
e. **Spriječite nenormalne položaje tijela. Pazite na ispravan i siguran položaj tijela i u svakom času održavajte ravnotežu.** Tako ćete u neočekivanim situacijama bolje nadzirati električni uređaj.
f. **Nosite primjerenu odjeću. Ne nosite široku odjeću ili nakit. Kosu i odjeću držite podalje od pokretnih dijelova.** Pokretni dijelovi, naime, mogu zahvatiti opuštenu odjeću, nakit ili dugu kosu.
g. **Ako je moguće postavljanje elemenata za usisavanje prašine i prihvat sitnih dijelova, oni se moraju priključiti i upotrebljavati na pravilan način.** Primjena usisnog uređaja smanjuje opasnosti od prašine.
h. **Nemojte se uljuljati u lažnu sigurnost i zanemariti sigurnosna pravila za električne alate, iako ste nakon višestruke uporabe dobro upoznati s radom električnog alata.** Nepažljivo postupanje može u djeliću sekunde dovesti do teških ozljeda.

4. **Upotreba i rukovanje električnim alatima**

a. **Nemojte preopterećivati električni alat. Upotrebljavajte odgovarajući električni alat za rad.** S odgovarajućim električnim alatom radite bolje i sigurnije u navedenom radnom području.

b. **Ne koristite električni uređaj čiji je prekidač pokvaren.** Električni alat koji se više ne može uključiti ili isključiti je opasan i mora se popravljati.

c. **Prije bilo kakvih podešavanja na uređaju, izmjene dijelova umetnutog alata ili odlaganja električnog alata, odspojite utikač iz utičnice i/ili uklonite odstranjivu bateriju.** Ova mjera opreza sprječava iznenadno pokretanje uređaja.

d. **Električne alate koji nisu u upotrebi, spremite van dosega djece. Nemojte dopustiti uporabu uređaja osobama koje s njime nisu upoznate te nisu pročitale ove upute.** Električni su alati opasni, ako ih koriste neiskusna lica.

e. **Pažljivo održavajte električne alate i umetnute alate. Provjeravajte da li dijelovi električnog alata funkcioniraju besprijekorno i da se ne stežu ili da su dijelovi slomljeni ili tako oštećeni da narušavaju funkciju električnog alata. Prije uporabe električnog uređaja popravite oštećene dijelove.** Mnoge su nesreće nastale lošim održavanjem električnog alata.

f. **Alat za rezanje održavajte oštrim i čistim.** Pažljivo čuvani alati za rezanje sa oštrim rubovima za rezanje manje se zapetljavaju i mogu se lakše voditi.

g. **Upotrebljavajte električni alat, umetnuti alat i ostalo u skladu s ovim uputama. Pritom imajte na umu radne uvjete, kao i djelatnost koja se izvodi.** Upotreba električnog alata u druge svrhe od onih predviđenih, može dovesti do opisanih situacija.

h. **Održavajte ručke i površine za držanje suhim, čistim i bez ulja i masti.** Klizave drške ili površine koje držite ne omogućavaju sigurno rukovanje i kontrolu električnog alata u nepredviđenim situacijama.

5. **Korištenje i rukovanje bežičnih alata**

a. **Aku baterije punite samo u uređajima za punjenje koji su preporučani od strane proizvođača.** Uređaj za punjenje, koji je prikladan za određenu vrstu aku baterije, može izazvati požar kada se koristi s drugom aku baterijom.

b. **Rabite samo odgovarajuće aku baterije u električnim alatima.** Uporaba drugih aku baterija može dovesti do ozljeda i opasnosti od požara.

c. **Udaljite aku baterije od klamerica, kovanica, ključeva, čavli, vijaka ili drugih mali metalnih predmeta koji bi mogli prouzročiti premoštavanje kontakta.** Kratak spoj između kontakata aku baterije može izazvati opekline ili požar.

d. **Kod pogrešnog korištenja, tekućina može iscuriti iz aku baterije. Izbjegavajte kontakt s njom. Pri slučajnom kontaktu isperite vodom. Ako tekućina dođe u kontakat s očima, dodatno potražite liječničku pomoć.** Izlivena aku tekućina može izazvati iritaciju kože ili opekline.

e. **Nemojte koristiti oštećenu ili preinačenu aku bateriju.** Oštećene ili preinačene baterije mogu se ponašati nepredvidljivo i dovesti do požara, eksplozije.

f. **Ne izlažite aku bateriju vatri ili visokim temperaturama.** Vatra ili previsoke temperature iznad 130 °C mogu izazvati eksploziju.

g. **Slijedite sve naputke za punjenje i nikada nemojte puniti aku bateriju ili**

bežični alat izvan temperaturnog područja navedenog u uputama za uporabu. Nepravilno punjenje ili punjenje izvan dopuštenog temperaturnog područja može uništiti aku bateriju i povećati rizik od požara.

6. Servis

a. **Neka Vaš električni alat popravljaju samo stručne osobe i samo s izvornim zamjenskim dijelovima.** Tako se pazi da sigurnost električnog alata ostaje prisutna.

b. **Nikada ne održavajte oštećene aku baterije.** Svako održavanje aku baterija smije izvoditi samo proizvođač ili ovlašteni servisni centri.

7. Sigurnosne napomene za pile s kretnjom amo-tamo

Držite alat na izoliranim rukohvatima dok izvodite radove, tijekom kojih alat može pogoditi skrivene strujne kabele ili vlastiti priključni kabel. Kontakt s vodom pod naponom može također staviti metalne dijelove uređaja pod napon i uzrokovati strujni udar.

Učvrstite i osigurajte izradak pomoću stezaljki ili na bilo koji drugi način na stabilnoj površini. Ako držite izradak samo rukom ili protiv svog tijela, on ostaje nestabilan, što može dovesti do gubitka kontrole.

Izbor lista pile

- Izaberite list pile koji odgovara radnom komadu.
- Ubodna pila se može rabiti s različitim listovima pile.
  (Za različit materijal)

Zamjena lista pile

Prije nego promijenite list pile, prvo morate provjeriti je li aku baterija izvađena.

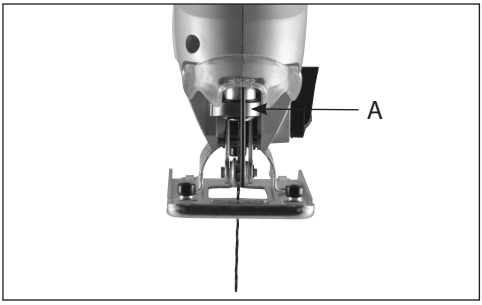

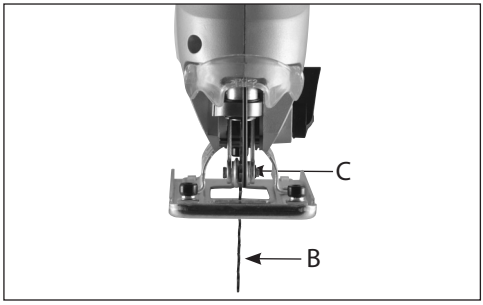

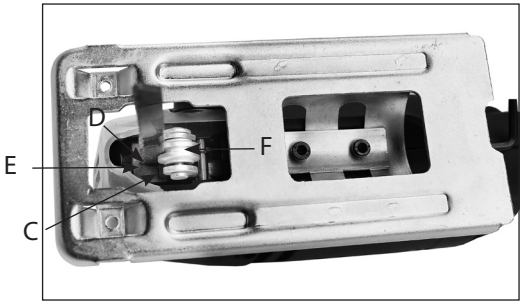

- Preklopite zaštitni poklopac prema naprijed.
- Za otvaranje okrenite zatvarač za brzo otpuštanje (A) udesno.
- Umetnite list pile (B) u držač (C) ubodne pile.
- Pazite na to, da list pile leži u utor (D) držača i također u utor (F) vodećeg valjka.
- Gurnite list pile toliko koliko je moguće u držač.
- Pričvrstite list pile okretanjem vijaka (A) ulijevo.
- Ponovno preklopite zaštitni poklopac.

- **Podesite podnožni distancer**

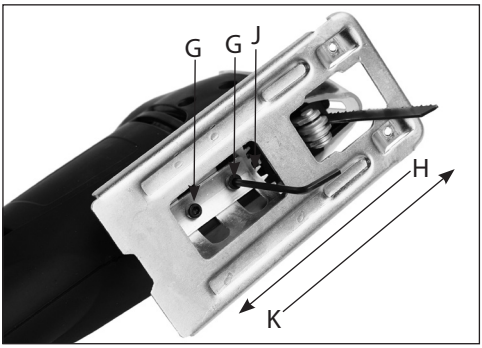

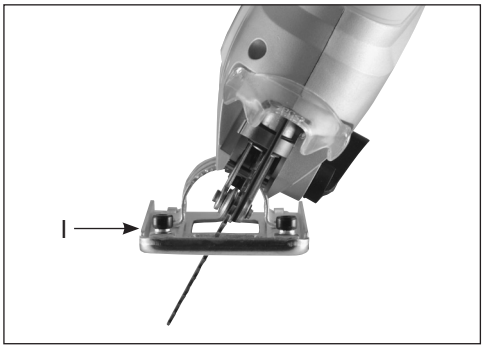

- Otpustite dva imbus vijka (G) na podnožnom distanceru pomoću priloženog imbus ključa.
- Gurnite podnožni distancer prema dolje.
- Podesite podnožni distancer prema lijevo ili desno u željeni kut pilanja od maksimalno 0-45°.
- Vi možete očitati podešeni kut na skali stupnjeva, koja se nalazi na podnožnom distanceru.
- Pokrenite podnožni distancer prema naprijed dok podnožni distancer ne ulegne u zadanu oznaku.
- Ponovno pričvrstite podnožni distancer pomoću oba imbus ključa (G).

Uporaba sklopke
- Sklopka za uključivanje/isključivanje (3) nalazi se na ručki ubodne pile.
- Najprije pritisnite sigurnosni gumb (2) i zatim sklopku za uključivanje/isključivanje (3).
- Pomoću sklopke za uključivanje/isključivanje (3) možete upravljati brojem okretaja bez preskakanja. Što dalje pritisnete sklopku, to je veći broj okretaja.

isključi
- Otpustite sklopku za uključivanje/isključivanje (3).

Podešavanje hoda nihanja
Ubodna pila je izvedena s dva gibanja, s ili bez gibanja njihanja. Njihanje se raspodjeljuje kroz tlak eliptične trake na cjelokupan put pilanja i tako skrbi za brži napredak pilanja.

Uređaj treba manje protjecanje i djeluje takorekuć sam od sebe. Istovremeno smanjuje njihanje toplotu trenja na reznom listu i pri tome povisuje njegov vijek trajanja.

Gibanje njihanja se može regulirati višestupanjski.
Bez njihanja (stupanj 0) je za pilanje tankih materijala i metala. Stupanj jedan do tri upotrebljava se za brže pilanje drveta ili plastike.

Usisavanje prašine
Ubodna pila je opremljena sa usisnim nastavkom, na koji možete priključiti usisivač za domaćinstvo ili višenamjenski usisivač. Usisavanje slijedi izravno s reznog lista preko usisnog kanala u usisivač. Pred reznim listom se kroz transparentnu zaštitnu ploču tvori komora, koja je kontinuirano odsisana. Prednosti usisavanja: slobodan pogled na rezno mjesto, čisto radno mjesto i zrak za disanje bez prašine.

Puštanje u rad
- Uključite ubodnu pilu i postavite podnožni distancer na radni komad.
- Pokrenite pilu lagano na unaprijed označen rub pilanja i vodite ubodnu pilu polagano naprijed.
- Pritisnite ubodnu pilu čvrsto na radni komad. U suprotnom može ubodna pila vibrirati i rezni list puknuti.

Pilanje odozgo
Ako pilanje nije postavljeno na strani pilajućeg radnog komada ili kad se ne buši rupa, morate „pilati odozgo“. To se dešava na slijedeći način:
- Postavite ubodnu pilu s zaokruženom prednjom stranom podnožnog distancera.
- Uključite ubodnu pilu i pustite je polagano kliziti prema dolje, dok ne dodirne radni komad.
- Pustite sada pilu raditi i pustite rezni list lagano rezati radni komad.
- Kad je radni komad prerezan, možete opet ubodnom pilom dalje pilati u normalnoj poziciji.

Za ovaj način pilanja možete najprije sa svrdlom probušiti rupu (da je dovoljno velika za ubodnu pilu). Na kraju postupajte odgovarajuće gore navedenim koracima.

Održavanje
Prije održavanja i čišćenja uvijek izvadite aku bateriju. Nikad ne upotrebljavajte vodu ili druge tekućine za čišćenje električnih dijelova pile.
- Uvijek držite podnožni distancer čist, da prilikom pilanja ne nastanu netočnosti.
- Držite vanjsku stranu pile čistu, tako da se dijelovi mogu kretati točno i bez trošenja.
- Držite čiste otvore za provjetravanje motora, tako da se motor ne pregrijava.
- Kad se ugljikove četkice istroše, ubodna pila se sama isključi. U tom slučaju odnesite ubodnu pilu vašem “Workers Best” trgovcu.
- Podmazujte redovno vodeći valjak.

Smetnje

U slučaju da, ubodna pila pravilno ne funkcionira, vodimo vas k mogućim uzrocima i k tome pripadajućim mogućnostima rješenja.

PROBLEM	MOGUĆI UZROK	PREPORUČENE MJERE
Elektromotor se pregrijava na više od 70 °C.	Motor je preopterećen.	Piliti manjim tempom i pustiti da se motor ohladi.
	Motor je pokvaren.	U tom slučaju odnesite ubodnu pilu na kontrolu i/ili popravku svom Workers Best trgovcu.
Uključeni stroj ne funkcionira.	Aku baterija je prazna.	Napunite aku bateriju.
	Aku baterija je pokvarena.	Zamijenite aku bateriju.
	Uređaj je pokvaren.	U tom slučaju odnesite ubodnu pilu na kontrolu i/ili popravku svom Workers Best trgovcu.
Ubodna pila se teško vodi duž označene linije.	List pile je savijen ili tup.	Zamijenite list pile. (Za uže radijuse krivulje upotrebljavajte list pile za krivulje.)
Radni komad počinje pri piljenju jako vibrirati.	List pile je pregrijan ili se deformirao.	Zamijenite list pile.
Ubodna pila je preglasna ili radi vrlo nepravilno.	Ugljikove četkice su istrošene.	U tom slučaju odnesite ubodnu pilu na kontrolu svom “Workers Best” trgovcu.

Istrošeni električni uređaji, alati i zaštita okoliša

Ako Vaši električni uređaji i alati jednog dana postanu tako istrošeni da ih je potrebno zamijeniti ili Vam više nisu potrebni, imajte na umu zaštitu okoliša. Električni uređaji i alati ne spadaju u obično kućno smeće, nego ih se može ponovno iskoristiti na ekološki način.

Važni napuci

Posebni otpad, ne bacati u kućno smeće.

Ne bacati u vodu - postoji opasnost po život

Ne bacati u vatru

Okolna temperatura maksimalno 50 °C

„Zelena točka“ (prijatelj okoliša)

JAMSTVO

Jamstvo je osigurano u skladu s odgovarajućim nacionalnim zakonskim jamstvima/ odredbama o jamstvu u kojima je proizvod kupljen.
Ne može se jamčiti za štete ili nedostatke nastale zbog nepravilne uporabe prodanih proizvoda.
Ako nastupi problem ili nedostatak, obratite se uvijek najbližem ugovornom trgovcu. Vaš ugovorni trgovac većinom će problem ili pogrešku moći neposredno otkloniti.

Izuzeti iz jamstva su:

- Baterije
- Cjelokupan pribor (kao npr.: uređaji za punjenje i sl.)
- Istrošeni dijelovi (npr. grafitne četke, prekidači, kabele, brtve i sl.)
- Neodgovarajuća ili nepravilna upotreba
- Neispravno puštanje u pogon od vlasnika ili treće strane
- Popravak ili zamjena dijelova
- Nedostaci zbog nepravilne upotrebe, uobičajenog trošenja ili nedovoljnog
- održavanja i njege.
- Proizvodi koji se koriste za komercijalne, profesionalne ili najamne svrhe.
- Oštećenja koja su nastala nepridržavanjem uputa za uporabu.

Vaše pravo na jamstvo može biti priznato samo kada:

- možete predočiti potvrdu o kupnji (datum kupnje) u obliku blagajničkog bona
- je garantni list potpuno ispunjen
- na uređaju nisu izvršene popravke i/ili zamjene komponenti od strane trećih osoba
- uređaj nije korišten na nenamjenski način
- nije u pitanju viša sila
- postoji opis kvara

Jamstvene odredbe vrijede zajedno s našim uvjetima isporuke i prodaje.

EU Izjava o sukladnosti

Proizvođač / Ovlašteni zastupnik:

AHS GmbH
Uhlandstraße 50
A-4600 Wels
Austria

Proizvod:

Bežična ubodna pila
WB 18V-BSS CPF

Ovim putem izjavljujemo pod vlastitom odgovornošću da gore opisani uređaj zbog svog dizajna i konstrukcije, uzimajući u obzir dolje navedene norme, kao i u verzijama koje smo stavili na tržište, ispunjava sve zahtjeve dolje navedenih Direktiva.
U slučaju izmjene koja nije dogovorena s nama, ova izjava gubi valjanost. Tehnička dokumentacija se može dobiti kod potpisnika.

Direktive:

- 2014/30/EU
- 2006/42/EG

Norme:

- EN 61000-3-2:2014
- EN 61000-3-3:2013
- EN 55014-1:2017
- EN 55014-2:2015
- EN 62841-1:2015
- EN 62841-2-11:2016

Wels, 01. 09. 2021

Klaus Estfeller, CEO
AHS GmbH, Uhlandstraße 50, A-4600 Wels, Austria

MK

ВИ ЧЕСТИТАМЕ ЗА КУПУВАЊЕТО НА АКУМУЛАТОРСКА УБОДНА ПИЛА ОД WORKERS BEST CORDLESS POWER FAMILY

Пред да почнете со употреба, прочитајте го упатството за употреба. Во упатството за употреба обрнете внимание на безбедносните упатства.

ОПИС НА ПРОИЗВОДОТ

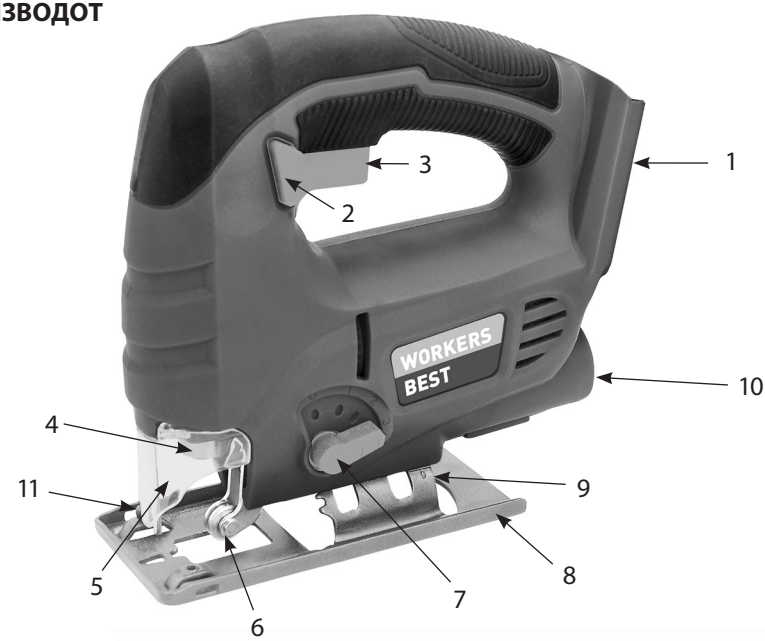

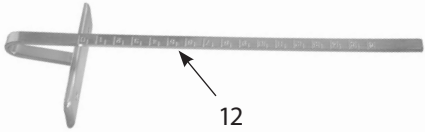

1. Место за акумулаторската батерија
2. Безбедносно контролно копче
3. Прекинувач за вклучување / исклучување
4. Навој за листот на пилата
5. Заштитен капак
6. Ролна за водење
7. Прекинувач за осцилирачки удари
8. Приспособлива рамка на пилата
9. Градација за рамката на пилата
10. Приклучок за вшмукување
11. Завртка за паралелниот потпирач
12. Паралелен потпирач

Технички податоци:

Напојување за моторот:	18 V d.c.
Број на удари	0-2300/min
Длабочина на сечење во дрво / во челик	100/10 mm
Степени на осцилации	4
Звучен притисок (LPA):	88 dB(A)
Несигурност (KPA):	3 dB(A)
Степен на јачина на бучавост (LWA):	99 dB(A)
Несигурност (KWA):	3 dB(A)
Вредност на емисија на вибрации:	ah,B = 4,37 m/s²
	ah,M = 6,63m/s²
Несигурност (Kcw):	1,5 m/s²
Сечење под агол	0-45°
Тежина	1,80 kg
Прочитајте го упатството за употреба	
Носете заштита за уши, заштитни очила и ракавици	
Да не се користи на дожд, да се заштити од влага	
Другите лица да стојат на одредена оддалеченост	
AHS, Uhlandstraße 50, A-4600 Wels	

Упатство!

Уредот се доставува без акумулаторска батерија и уред за полнење и смее да се користи исклучиво со литиум-јонски акумулаторски батерии од Workers Best Cordless Power Family!

Литиум-јонската акумулаторска батерија од Workers Best Cordless Power Family смее да се користи само со уреди за полнење од оваа фамилија на системот!

За повеќе информации во врска со акумулаторската батерија и уреди за полнење, обратете се кај дистрибутер на во ваша близина и најдете информации на нашата почетна страница www.workers-best.com.

Наведената вредност на емисија на вибрации во ова упатство е измерена според нормирана постапка за испитување EN60745 и може да се користи за споредба на една електрична алатка со друга. Исто така служи и за привремена проценка на изложеноста на вибрации.

Наведената вредност на емисија на вибрации ги претставува главните области на употреба на електричната алатка. Ако електричната алатка се користи за други видови употреба со несоодветни алатки за вградување или недоволно одржување, степенот на вибрации може да отстапува. Ова може значително да ја зголеми изложеноста на вибрации во целиот работен период. За поточна проценка на изложеноста на вибрации треба да се земе предвид и времето во кое уредот е исклучен или пак вклучен, но не е во фактичка употреба. Ова може значително да ја намали изложеноста на вибрации во целиот работен период. Утврдете дополнителни безбедносни мерки за заштита на корисникот од влијанието на вибрациите, како на пример: одржување на електричната алатка и алатките за вградување, одржување

на топлината на рацете, организација на работните текови.

Предвидена употреба

Електричната алатка е наменета за сечење дрвен материјал, железо, нежелезни метали и пластика со користење на соодветен лист за пилата.Употребувајте ја машината согласно нејзината намена! Секое користење, кое што не е во рамките на предвидената намена, не е во согласност со намената. За повредите од секаков тип или за штетите кои настанале поради тоа, одговорен ќе биде корисникот, а не производителот.
Нашите уреди не се наменети за користење во работилници, занаетчиство или во индустрија. Ако уредот се користи во работилница, занаетчиски погон или индустриски погон, тогаш гаранцијата нема да важи.

При користењето на уредите мора да се запазат одредени безбедносни прописи за да се спречат повреди и оштетувања. Затоа прочитајте говнимателно упатството за употреба/безбедносните упатства. Чувајте ги внимателно со цел информациите да ви стојат на располагање во секое време. Ако го дадете уредот на други лица, дадете им го и упатството за употреба/безбедносните упатсва. Не преземаме одговорност за несреќи или штети кои настанале како резултат на непочитувањето на ова упатство или на безбедносните упатства.

Општи безбедносни упатства за електрични алатки

ПРЕДУПРЕДУВАЊЕ! Прочитајте ги овие безбедносни упатства, препораки, илустрации и технички податоци, коишто се предвидени за оваа електрична алатка. Непочитувањето на следните упатства и препораки може да предизвика електричен удар, пожар и/или тешки повреди.

Внимавајте на безбедносните упатства и препораки во иднина.

Употребениот поим „електрична алатка“ во безбедносните совети се однесува на електричните алатки со погон на електрична струја (со електричен кабел) и со погон на акумулаторска батерија (без електричен кабел).

1. **Безбедност на работното место**

a. **Работната просторија да биде чиста и добро осветлена.** Нередот или неосветлената работна просторија може да доведат до повреди.
b. **Не користете ја електричната алатка во околина во која постои опасност од експлозија, односно во која што се наоѓаат запаливи течности, гасови или честички.** Од електричните алатки излегуваат искри што може да ги запалат честичките или пареата.
c. **Децата и другите лица да стојат настрана додека се користи електричната алатка.** Ако ви го одвлечат вниманието, може да изгубите контрола врз уредот.

2. Електрична безбедност

a. **Приклучокот на електричната алатка мора да биде соодветен за дозната. Приклучокот не смее да се промени на ниту еден начин. Не користете приклучок со адаптер заедно со заземјени електрични алатки.** Немодифицираните приклучоци и соодветните дозни го намалуваат ризикот од електричен удар.

b. **Избегнувајте контакт со заземјени површини, како цевки, парно, електричен шпорет и фрижидер.** Постои поголем ризик од електричен удар ако вашето тело е заземјено.

c. **Држете го уредот настрана од дожд или влага.** Навлегувањето на вода во електричниот уред го зголемува ризикот од електричен удар.

d. **Не менувајте ја намената на приклучниот кабел за да ја носите електричната алатка, да го закачите или за да го извлечете приклучокот од дозната. Држете го приклучниот кабел понастрана од топлина, масло, остри рабови или од подвижните делови.** Оштетениот или замрсениот приклучен кабел го зголемува ризикот од електричен удар.

e. **Кога работите на отворено со електричната алатка, користете продолжни кабли коишто се исто така наменети за надворешна употреба.** Користењето на продолжен кабел за надворешна употреба го намалува ризикот од електричен удар.

f. **Ако не може да се избегне користење на уредот во влажна средина, користете заштитен уред за диференцијална струја.** Употребата на заштитен уред за диференцијална струја го намалува ризикот од електричен удар.

3. Безбедноста на луѓето

a. **Бидете внимателни, внимавајте како постапувате и свесно пристапете и на работата со електричната алатка. Не користете ја електричната алатка кога сте уморни, или пак кога сте под влијание на дроги, алкохол или лекарства.** Само еден момент на невнимание при користењето на уредот може да доведе до сериозни повреди.

b. **Секогаш носете опрема за лична заштита и заштитни очила.** Носењето опрема за лична заштита, како маска против прашина, чевли кои не се лизгаат, заштитен шлем или заштита за уши, во зависност од видот и намената на електричната алатка, го намалува ризикот од повреди.

c. **Избегнувајте ненамерно стартување на алатката. Уверете се дека електричната алатка е исклучена пред да ја приклучите во струја и/или со батерија, или пред да ја подигнете или носите.** Ако прстот ви стои на прекинувачот додека ја носите електричната алатка или ако претходно вклучената електрична алатка ја приклучите во струја, може да настане несреќа.

d. **Пред да ја вклучите електричната алатка, отстранете ги сите алатки за приспособување или клучевите за зашрафување.** Алатка или клуч кој се наоѓа на дел од ротирачкиот дел на електричната алатка, може да доведе до несреќа.

e. **Избегнувајте неприродно држење на телото. Застанете во сигурна позиција**

и држете рамнотежа. На тој начин можете подобро да ја контролирате електричната алатка во непредвидливи ситуации.

f. **Носете соодветна облека. Не носете широка облека или накит. Косата и облеката држете ги понастрана од подвижните делови.** Широката облека, накитот и долгата коса може да бидат зафатени од подвижните делови.

g. **Ако можете да поставите опрема за вшмукување прав, приклучете ја и употребувајте ја правилно.** Така можете да ги намалите опасностите што ги носи правта.

h. **Не користете ја алатката кога безбедноста е нарушена и не прекршувајте ги безбедносните правила за електричната алатка дури и ако сте запознаени со алатката поради претходно користење.** Невнимателното ракување може да предизвика сериозни повреди за дел од секунда.

4. Употреба и управување со електричната алатка

a. **Не оптоварувајте ја електричната алатка. Користете ја електричната алатка со соодветна намена за вашата работа.** Со соодветната електрична алатка ќе работите подобро и посигурно во дадената работна област.

b. **Не користете електрична алатка чијшто прекинувач е дефектен.** Електричната алатка којашто повеќе не може да се вклучува или исклучува, е опасна и мора да се однесе на поправка.

c. **Извлечете го приклучокот од штекер и/или отстранете ја акумулаторската батерија пред да правите приспособување на електричната алатка, менување на додатоците или нејзино складирање.** Оваа безбедносна мерка го спречува непланираното вклучување на уредот.

d. **Електричните алатки што не ги користите чувајте ги надвор од дофат на деца. Не дозволувајте алатката да ја користат лица кои не се запознаени со начинот на работа на алатката или пак ги немаат прочитано овие упатства.** Електричните алатки се опасни кога ги користат неискусни лица.

e. **Внимателно одржувајте ја електричната алатка и алатките за вградување. Проверувајте дали подвижните делови на електричната алатка функционираат беспрекорно и дали се заглавуваат, дали се скршени или оштетени со што би влијаеле врз функционирањето на алатката. Сменете ги оштетените делови пред повторно да ја користите електричната алатка.** Многу несреќи настануваат поради лошо одржување на електричните алатки.

f. **Чувајте ги алатките за сечење остри и чисти.** Грижливо одржуваните алатки за сечење, кои имаат остри рабови на сечилата, помалку се блокираат и се полесни за управување.

g. **Користете електрична алатка и алатки за вградување согласно овие препораки. Притоа, земете ги предвид работните услови и работата која треба да ја реализирате.** Користењето електрични алатки за други намени различни од предвидената може да доведе до опасни ситуации.

h. **Рачките и нивните површини треба да бидат суви, чисти и незагадени со масло и маснотии.** Лизгавите рачки и делови за држење спречуваат безбедно ракување и контрола на електричната алатка во непредвидени ситуации.

5. Употреба и управување со алатката со акумулаторска батерија

a. **Акумулаторските батерии полнете ги само со уреди за полнење кои се препорачани од производителот.** Кај уредот за полнење, којшто е наменет за одреден вид акумулаторска батерија, постои опасност од пожар ако тој се користи за други акумулаторски батерии.

b. **За електричните алатки користете ги само акумулаторските батерии кои се предвидени за нивната употреба.** Користењето други акумулаторски батерии може да доведе до повреди и опасност од пожар.

c. **Акумулаторската батерија која што не ја користите, држете ја настрана од хефталици, монети, клучеви, игли, шрафови или други мали метални предмети коишто можат да предизвикаат премостување на контактите.** Краткиот спој помеѓу контактите на акумулаторската батерија може да предизвика изгореници или пожар.

d. **При погрешна употреба може да истече течност од акумулаторската батерија. Избегнувајте контакт со неа. Во случај на контакт исплакнете со вода. Ако течноста навлезе во очите, дополнително побарајте лекарска помош.** Течностите кои истекуваат од акумулаторската батерија може да предизвикаат иритација на кожата или изгореници.

e. **Не користете оштетени или изменети акумулаторски батерии.** Оштетените или изменетите акумулаторски батерии може да работат непредвидено и да предизвикаат пожар, експлозија или опасност за повреди.

f. **Не изложувајте ја акумулаторската батерија на оган или превисоки температури.** Пожарот или температурите над 130 °C може да предизвикаат експлозија.

g. **Следете ги сите упатства за полнење и никогаш не полнете ја акумулаторската батерија или батериската алатка поинаку од упатствата.** Погрешното полнење или полнењето надвор од дозволениот температурен опсег може да предизвика оштетување на акумулаторската батерија и да го зголеми ризикот за пожар.

6. Сервисирање

a. **Поправките на електричната алатка да се вршат од страна на квалификуван стручен персонал и со оригинални резервни делови.** На тој начин се гарантира безбедноста на електричната алатка.

b. **Никогаш не одржувајте оштетена акумулаторска батерија.** Сето одржување на акумулаторската батерија треба да го изведува само производителот или овластена сервис.

7. Безбедносни упатства за реципроцитетни пили

Држете ја електричната алатка за изолираните делови на рачката кога вршите работи кај кои алатката за вградување може да дојде во контакт со скриени струјни врски или сопствениот електричен кабел. Контактот со линија која спроведува напон може да ги стави под напон металните делови на уредот и да доведе до електричен удар.

Прицврстете и обезбедете го предметот за обработка со употреба на сила или

поставете го на друг начин врз стабилна подлога. Кога предметот за обработка го држите со рака или е потпран на друг дел од телото, тој е нестабилен и може да излезе надвор од контрола.

Избор на лист за пилата

- Изберете соодветен лист за пилата за конкретниот предмет за обработка.
- Убодната пила може да работи со различни листови за пила.
  (За различни материјали)

Менување на листот на пилата

Пред да промените лист на пила, мора прво да проверите дали е отстранета акумулаторската батерија.

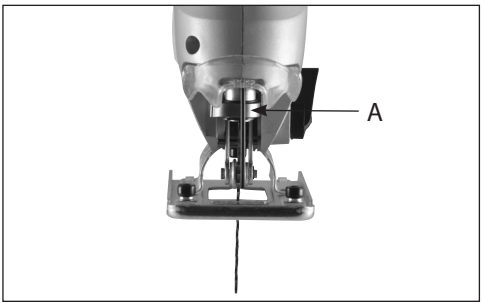

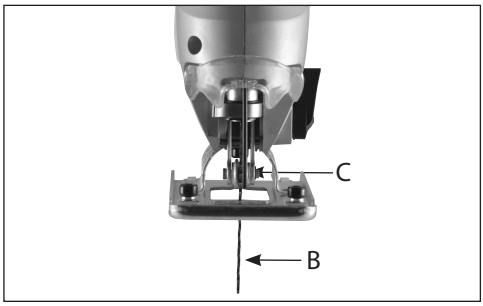

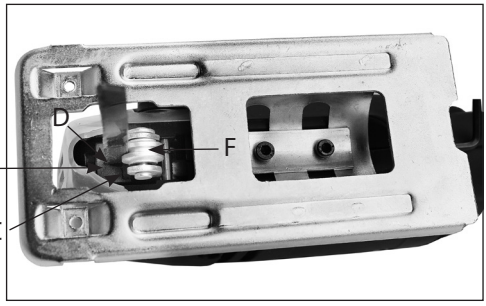

- Поставете го заштитниот поклопец нанапред.
- За да отворите, свртете го брзостезниот завртувач (А) кон десно.
- Наместете го листот на пилата (Б) во држачот (В) на убодната пила.
- Притоа внимавајте листот на пилата да лежи во процепот (Г) на држачот и во жлебот на ролната за водење.
- Туркајте го листот на пилата во држачот колку што можете подлабоко.
- Прицврстете го листот на пилата со вртење на прекинувачот (А) кон лево.
- Вратете го заштитниот поклопец повторно назад.

Приспособување на рамката на пилата

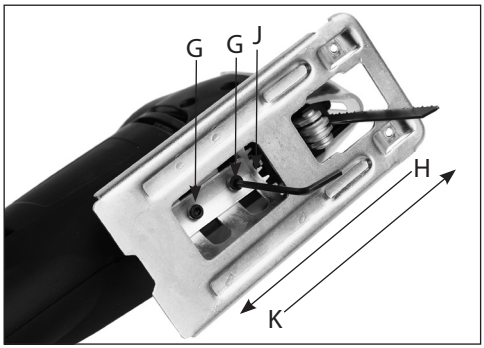

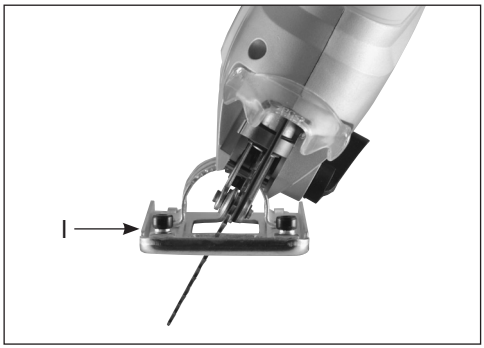

- Одвртете ги двата имбус-шрафа (G) на рамката на пилата со помош на доставениот имбус-клуч.
- Поместете ја рамката на пилата наназад (Ж).
- Поместете ја рамката на пилата кон лево или десно (3) во саканиот агол на сечење од максимум 0-45°.
- Приспособениот агол можете да го прочитате од скалата на степени (S) која што се наоѓа на рамката на пилата.
- Повторно поместувајте ја рамката нанапред (И) сè додека таа не се заглави во зададеното маркирање.
- Повторно зашрафете ја рамката на пилата со двата имбус-шрафа (G).

Користење на прекинувачот

- Прекинувачот за вклучување/исклучување (3) е сместен на држачот на убодната пила.
- Притиснете го прво безбедносното контролно копче (2) и потоа прекинувачот за вклучување/исклучување (3).
- Со прекинувачот за вклучување/исклучување (3) можете непрекинато да го регулирате бројот на удари. Колку повеќе го притискате прекинувачот, толку е поголем бројот на удари.

Исклучи

- Отпуштете го прекинувачот за вклучување/исклучување (3).

Приспособување на осцилациите

Листот на пилата може да има два вида на движење, односно со или без осцилирачки движења. Осцилацијата го распределува притисокот преку елиптична патека врз целата траса на сечење и на тој начин се грижи за побрзо сечење.

На уредот му треба само мало поттикнување и тој работи, како што се вели, сам од себе. Истовремено осцилацијата ја намалува топлината од триењето на листот на пилата и на тој начин го зголемува нејзиниот рок на експлоатација.

Осцилирачкото движење може да се регулира во повеќе степени. Без осцилации (степен 0) се сече во тенки материјали и метал. Степените од еден до три се користат за побрзо сечење во дрвени материјали или пластика.

Вшмукување прашина

Вертикалната убодна пила е опремена со адаптер за вшмукување прашина (10), на којшто може да се прикачи повеќенаменски вшмукувач. Вшмукувањето се одвива директно од листот на пилата преку каналот за вшмукување до правосмукалката. Пред листот на пилата со помош на транспарентен заштитен капак се формира комора која што се празни постојано. Предности на вшмукувањето: непречен преглед на местото на сечење, чисто работно место и воздух кој не е загаден со прашина.

Пуштање во работа

- Вклучете ја убодната пила и ставете ја рамката на пилата врз предметот за обработка.
- Пилата движете ја пополека врз претходно обележаниот раб на сечење и пополека движете ја убодната пила.
- Убодната пила притиснете ја цврсто врз предметот за обработка. Во спротивно убодната пила може да вибрира и да се скрши листот на пилата.

Длабинско сечење

Ако пилата не е поставена на страната на предметот којшто треба да се сече или ако не е неправена дупка, морате да примените „длабинско сечење“. Тоа се прави на следниов начин:

- Поставете ја убодната пила со заоблената предна страна на рамката на пилата.
- Вклучете ја убодната пила и оставете го листот да се лизга пополека надолу додека да го допре предметот за обработка.
- Сега предадете ја работата на пилата и оставете го листот да сече длабински пополека во предметот за обработка.
- Кога веќе сте направиле длабинско сечење во предметот за обработка, можете да продолжите да сечете со убодната пила во нормална положба.

За овој вид сечење можете, исто така, прво да направите дупка со помош на дупчалка (која што е доволно голема за листот на убодната пила). На крајот направете ги соодветно гореспоменатите чекори.

Одржување

Пред одржување и чистење секогаш отстранувајте ја акумулаторската батерија. Никогаш не користете вода или други течности за чистење на електричните делови на пилата.

- Рамката на пилата секогаш да биде чиста со цел при сечењето да не се појави непрецизност.
- Надворешноста на пилата треба секогаш да биде чиста со цел сите делови секогаш да можат да се движат правилно и да не се абат.
- Отворите за вентилација на моторот треба секогаш да бидат чисти со цел моторот да не прегрее.
- Ако се изабат карбонските четкички, убодната пила се исклучува сама. Во таков случај однесете ја убодната пила во овластеното претставништво на „Workers Best“.
- Редовно подмачкувајте ја ролната за водење.

Дефекти

Ако убодната пила не функционира правилно, ви наведуваме неколку можни причини и соодветни решенија.

ПРОБЛЕМ	МОЖНИ ПРИЧИНИ	ПРЕПОРАЧАНА МЕРКА
Електричниот мотор се загреал на температура повисока од 70 °C.	Моторот е преоптоварен.	Сечете со побавно темпо и оставете го моторот да се излади.
	Моторот е дефектен.	Однесете ја убодната пила на проверка и/или поправка во овластениот сервис на Workers Best.
Вклучената машина не функционира.	Акумулаторската батерија е празна.	Наполнете ја акумулаторската батерија.
	Акумулаторската батерија е дефектна.	Заменете ја акумулаторската батерија.
	Уредот е дефектен.	Однесете ја пилата на проверка и/или поправка во овластениот сервис на Workers Best.
Убодната пила се води тешко по должина на обележаната линија.	Листот на пилата е искривен или тап.	Заменете го листот на пилата. (За закривени радиуси користете закривен лист за пила.)
Предметот за обработка почнува силно да вибрира за време на сечењето.	Листот на пилата е прегреан или се деформирал.	Заменете го листот на пилата.
Убодната пила е многу бучна и не работи рамномерно.	Јаглеродните четкички се изабени.	Однесете ја убодната пила на контрола во овластениот сервис на „Workers Best“.

Употребени алатки и заштита на животната средина

Алатките мора да се заменуваат доколку интензивно ги користите, или повеќе не ви се од корист. Алатките не се фрлаат со вообичаеното ѓубре од домаќинството. Наместо тоа тие можат да бидат искористени на начин кој не ја загадува животната средина.

Важни забелешки

Опасниот отпад не се фрла во Ѓубре од домаќинството

Собна температура најмногу 50 °C

Да не се фрла во вода - Опасност по живот

Зелен пункт

Да не се фрла во оган

ГАРАНЦИЈА

Гаранцијата е обезбедена во согласност со соодветните применливи државни законски гаранции / гаранциски одредби во кои е купен производот.
Не може да се издаде гаранција за штети или недостатоци кои произлегуваат од неправилна употреба на продадените производи.
Ако се појави проблем или недостаток, стапете во контакт прво со вашиот овластен дистрибутер. Вашиот овластен дистрибутер најчесто може директно да го отстрани проблемот или недостатокот.

Гаранцијата не опфаќа:

- Акумулаторски батерии
- Сите додатоци (како на пример: уреди за полнење и сл.)
- Делови што подлежат на абење (на пример: јаглени четкички, прекинувачи, кабли, заптивки и сл.)
- Несоодветна или неправилна употреба
- Неправилно пуштање во погон од страна на сопственикот или трето лице
- Поправка или замена на компоненти
- Дефекти поради неправилна употреба, при редовно абење или недостаток
- одржување и нега.
- Производи кои се користат за комерцијални, професионални цели или за изнајмување.
- Штети предизвикани од непочитување на упатството за употреба.

Вашето барање за гаранција се признава само ако:

- се приложи потврда за купувањето (датум на купување) во форма на сметка издадена на каса
- гарантниот лист е целосно пополнет
- не се направени поправки на уредот и/или замена на компоненти од трети лица
- уредот не се користел несоодветно
- нема виша сила
- ако е приложен опис на недостатокот

Одредбите на гаранцијата важат заедно со нашите услови за достава и продажба.

ЕУ изјава за усогласеност

Производител/овластен претставник: AHS GmbH
Uhlandstraße 50
A-4600 Wels
Austria

Производ: Акумулаторска убодна пила
WB 18V-BSS CPF

Изјавуваме под целосна наша одговорност дека машината опишана горе ги исполнува сите услови во наведените регулативи долу врз основа на својот дизајн, конструкција, како и врз основа на нејзините верзии коишто може да се пронајдат на пазарот.
Во случај на измени на уредот, коишто не се направени со наша согласност, оваа изјава ја губи важноста. Техничката документација може да се добие кај лицето потписник.

Регулативи:

- 2014/30/EU
- 2006/42/EG

Стандарди:

- EN 61000-3-2:2014
- EN 61000-3-3:2013
- EN 55014-1:2017
- EN 55014-2:2015
- EN 62841-1:2015
- EN 62841-2-11:2016

Wels, 01. 09. 2021

Klaus Estfeller, CEO
AHS GmbH, Uhlandstraße 50, A-4600 Wels, Austria

PL

SERDECZNIE GRATULUJEMY ZAKUPU WYRZYNARKI AKUMULATOROWEJ Z SERII WORKERS BEST CORDLESS POWER FAMILY

Przed uruchomieniem urządzenia należy przeczytać poniższe zasady obsługi. Przestrzegać zasad bezpieczeństwa zawartych w niniejszej instrukcji obsługi.

OPIS PRODUKTU

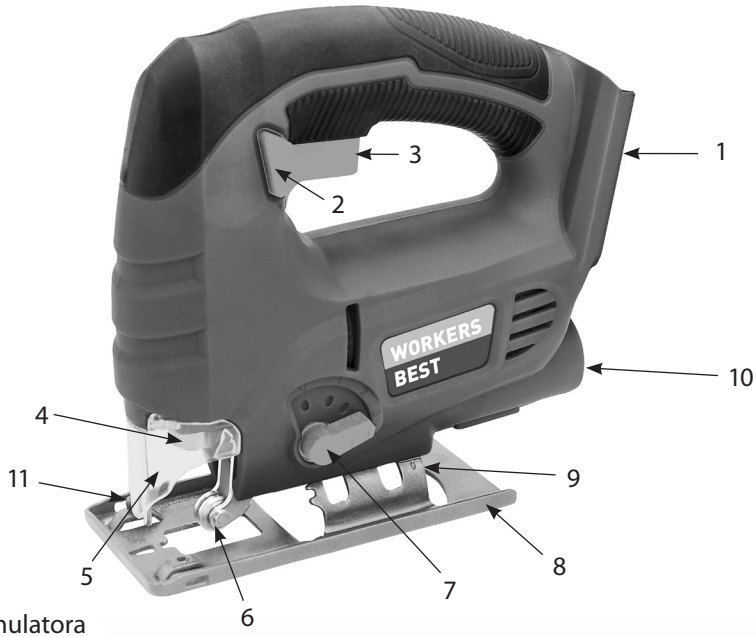

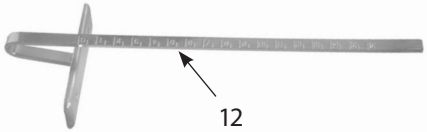

1. Gniazdo akumulatora
2. Przycisk bezpieczeństwa
3. Włącznik/wyłącznik
4. Uchwyt brzeszczotu
5. Osłona zabezpieczająca
6. Rolka prowadząca
7. Nastawnik skoku wahadłowego
8. Płoza regulowana
9. Skala kątowa płozy
10. Przyłącze odpylacza
11. Śruby ustalające prowadnicy równoległej
12. Prowadnica równoległa

Dane techniczne:

Napięcie zasilania silnika:	18 V DC
Liczba skoków:	0-2300/min
Głębokość cięcia w drewnie/ w stali :	100/10 mm
Poziomy skoku wahliwego:	4
Poziom ciśnienia akustycznego (LPA):	88 dB(A)
Niepewność wyznaczenia (KPA):	3 dB(A)
Poziom mocy akustycznej (LWA):	99 dB(A)
Niepewność wyznaczenia (KWA):	3 dB(A)
Poziom emisji drgań:	ah,B = 4,37 m/s^2
	ah,M = 6,63 m/s^2
Niepewność wyznaczenia (Kcw):	1,5 m/s^2
Cięcie pod kątem:	0-45°
Ciężar :	1,80 kg
Przeczytać instrukcję obsługi	
Nosić ochronniki słuchu, okulary ochronne i rękawice	
Nie używać podczas deszczu, chronić przed wilgocią	
Nie dopuszczać osób postronnych	
AHS, Uhlandstraße 50, A-4600 Wels	

Wskazówka!
Urządzenie jest dostarczane bez akumulatorów i ładowarki. Urządzenie wolno stosować wyłącznie z akumulatorami Li-Ion z serii Workers Best Cordless Power Family!
Akumulatory Li-Ion z serii Workers Best Cordless Power Family wolno ładować wyłącznie za pomocą ładowarek przewidzianych dla tego systemu!

Więcej informacji na temat akumulatorów i ładowarek można uzyskać w najbliższym punkcie sprzedaży lub na naszej stronie internetowej www.workers-best.com.

Poziom emisji drgań podany w niniejszej instrukcji został zmierzony w oparciu o metodę pomiarową określoną w normie EN60745 i może służyć do porównywania ze sobą różnych elektronarzędzi. Może on być również wykorzystany do wstępnej oceny narażenia operatora na drgania.
Podany poziom emisji drgań jest reprezentatywny dla podstawowych zastosowań elektronarzędzia. Jeżeli jednak elektronarzędzie będzie używane do innych zastosowań, z odmiennymi narzędziami roboczymi lub w przypadku niedostatecznej konserwacji, rzeczywisty poziom emisji drgań może różnić się od podanego poziomu emisji drgań. Może to znacząco podwyższyć ekspozycję na drgania w trakcie całego okresu pracy. W przypadku dokonywania dokładnej oceny ekspozycji na drgania należy uwzględnić również czas, kiedy urządzenie jest wyłączone lub jest wprawdzie włączone, ale w rzeczywistości nie jest używane. Może to w perspektywie całego okresu pracy znacząco zredukować ekspozycję na drgania. Należy określić dodatkowe środki bezpieczeństwa mające na celu ochronę osób obsługujących urządzenie przed oddziaływaniem wibracji. Może to być na przykład konserwacja elektronarzędzia i narzędzi roboczych, utrzymywanie ciepłoty rąk, organizacja przebiegu prac.

Przeznaczenie urządzenia
Elektronarzędzie jest przeznaczone do cięcia w drewnie, żelazie, metalach kolorowych i tworzywach sztucznych przy użyciu odpowiedniego brzeszczotu.Urządzenie stosować wyłącznie zgodnie z jego przeznaczeniem! Każde inne zastosowane uznaje się za niezgodne z przeznaczeniem. Producent nie ponosi odpowiedzialności za wynikłe z tego obrażenia lub szkody. Odpowiedzialność spoczywa wyłącznie na użytkowniku.
Nasze urządzenia nie są przeznaczone do użytku komercyjnego lub przemysłowego. Użycie urządzenia do celów komercyjnych lub przemysłowych skutkuje utratą gwarancji.

Aby uniknąć obrażeń i szkód podczas użytkowania urządzenia należy przestrzegać pewnych zasad bezpieczeństwa. Dlatego należy dokładnie przeczytać niniejszą instrukcję obsługi/zasady bezpieczeństwa. Instrukcję zachować, aby w razie potrzeby móc znaleźć w niej potrzebne informacje. W przypadku przekazania urządzenia innym osobom, należy im wręczyć również niniejszą instrukcję/zasady bezpieczeństwa. Producent nie odpowiada za wypadki lub szkody powstałe wskutek nieprzestrzegania niniejszej instrukcji i zawartych w niej zasad bezpieczeństwa.

Ogólne zasady bezpieczeństwa podczas obsługi elektronarzędzi

OSTRZEŻENIE! Przeczytać wszystkie zasady bezpieczeństwa, instrukcje, ilustracje i dane techniczne znajdujące się na elektronarzędziu. Nieprzestrzeganie niżej wymienionych wskazówek może być przyczyną porażenia prądem elektrycznym, pożaru i/albo poważnych obrażeń ciała.

Wszystkie zasady bezpieczeństwa i instrukcje zachować na przyszłość.
Stosowane w zasadach bezpieczeństwa pojęcie „elektronarzędzie" odnosi się do elektronarzędzi zasilanych z sieci (z przewodem zasilającym) lub do elektronarzędzi zasilanych z akumulatorów (bez przewodu zasilającego).

1. Bezpieczeństwo na stanowisku pracy

a. **W miejscu pracy należy zapewnić czystość i dobre oświetlenie.** Nieporządek i niedostateczne oświetlenie miejsca pracy mogą być przyczyną wypadków.
b. **Nie używać elektronarzędzi w środowisku zagrożonym wybuchem, w którym znajdują się ciecze, gazy lub pyły o właściwościach palnych.** Elektronarzędzia wytwarzają iskry, które mogą spowodować zapłon pyłu lub oparów.
c. **Podczas używania elektronarzędzia nie pozwalać na zbliżanie się dzieci ani innych osób.** Odwrócenie uwagi może spowodować utratę kontroli nad urządzeniem.

2. Bezpieczeństwo elektryczne

a. **Wtyczka przyłączeniowa elektronarzędzia musi pasować do gniazdka**

sieciowego. Nie wolno w żaden sposób modyfikować wtyczki. Zabrania się używać adapterów do podłączania elektronarzędzi wyposażonych w uziemienie ochronne. Korzystanie z oryginalnych wtyczek i odpowiednich gniazd sieciowych redukuje ryzyko porażenia prądem.

b. **Unikać kontaktu ciała z uziemionymi elementami, np. rurami, grzejnikami, piecykami i lodówkami.** Jeśli ciało użytkownika jest uziemione, istnieje podwyższone ryzyko porażenia prądem.

c. **Chronić urządzenie przed deszczem i wilgocią.** Dostanie się wody do wnętrza urządzenia zwiększa ryzyko porażenia prądem.

d. **Nie używać przewodu zasilającego niezgodnie z jego przeznaczeniem, np. do przenoszenia elektronarzędzia, zawieszania lub wyciągania za jego pomocą wtyczki z gniazda sieciowego. Chronić przewód zasilający przed wysoką temperaturą, olejem, ostrymi krawędziami oraz ruchomymi elementami urządzenia.** Uszkodzony lub splątany przewód zasilający zwiększa ryzyko porażenia prądem elektrycznym.

e. **Podczas użytkowania elektronarzędzia poza pomieszczeniami korzystać wyłącznie z przedłużaczy przeznaczonych do stosowania na zewnątrz.** Używanie przedłużacza przeznaczonego do pracy poza pomieszczeniami zmniejsza ryzyko porażenia prądem elektrycznym.

f. **Jeżeli nie da się uniknąć użytkowanie elektronarzędzia w wilgotnym środowisku, to należy zastosować wyłącznik różnicowoprądowy.** Zastosowanie wyłącznika różnicowoprądowego zmniejsza ryzyko porażenia prądem.

3. Bezpieczeństwo ludzi

a. **Podczas pracy z użyciem elektronarzędzia należy zachować szczególną ostrożność oraz postępować w sposób przemyślany i rozważny. Nie używać elektronarzędzia w przypadku zmęczenia ani pod wpływem narkotyków, alkoholu lub leków.** Chwila nieuwagi podczas pracy z urządzeniem może spowodować poważne obrażenia.

b. **Używać środków ochrony indywidualnej i zawsze nosić okulary ochronne.** Noszenie środków ochrony indywidualnej, np. maski przeciwpyłowej, obuwia roboczego z podeszwą antypoślizgową, kasku ochronnego lub ochronników słuchu, w zależności od rodzaju i przeznaczenia urządzenia elektrycznego, zmniejsza ryzyko obrażeń.

c. **Unikać przypadkowego uruchomienia urządzenia. Przed podłączeniem zasilania sieciowego i/albo akumulatora, przed podniesieniem lub przenoszeniem elektronarzędzia upewnić się, że jest ono wyłączone.** Przenoszenie elektronarzędzia z palcem na włączniku lub podłączenie źródła zasilania przy włączonym elektronarzędziu może doprowadzić do wypadku.

d. **Przed włączeniem elektronarzędzia usunąć wszelkie klucze i narzędzia używane do regulacji.** Narzędzie lub klucz pozostawiony w obracającym się elemencie elektronarzędzia może spowodować obrażenia ciała.

e. **Unikać nienaturalnej postawy ciała. Zawsze pamiętać o stabilnej postawie i zachowaniu równowagi.** W ten sposób można lepiej kontrolować elektronarzędzie

w razie wystąpienia nieoczekiwanej sytuacji.

f. **Podczas pracy należy nosić odpowiednią odzież. Nie nosić luźnej odzieży ani biżuterii. Nie zbliżać włosów ani odzieży do ruchomych elementów urządzenia.** Luźne ubranie, biżuteria i długie włosy mogą zostać wciągnięte przez poruszające się podzespoły.

g. **Jeżeli istnieje możliwość montażu urządzeń do odsysania i wychwytywania, należy je podłączyć i używać w prawidłowy sposób.** Stosowanie urządzenia do odsysania pyłu może zmniejszyć zagrożenie związane z pyleniem podczas pracy.

h. **Nawet w przypadku dobrej znajomości elektronarzędzia, wynikającej z wielokrotnego używania, nie należy polegać na złudnym poczuciu bezpieczeństwa i nie wolno ignorować zasad bezpieczeństwa.** Brak skupienia podczas pracy może w ułamku sekundy spowodować poważne obrażenia.

4. Eksploatacja i prawidłowe obchodzenie się z elektronarzędziem

a. **Nie przeciążać elektronarzędzia. Używać wyłącznie elektronarzędzi przeznaczonych do wykonywanej pracy.** Dobór właściwego elektronarzędzia zapewnia wydajniejszą i bezpieczniejszą pracę w podanym zakresie mocy.

b. **Nie używać elektronarzędzi z uszkodzonym włącznikiem.** Urządzenie elektryczne, którego nie można włączyć lub wyłączyć, stanowi zagrożenie i wymaga naprawy.

c. **Przed zmianą ustawień urządzenia, wymianą narzędzia roboczego lub odłożeniem elektronarzędzia wyjąć wtyczkę z gniazda i/albo akumulator.** Zapobiega to przypadkowemu włączeniu urządzenia.

d. **Nieużywane elektronarzędzia należy przechowywać poza zasięgiem dzieci. Do użytkowania urządzenia nie wolno dopuszczać osób, które nie znają jego obsługi lub nie zapoznały się z niniejszą instrukcją.** Elektronarzędzia obsługiwane przez osoby niedoświadczone mogą być niebezpieczne.

e. **Z elektronarzędziami i wymiennymi narzędziami roboczymi należy się obchodzić z odpowiednią starannością. Sprawdzać, czy ruchome elementy działają prawidłowo i się nie zacinają oraz czy żadna z części nie jest pęknięta lub uszkodzona w taki sposób, że ma wpływ na działanie elektronarzędzia. Przed użyciem elektronarzędzia zlecić naprawę uszkodzonych elementów.** Niewłaściwa konserwacja elektronarzędzi jest częstą przyczyną wypadków.

f. **Narzędzia tnące powinny być zawsze ostre i czyste.** Starannie utrzymywane i ostrzone narzędzia tnące rzadziej się klinują i dają się łatwiej prowadzić.

g. **Podczas korzystania z elektronarzędzi, wymiennych narzędzi roboczych itp. należy przestrzegać niniejszych zaleceń. Uwzględnić przy tym warunki pracy i specyfikę wykonywanych prac.** Używanie elektronarzędzi do zastosowań niezgodnych z ich przeznaczeniem może prowadzić do sytuacji niebezpiecznych.

h. **Uchwyty i powierzchnie chwytne utrzymywać w stanie suchym, czystym oraz wolnym od oleju i smaru.** Śliskie uchwyty i powierzchnie chwytne nie pozwalają na bezpieczną obsługę i kontrolę elektronarzędzia w nieoczekiwanych sytuacjach.

5. Użytkowanie i prawidłowe obchodzenie się z narzędziami akumulatorowymi

a. **Akumulatory ładować wyłącznie za pomocą ładowarek zalecanych przez producenta.** Użycie ładowarki przeznaczonej do określonego rodzaju akumulatorów

do ładowania innych akumulatorów może spowodować pożar.

b. **Używać w elektronarzędziach wyłącznie akumulatorów przewidzianych do tego celu.** Stosowanie innych akumulatorów grozi obrażeniami ciała i pożarem.

c. **Nieużywane akumulatory przechowywać z dala od spinaczy biurowych, monet, kluczy, gwoździ, śrub i innych drobnych metalowych elementów, które mogłyby spowodować zwarcie styków.** Zwarcie styków akumulatora może spowodować oparzenia lub pożar.

d. **Niewłaściwe stosowanie może spowodować wyciek elektrolitu z akumulatora. Unikać kontaktu z elektrolitem. W przypadku kontaktu z elektrolitem spłukać wodą. Jeżeli elektrolit dostanie się do oczu, należy dodatkowo skonsultować się z lekarzem.** Wyciekający elektrolit może spowodować podrażnienia skóry lub poparzenia.

e. **Nie używać uszkodzonych lub zmodyfikowanych akumulatorów.** Uszkodzone lub zmodyfikowane akumulatory mogą się zachowywać w nieprzewidywalny sposób i prowadzić do zapłonu, wybuchu lub obrażeń ciała.

f. **Nie narażać akumulatora na działanie ognia ani zbyt wysokiej temperatury.** Ogień oraz temperatura powyżej 130°C mogą spowodować wybuch akumulatora.

g. **Przestrzegać wszystkich zaleceń dotyczących ładowania akumulatora. Nigdy nie ładować akumulatora ani narzędzia akumulatorowego poza podanym w instrukcji obsługi przedziałem temperatury.** Nieprawidłowe ładowanie akumulatora lub jego ładowanie poza dopuszczalnym zakresem temperatury może prowadzić do zniszczenia akumulatora i zwiększyć ryzyko pożaru.

6. Serwis

a. **Naprawę elektronarzędzia powierzać wyłącznie wykwalifikowanym specjalistom, używającym tylko oryginalnych części zamiennych.** Stanowi to gwarancję zachowania bezpieczeństwa elektronarzędzia.

b. **Nigdy nie naprawiać uszkodzonych akumulatorów.** Wszelkie prace konserwacyjne związane z akumulatorami powinien wykonywać producent lub upoważnione przez niego placówki serwisowe.

7. Zasady bezpieczeństwa dotyczące piłowania

Podczas wykonywania prac, przy których zamocowane narzędzie robocze może natrafić na ukryte przewody elektryczne lub własny przewód zasilający, trzymać elektronarzędzie za izolowane uchwyty. Kontakt z przewodem pod napięciem może spowodować przepływ prądu przez metalowe elementy urządzenia i w konsekwencji porażenie prądem.

Obrabiany element zamocować i zabezpieczyć na stabilnym podłożu za pomocą zacisków lub w inny bezpieczny sposób. Trzymanie obrabianego elementu dłonią lub dociskanie go do ciała nie zapewnia stabilności i może doprowadzić do utraty kontroli.

Dobór brzeszczotu

- Adekwatnie do obrabianego elementu należy wybrać odpowiedni brzeszczot.
- Wyrzynarki można używać z różnymi brzeszczotami.
  (Stosownie do różnych materiałów)

Wymiana brzeszczotu

Przed wymianą brzeszczotu sprawdzić, czy został wyjęty akumulator.

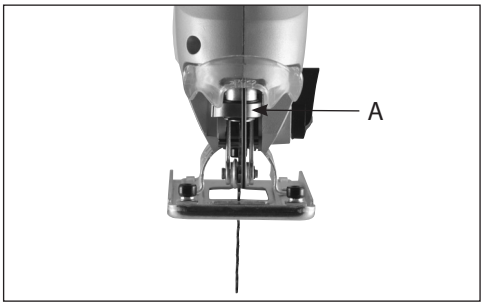

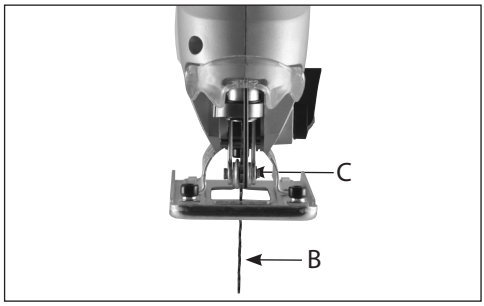

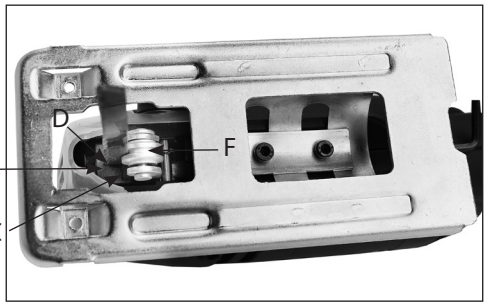

- Odchylić osłonę do przodu.
- Aby otworzyć, obrócić zamknięcie uchwytu szybkomocującego (A) w prawą stronę.
- Umieścić brzeszczot (B) w uchwycie (C) wyrzynarki.
- Zwrócić uwagę, żeby brzeszczot znalazł się w rowku (D) uchwytu i jednocześnie w rowku (F) rolki prowadzącej.
- Wsunąć brzeszczot do uchwytu tak głęboko, jak to możliwe.
- Zamocować brzeszczot obracając zamknięcie (A) w lewą stronę.
- Odchylić ponownie osłonę do tyłu.

Regulacja płozy ślizgowej

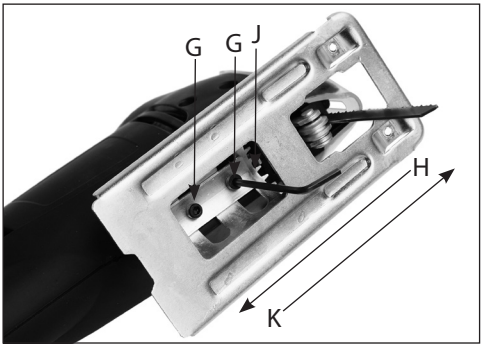

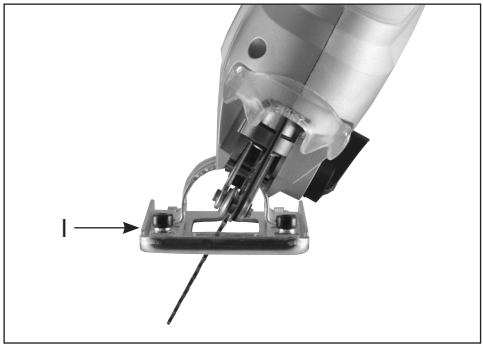

- Dostarczonym w komplecie kluczem imbusowym odkręcić dwie śruby imbusowe (G) płozy.
- Przesunąć płozę ślizgową do tyłu (H).
- Przestawić płozę w lewo lub w prawo (I) do wymaganego kąta cięcia, wynoszącego maksymalnie 0-45°.
- Ustawiony kąt nachylenia można odczytać na skali kątowej (J), która znajduje się na płozie.
- Przesunąć płozę ślizgową z powrotem do przodu (K) do momentu, aż płoza zazębi się we właściwym miejscu.
- Ponownie zamocować płozę dwiema śrubami imbusowymi(G).

Obsługa włącznika

- Włącznik/wyłącznik (3) znajduje się na uchwycie wyrzynarki.
- Najpierw nacisnąć przycisk bezpieczeństwa (2), a następnie włącznik/wyłącznik (3).
- Włącznikiem/wyłącznikiem (3) można bezstopniowo regulować częstotliwość skoków. Im mocniejsze dociśnięcie przycisku, tym większa częstotliwość skoków.

Wyłączyć

- Zwolnić włącznik/wyłącznik (3).

Nastawianie skoku wahliwego

Brzeszczot może wykonywać dwa ruchy – z lub bez ruchu wahliwego. Dzięki eliptycznej orbicie ruch wahliwy rozkłada nacisk na całą drogę wyrzynania i zapewnia w ten sposób szybszy posuw cięcia.

Urządzenie potrzebuje jedynie niewielkiego posuwu ze strony operatora i pracuje niemalże samoczynnie. Jednocześnie ruch wahliwy redukuje nagrzewanie się brzeszczotu w wyniku tarcia zwiększający tym samym jego trwałość i żywotność.

Ruch wahliwy można regulować wielostopniowo. Bez ruchu wahliwego (stopień 0) zaleca się przecinać cienkie elementy i metale. Stopni od 1 do 3 używa się do szybkiego cięcia w drewnie lub tworzywach sztucznych.

Odpylacz
Wyrzynarka jest wyposażona w przyłącze adaptera do odsysania pyłu (10), do którego można podłączyć uniwersalny odkurzacz. Wióry są odciągane bezpośrednio z brzeszczotu przez kanał ssawny do odkurzacza. Przezroczysta osłona zabezpieczająca tworzy przed brzeszczotem komorę, z której nieustannie są odsysane wióry i pył. Zalety odpylacza – dobra widoczność punktu cięcia wyrzynarki, czystość stanowiska pracy i atmosfera wolna od pyłu.

Uruchomienie
- Włączyć wyrzynarkę i przyłożyć płozę do obrabianego elementu.
- Powoli przesuwać wyrzynarkę do przodu po wcześniej wykreślonej krawędzi cięcia.
- Mocno dociskać wyrzynarkę do obrabianego elementu. W przeciwnym wypadku wyrzynarka może wibrować, co doprowadzi do złamania brzeszczotu.

Piłowanie wgłębne
Jeżeli wyrzynania brzeszczotem nie rozpoczyna się z boku obrabianego elementu lub gdy brak jest w obrabianym elemencie wywierconego otworu, należy wykonać „piłowanie wgłębne". Odbywa się to w następujący sposób:
- Przyłożyć wyrzynarkę do obrabianego elementu zaokrągloną przednią stroną płozy.
- Włączyć wyrzynarkę i pozwolić brzeszczotowi powoli przemieścić się w dół, aż dotknie obrabianego elementu.
- Teraz wyrzynarka będzie pracować dalej, a brzeszczot powinien powoli zagłębiać się w obrabianym elemencie.
- Po przepiłowaniu obrabianego elementu na wylot można kontynuować wyrzynanie, trzymając wyrzynarkę znów w normalnej pozycji.

Aby wyznaczyć punkt rozpoczęcia wyrzynania, można również najpierw za pomocą wiertła wykonać otwór (dostatecznie duży w stosunku do brzeszczotu wyrzynarki). Dalej należy postępować zgodnie z wyżej opisanymi krokami.

Konserwacja
Przed rozpoczęciem konserwacji i czyszczenia zawsze wyjmować akumulator. Nie używać wody ani innych cieczy do czyszczenia elektrycznych elementów wyrzynarki.
- Zawsze utrzymywać w czystości płozę ślizgową. Pozwoli to uniknąć nieprecyzyjnego cięcia podczas wyrzynania.
- Utrzymywać w czystości zewnętrzne powierzchnie wyrzynarki, aby zapewnić precyzyjne poruszanie się wszystkich elementów, pozwalające uniknąć zużycia.
- Utrzymywać w czystości szczeliny wentylacyjne silnika, aby zapobiec przegrzaniu silnika.
- Jeżeli dojdzie do zużycia szczotek węglowych, wyrzynarka wyłącza się samoczynnie. W takim przypadku wyrzynarkę należy oddać do autoryzowanego punktu sprzedaży „Workers Best".
- Regularnie smarować rolkę prowadzącą.

Usterki

Jeżeli wyrzynarka nie pracuje prawidłowo, zapoznać się z opisanymi poniżej możliwymi przyczynami i odpowiednimi możliwościami rozwiązania problemu.

PROBLEM	MOŻLIWA PRZYCZYNA	ZALECANE ROZWIĄZANIE
Silnik elektryczny nagrzewa się do temperatury przekraczającej 70°C.	Przeciążenie silnika.	Zwolnić tempo wyrzynania, aby umożliwić ostygnięcie silnika.
	Uszkodzony silnik.	Oddać wyrzynarkę do sprawdzenia i/lub naprawy w autoryzowanym punkcie sprzedaży Workers Best.
Mimo włączenia urządzenie nie działa.	Rozładowany akumulator.	Naładować akumulator.
	Uszkodzony akumulator.	Wymienić akumulator.
	Uszkodzone urządzenie.	Oddać pilarkę do sprawdzenia i/lub naprawy w autoryzowanym punkcie sprzedaży Workers Best.
Trudności w prowadzeniu wyrzynarki wzdłuż wyznaczonej linii cięcia.	Skrzywiony lub stępiony brzeszczot.	Wymienić brzeszczot. (Do wyrzynania łuków o małym promieniu używać specjalnego brzeszczotu do cięcia po łuku.)
Obrabiany element zaczyna intensywnie drgać podczas wyrzynania.	Przegrzany lub zdeformowany brzeszczot.	Wymienić brzeszczot.
Bardzo głośna lub bardzo nieregularna praca wyrzynarki.	Wytarte szczotki węglowe.	Oddać wyrzynarkę do sprawdzenia w autoryzowanym punkcie sprzedaży „Workers Best”.

Zużyte narzędzia a ochrona środowiska

Jeśli pewnego dnia narzędzie będzie tak zużyte, że nie będzie się nadawało do dalszego użytku i trzeba je będzie wymienić albo nie będą już Państwo mieli dla niego zastosowania, warto pomyśleć o ochronie środowiska. Narzędzia nie są zwykłymi odpadami domowymi i dlatego należy się z nimi obchodzić w szczególny sposób. Można je poddaćrecyklingowi w sposób przyjazny dla środowiska.

Ważne wskazówki

Nie utylizować odpadów specjalnych jak zwykłych odpadów domowych

Nie wrzucać do wody zagrożenie życia

Nie wrzucać do ognia

Temperatura otoczenia maksymalnie 50 °C

Zielony Punkt

GWARANCJA

Świadczenie gwarancyjne regulują aktualne przepisy dotyczące gwarancji/rękojmi, które obowiązują w kraju nabycia produktu.
Gwarancja nie obejmuje szkód lub usterek powstałych wskutek niewłaściwego użytkowania zakupionego produktu.
W przypadku wystąpienia problemu lub usterki należy najpierw skontaktować się z autoryzowanym dystrybutorem. Autoryzowany dystrybutor najczęściej jest w stanie usunąć problem lub usterkę.

Gwarancją nie są objęte:

- Akumulatory
- Wszelkiego rodzaju osprzęt (jak np.: ładowarki itp.)
- Części zużywalne (np.: szczotki węglowe, przełączniki, kable, uszczelki itp.)
- Nieodpowiednie lub nieprawidłowe użytkowanie
- Niewłaściwe uruchomienie przez właściciela lub osobę trzecią
- Naprawa lub wymiana elementów
- Usterki wynikające z niewłaściwego użytkowania, normalnego zużycia lub niedostatecznej
- konserwacji i dbałości.
- Produkty używane w celach komercyjnych, zawodowych lub do wynajmowania.
- Szkody powstałe wskutek nieprzestrzegania instrukcji obsługi.

Warunki uznania zgłoszenia gwarancyjnego:

- Przedłożenie dowodu zakupu (data zakupu) w postaci paragonu
- Wypełniona karta gwarancyjna
- Urządzenie nie było naprawiane przez osoby trzecie i/lub nie zostały w nim wymienione żadne części
- Urządzenie nie było niewłaściwie użytkowane
- Nie stwierdzono działania siły wyższej
- Przekazanie opisu wady

Postanowienia gwarancyjne obowiązują w połączeniu z naszymi warunkami dostaw i sprzedaży.

Deklaracja zgodności UE

Producent / pełnomocnik:

AHS GmbH
Uhlandstraße 50
A-4600 Wels
Austria

Produkt:

Wyrzynarka akumulatorowa
WB 18V-BSS CPF

Niniejszym oświadczamy na naszą wyłączną odpowiedzialność, że ze względu na projekt i konstrukcję opisane powyżej maszyny oraz wprowadzane przez nas do obrotu wersje tych maszyn spełniają wszystkie wymogi wymienionych poniżej dyrektyw, z uwzględnieniem norm wymienionych poniżej.
Niniejsza deklaracja traci ważność, jeżeli bez uzgodnienia z nami produkty zostaną poddane jakimkolwiek modyfikacjom. Dokumentacja techniczna jest dostępna w siedzibie sygnatariusza.

Dyrektywy:

- 2014/30/EU
- 2006/42/EG

Normy:

- EN 61000-3-2:2014
- EN 61000-3-3:2013
- EN 55014-1:2017
- EN 55014-2:2015
- EN 62841-1:2015
- EN 62841-2-11:2016

Wels, 01. 09. 2021

Klaus Estfeller, CEO
AHS GmbH, Uhlandstraße 50, A-4600 Wels, Austria

RO

FELICITĂRI PENTRU ACHIZIȚIONAREA UNUI FERĂSTRĂU PENTRU GĂURI CU ACUMULATOR DIN CADRUL WORKERS BEST CORDLESS POWER FAMILY

Înainte de punerea în funcțiune, vă rugăm să citiți următoarele instrucțiuni de utilizare. Vă rugăm să respectați indicațiile privind securitatea din acest manual de utilizare.

DESCRIEREA PRODUSULUI

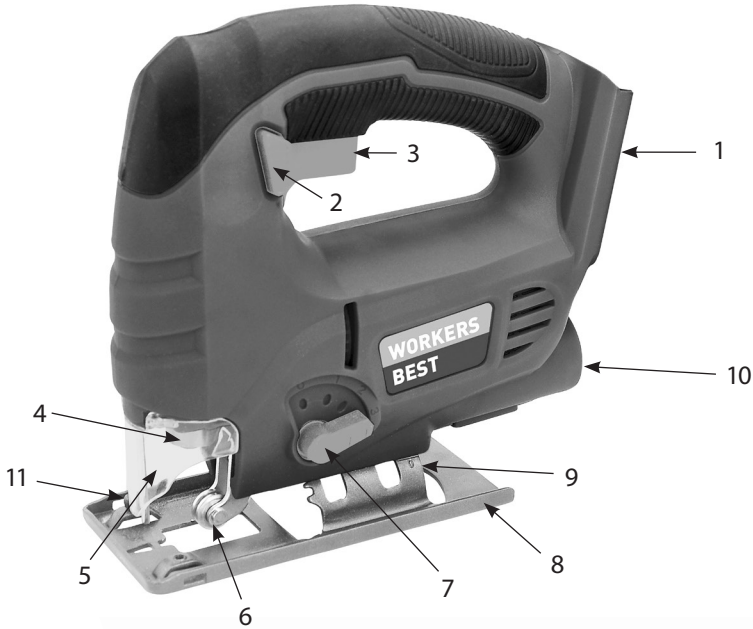

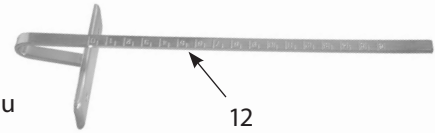

1. Locașul acumulatorului
2. Buton de siguranță
3. Comutator pornire / oprire
4. Dispozitiv de prindere pânză de ferăstrău
5. Vizor de protecție
6. Rolă de ghidaj
7. Întrerupător pentru numărul de curse a pendulului
8. Talpă reglabilă al ferăstrăului
9. Scală gradată pentru talpa ferăstrăului
10. Racord pentru aspirare
11. Șuruburi de fixare pentru limitatorul paralel
12. Limitator paralel

Date tehnice:

Alimentare cu tensiune motor:	18 V c.c
Frecvența curselor	0-2300/min
Adâncimea de tăiere în lemn/ în oțel	100/10 mm
Trepte ale pendulului	4
Nivelul presiunii acustice (LPA):	88 dB(A)
Factorul de insecuritate (KPA):	3 dB(A)
Nivel putere acustică (LWA):	99 dB(A)
Factorul de insecuritate (KWA):	3 dB(A)
Valoarea emisiilor de vibrații:	ah,B = 4,37 m/s^2
	ah,M = 6,63m/s^2
Factorul de insecuritate (Kcw):	1,5 m/s^2
Tăiere pentru îmbinare de colț până la	0-45°
Masa	1,80 kg
Citiți instrucțiunile de utilizare	
Purtați echipament de protecție auditivă, ochelari de protecție și mănuși	
Nu utilizați aparatul în condiții de ploaie sau de umiditate	
Țineți alte persoane la distanță	
AHS, Uhlandstraße 50, A-4600 Wels	

Indicație!

Aparatul este livrat fără acumulatori și încărcător și poate fi utilizat numai cu acumulatori Li-Ion de la Workers Best Cordless Power Family!
Acumulatorii Li-Ion de la Workers Best Cordless Power Family pot fi încărcați numai cu încărcătoarele din această familie de sisteme!

Pentru informații suplimentare despre acumulatori și încărcătoare, vă rugăm să contactați un reprezentant comercial din zona dvs. sau puteți găsi mai multe informații pe pagina noastră principală www.workers-best.com.

Valoarea emisiilor de vibrații indicată în aceste instrucțiuni a fost măsurată corespunzător unui procedeu normat în EN60745 şi poate fi utilizată pentru compararea uneltelor electrice între ele. Ea este adecvată şi pentru aprecierea provizorie a solicitării produse de vibrații.
Valoarea emisiilor de vibrații indicată este valabilă pentru aplicațiile de lucru principale ale uneltei electrice. Fireşte că dacă unealta electrică este utilizată în alte aplicații de lucru, cu unelte de lucru diferite sau cu întreținere insuficientă, nivelul vibrațiilor poate suferi abateri. Acest lucru poate majora considerabil solicitarea produsă de vibrații pe întregul spațiu de lucru. Pentru o apreciere precisă a solicitării produse de vibrații, trebuie luați în considerare şi timpii în care aparatul este oprit sau funcționează, însă nu execută efectiv nicio lucrare. Acest lucru poate reduce considerabil solicitarea produsă de vibrații pe întregul spațiu de lucru. Stabiliți măsuri de siguranță suplimentare pentru protecția operatorului față de efectele vibrațiilor, ca de exemplu: întreținerea uneltei electrice şi a uneltelor de lucru, menținerea mâinilor în stare caldă, organizarea proceselor de lucru.

Utilizarea conformă cu destinația
Unealta electrică este destinată tăierii lemnului, fierului, metalelor neferoase şi a plasticului, cu ajutorul unei pânze de ferăstrău corespunzătoare.
Utilizaţi această maşină numai în conformitate cu destinația sa! Orice utilizare care depăşeşte acest cadru este considerată neconformă cu destinația. Pentru vătămări de orice fel rezultate din aceste situații, nu producătorul este responsabil, ci utilizatorul.
Aparatele noastre nu sunt concepute pentru utilizare în domeniul meşteşugăresc, de industrie mică sau industrie mare. Dacă aparatul este utilizat în cadrul unor activități meşteşugăreşti, de industrie mică sau industrie mare, garanția îşi pierde valabilitatea.

Pe parcursul utilizării aparatelor este necesară respectarea unor prevederi de securitate, pentru a evita vătămările şi daunele. Citiți de aceea, cu atenție Instrucțiunile de folosire/Indicații de securitate. Păsatraţi-le într-un loc sigur, pentru a putea avea acces în permanență la aceste informații. În cazul în care predaţi aparatul unei alte persoane, oferiţi-le acestora şi Instrucțiunile de folosire/Indicațiile de securitate. Nu ne asumăm nici o răspundere pentru accidente sau deteriorări ce apar ca urmare a nerespectării instrucțiunilor de folosire şi a indicațiilor de securitate.

Indicații generale de siguranță pentru unelte electrice

AVERTIZARE! Citiţi toate indicațiile de siguranță, instrucțiunile, ilustrațiile și datele tehnice cu care este prevăzută această unealtă electrică. Neglijențele în respectarea următoarelor instrucțiuni pot provoca electrocutări, incendii și/sau accidentări grave**.**

Păstraţi pentru viitor toate instrucțiunile de siguranță.
Noțiunea „unealtă electrică“, utilizată în indicațiile de siguranță, face referire la uneltele electrice alimentate de la rețea (cu cablu de alimentare) sau la uneltele electrice alimentate prin acumulatori (fără cablu de alimentare).

1. **Siguranța la locul de muncă**

a. **Păstraţi ordinea și buna iluminare în zona de lucru.** Dezordinea și iluminatul insuficient în zona de lucru pot provoca accidente.
b. **Nu lucraţi cu unealta electrică în medii cu pericol de explozie, în care se află lichide, gaze sau pulberi inflamabile.** Uneltele electrice generează scântei care pot aprinde pulberile sau vaporii.
c. **Țineţi la distanță copiii și alte persoane în timpul folosirii uneltei electrice.** În cazul distragerii atenției, puteţi pierde controlul asupra aparatului.

2. **Siguranța electrică**

a. **Fișa de racord a uneltei electrice trebuie să se potrivească cu priza. Orice modificare a fișei este interzisă. Nu utilizaţi niciun fel de fișe adaptoare**

împreună cu uneltele electrice împământate. Fișele fără modificări și prizele adecvate diminuează riscul de electrocutare.

b. **Evitați contactul corpului cu suprafețele legate la pământ, cum ar fi țevile, sistemele de încălzire, plitele și frigiderele.** Riscul de electrocutare este foarte ridicat atunci când corpul dvs. este în contact cu dispozitivele de împământare.

c. **Feriți aparatul de influența ploii sau a umidității.** Pătrunderea apei în aparatul electric duce la creșterea riscului de electrocutare.

d. **Nu folosiți cablul de conectare în alte scopuri, cum ar fi transportarea uneltei electrice, suspendarea acesteia sau pentru a trage fișa din priză. Țineți cablul de conectare la distanță de căldură puternică, ulei, muchii ascuțite sau piese mobile.** Cablurile de conectare deteriorate sau înfășurate duc la creșterea riscului de electrocutare.

e. **Dacă lucrați cu unealta electrică în aer liber, utilizați numai cabluri prelungitoare care au fost avizate și pentru exterior.** Folosirea unui cablu prelungitor adecvat pentru lucrul în aer liber diminuează riscul de electrocutare.

f. **Dacă utilizarea uneltei electrice într-o zonă cu umiditate nu poate fi evitată, utilizați un disjunctor.** Utilizarea unui disjunctor diminuează riscul unei electrocutări.

3. Siguranța persoanelor

a. **Ridicați nivelul de atenție, concentrați-vă la fiecare operațiune efectuată și procedați în mod rațional în timpul lucrului cu unealta electrică. Nu folosiți aparatul, dacă sunteți obosit sau vă aflați sub influența drogurilor, alcoolului sau a medicamentelor.** Un moment de neatenție în folosirea aparatului poate duce la accidentări serioase.

b. **Purtați echipament de protecție personal și utilizați întotdeauna ochelari de protecție.** Purtarea echipamentului de protecție personal, cum ar fi masca anti-praf, încălțămintea de protecție aderentă, casca de protecție sau echipamentul de protecție auditivă, în funcție de utilizarea uneltei electrice, diminuează riscul de accidentări.

c. **Evitați punerea involuntară în funcțiune. Asigurați-vă că unealta electrică este oprită înainte de conectarea la alimentarea cu curent și/sau la acumulator, ridicarea sau transportarea acesteia.** Dacă aveți degetul pe comutator atunci când transportați unealta electrică sau dacă racordați unealta electrică în stare conectată la priza de alimentare, există posibilitatea producerii de accidente.

d. **Îndepărtați uneltele de reglaj sau cheile înainte de a porni unealta electrică.** O unealtă sau o cheie care se află într-o piesă rotativă a uneltei electrice poate duce la accidentări.

e. **Evitați poziția nefirească a corpului. Asigurați-vă o poziție stabilă și mențineți-vă în permanență echilibrul.** În acest fel, puteți controla mai bine unealta electrică în situații neprevăzute.

f. **Purtați îmbrăcăminte adecvată. Nu purtați îmbrăcăminte largă sau bijuterii. Țineți la distanță părul, îmbrăcămintea și mănușile față de piesele mobile.** Îmbrăcămintea largă, bijuteriile sau părul lung pot fi angrenate de piesele mobile.

g. **Atunci când se pot monta echipamente de aspirare sau colectare a prafului, acestea trebuie conectate și utilizate corect.** Utilizarea unui aspirator de praf poate diminua pericolele provocate de praf.

h. **Nu vă bazați pe un sentiment fals de siguranță și nu neglijați regulile de siguranță pentru unelte electrice, inclusiv atunci când sunteți familiarizat cu unealta electrică după mai multe întrebuințări.** Acțiunile efectuate fără atenție pot duce la accidentări grave în câteva fracțiuni de secundă.

4. Utilizarea și întreținerea uneltelor electrice

a. **Nu suprasolicitați unealta electrică. Utilizați unealta electrică destinată lucrării dvs.** Cu unealta electrică adecvată, veți lucra mai bine și mai sigur în intervalul de putere indicat.

b. **Nu folosiți o unealtă electrică, dacă are comutatorul defect.** O unealtă electrică ce nu mai permite conectarea sau deconectarea reprezintă o sursă de pericol și trebuie să fie reparată.

c. **Scoateți fișa din priză și/sau îndepărtați acumulatorul detașabil înainte de a efectua reglaje la aparat, de a schimba piese ale uneltei de inserare sau de a depune unealta electrică în afara zonei de lucru.** Această măsură de precauție împiedică pornirea involuntară a aparatului.

d. **Păstrați uneltele electrice în afara razei de acces a copiilor, atunci când nu le folosiți. Nu permiteți folosirea aparatului de către persoane care nu sunt familiarizate cu acesta sau care nu au citit instrucțiunile de față.** Uneltele electrice reprezintă o sursă de pericol, dacă sunt folosite de persoane fără experiență.

e. **Îngrijiți cu atenție uneltele electrice și unealta de inserare. Controlați dacă piesele mobile funcționează impecabil și nu se blochează, precum și dacă există piese sparte sau deteriorate care influențează negativ funcționarea aparatului. Încredințați spre reparație piesele deteriorate înainte de utilizarea uneltei electrice.** Multe accidente sunt cauzate de întreținerea insuficientă a uneltelor electrice.

f. **Mențineți uneltele de tăiat în stare ascuțită și curată.** Uneltele de tăiat îngrijite cu atenție și având muchii de tăiere ascuțite se blochează mai puțin și sunt ușor de dirijat.

g. **Utilizați uneltele electrice, uneltele de inserare ș.a.m.d. conform acestor instrucțiuni. Luați în considerare condițiile de lucru și activitatea care urmează să se desfășoare.** Folosirea uneltelor electrice pentru aplicații care nu sunt prevăzute poate duce la apariția de situații periculoase.

h. **Păstrați mânerele și zonele mânerelor în stare uscată, curată și fără urme de ulei și grăsimi.** Mânerele și zonele mânerelor alunecoase nu permit operarea și controlul sigure ale uneltei electrice în situații neprevăzute.

5. Utilizarea și întreținerea uneltei cu acumulator

a. **Încărcați acumulatorul numai în încărcătoarele recomandate de producător.** La un încărcător care este adecvat unui anumit gen de acumulatori există pericol de incendiu dacă acesta este utilizat pentru alți acumulatori.

b. **Utilizați în uneltele electrice numai acumulatorii prevăzuți în acest sens.** Folosirea altor acumulatori poate duce la accidentări și pericol de incendiu.

c. **Țineți la distanță acumulatorul nefolosit față de agrafe de birou, monede, chei, cuie, șuruburi sau alte obiecte metalice mici care ar putea provoca**

scurtcircuitarea contactelor. Un scurtcircuit între contactele acumulatorului poate provoca arsuri sau incendii.

d. **În caz de utilizare greșită, este posibilă eliminarea de lichid din acumulator. Evitați contactul cu acesta. În cazul unui contact accidental, clătiți bine cu apă. Dacă lichidul ajunge în ochi, solicitați suplimentar asistență medicală.** Lichidul eliminat din acumulatori poate provoca iritații ale pielii sau arsuri.

e. **Nu utilizați acumulatori deteriorați sau modificați.** Acumulatorii deteriorați sau modificați se pot comporta imprevizibil și pot duce la incendiu, explozie sau pericol de vătămare.

f. **Nu expuneți acumulatorul la foc sau la temperaturi ridicate.** Focul sau temperaturile excesiv de ridicate, de peste 130 °C, pot provoca o explozie.

g. **Urmați toate instrucțiunile de încărcare și nu încărcați niciodată acumulatorul sau unealta cu acumulator în afara intervalului de temperatură specificat în manualul de exploatare.** Încărcarea incorectă sau încărcarea în afara intervalului permis de temperatură poate distruge acumulatorul și poate crește riscul de incendiu.

6. Service

a. **Încredințați repararea uneltei electrice numai personalului de specialitate calificat și numai în condițiile utilizării pieselor de schimb originale.** În acest fel, securitatea uneltei electrice va fi garantată.

b. **Nu întrețineți niciodată acumulatori deteriorați.** Toată întreținerea acumulatorilor trebuie efectuată numai de producător sau de centrele de service autorizate.

7. Indicații privind securitatea pentru ferăstraie alternative

Țineți unealta electrică de suprafețele izolate ale mânerelor, când executați lucrări la care unealta de inserare poate întâlni conductori electrici ascunși sau propriul cablu de alimentare. Contactul cu un conductor sub tensiune poate pune și piesele metalice ale aparatului sub tensiune și duce la electrocutare.

Fixați și asigurați piesa de prelucrat cu menghine sau într-un alt mod pe o suprafață de susținere stabilă. Dacă țineți piesa numai cu o mână sau sprijinită pe propriul corp, ea nu va avea stabilitate, lucru care poate duce la pierderea controlului.

Alegerea lamei ferăstrăului

- Alegeţi o lamă de ferăstrău potrivită piesei de prelucrat.
- Ferăstrăul pentru găuri poate fi exploatat cu diferite lame de ferăstrău. (Pentru diferite materiale)

Schimbarea lamei de ferăstrău

Înainte de a schimba pânza ferăstrăului, trebuie mai întâi să verificaţi dacă acumulatorul a fost scos.

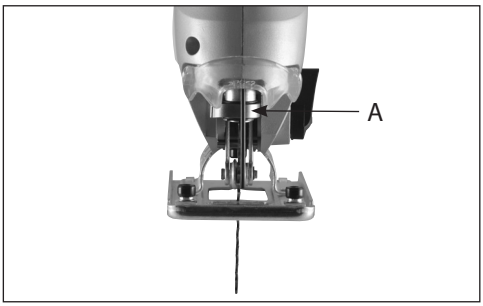

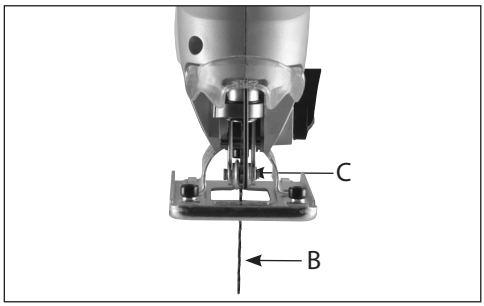

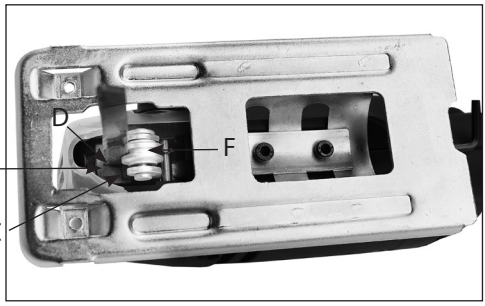

- Rabataţi capacul de protecţie în faţă.
- Pentru deschidere, rotiţi spre dreapta mecanismul de închidere cu eliberare rapidă (A).
- Introduceţi lama de ferăstrău (B) în suportul (C) al ferăstrăului pentru găuri.
- Asiguraţi-vă că lama de ferăstrău este în canelura (D) a suportului şi în canelura (F) a rolei de ghidaj.
- Apăsaţi lama de ferăstrău cât mai adânc posibil în suport.
- Fixaţi lama ferăstrăului rotind mecanismul de închidere (A) spre stânga.
- Rabataţi capacul de protecţie înapoi în spate.

Reglarea talpei ferăstrăului

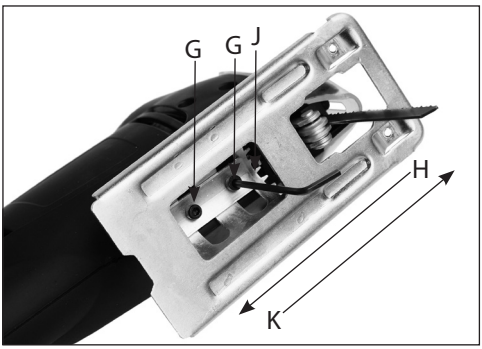

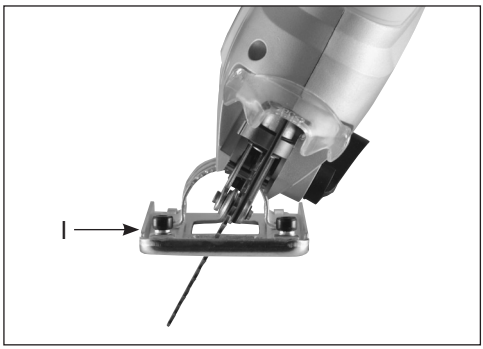

- Slăbiţi cele două şuruburi cu cap hexagonal înecat (G) ale tălpii ferăstrăului cu ajutorul cheii Inbus din pachetul de livrare.
- Deplasaţi talpa ferăstrăului spre înapoi.
- Reglaţi talpa ferăstrăului spre stânga sau spre dreapta în unghiul dorit al ferăstrăului, maxim 0-45°.
- Puteţi citi unghiul reglat de pe scala gradată aflată pe talpa ferăstrăului.
- Deplasaţi talpa ferăstrăului din nou spre înainte până când acesta ajunge în marcarea prestabilită.
- Fixaţi din nou talpa ferăstrăului cu cele două şuruburi cu cap hexagonal înecat (G).

Manevrarea comutatorului

- Comutatorul de pornire/oprire (3) se află pe mânerul ferăstrăului pentru găuri.
- Mai întâi apăsaţi butonul de siguranţă (2) şi apoi comutatorul de pornire/oprire (3).
- Cu ajutorul comutatorului de pornire/oprire (3) puteţi controla turaţia progresiv. Cu cât apăsaţi mai tare pe comutator, cu atât turaţia este mai mare.

Opriţi

- Eliberaţi comutatorul de pornire/oprire (3).

Reglarea cursei pendulului

Lama ferăstrăului poate efectua două mişcări, cu sau fără mişcare pendulară. Mişcarea de pendulare distribuie prin traseul eliptic apăsarea pe întreaga cursă de tăiere şi asigură astfel un progres mai rapid la tăiere.

Aparatul necesită mai puţin avans şi funcţionează ca de la sine. Concomitent, mişcarea de pendulare diminuează căldura de frecare a lamei ferăstrăului şi creşte astfel durata de serviciu a acesteia.

Mişcarea de pendulare poate fi reglată în mai multe trepte.
Fără mişcare de pendulare (treapta 0) se taie materiale subţiri şi metal. Treptele de la unu la trei sunt utilizate pentru tăierea mai rapidă în lemn sau material plastic.

Aspirarea prafului

Ferăstrăul pendular este echipat pentru a accepta un adaptor pentru aspirarea prafului (10), la care puteţi conecta un aspirator universal. Aspirarea se realizează direct de la lama ferăstrăului în aspirator prin canalul de aspirare. Datorită vizorului de protecţie transparent, în faţa lamei de ferăstrău se formează un spaţiu care este aspirat continuu. Avantajele aspirării: vedere liberă asupra locului de tăiere, zonă curată de lucru şi aer de respirat fără praf rezultat din tăiere.

Punerea în funcţiune

- Porniţi ferăstrăul pentru găuri şi aşezaţi talpa ferăstrăului pe piesa de prelucrat.
- Deplasaţi ferăstrăul încet pe muchia de tăiere însemnată mai devreme şi împingeţi-l încet spre înainte.
- Apăsaţi ferăstrăul pentru găuri cu putere pe piesa de prelucrat. În caz contrar, ferăstrăul pentru găuri poate vibra şi se poate rupe lama ferăstrăului.

Tăiere prin străpungere

Dacă ferăstrăul nu este utilizat la marginea piesei de prelucrat sau dacă încă nu a avut loc o găurire, trebuie să „tăiaţi prin străpungere". Acest lucru se realizează astfel:

- Utilizaţi ferăstrăul pentru găuri cu partea frontală rotunjită a talpei ferăstrăului.
- Porniţi ferăstrăul pentru găuri şi lăsaţi lama să alunece încet în jos până când atinge piesa de prelucrat.
- Acum încredinţaţi lucrul ferăstrăului şi lăsaţi lama ferăstrăului să intre încet în piesa de prelucrat.
- După ce aţi străpuns piesa de prelucrat puteţi continua tăierea cu ferăstrăul pentru găuri în poziţie normală.

Pentru acest gen de tăiere puteţi efectua mai întâi o găurire (suficient de mare pentru lama ferăstrăului pentru găuri) cu burghiul. Apoi efectuaţi paşii corespunzători enumeraţi mai sus.

Întreţinerea

Înaintea întreţinerii şi curăţării, îndepărtaţi întotdeauna acumulatorul.

- Păstraţi talpa ferăstrăului întotdeauna curată ca să nu poată să apară imprecizii la tăiere.
- Păstraţi curată partea exterioară a ferăstrăului astfel încât toate piesele să poată fi mişcate întotdeauna precis şi fără uzură.
- Păstraţi fantele de ventilare ale motorului curate pentru ca motorul să nu se poată supraîncălzi.
- După ce periile de cărbune s-au uzat, ferăstrăul pentru găuri se opreşte singur. În acest caz încredinţaţi ferăstrăul pentru găuri centrului comercial zonal „Workers Best".
- Lubrifiaţi regulat rola de ghidaj.

Defecțiuni

În cazul în care ferăstrăul pentru găuri nu funcționează corespunzător, vă prezentăm câteva cauze posibile și posibilitățile de soluționare a acestora.

PROBLEMĂ	CAUZĂ POSIBILĂ	MĂSURI RECOMANDATE
Electromotorul se încălzește peste 70 °C.	Motorul este suprasolicitat.	Tăiați într-un ritm mai scăzut și lăsați motorul să se răcească.
	Motorul este defect.	Încredințați ferăstrăul pentru găuri reprezentantului comercial Workers Best pentru control și/sau reparație.
Mașina pornită nu funcționează.	Acumulatorul este epuizat.	Încărcați acumulatorul.
	Acumulatorul este defect.	Înlocuiți acumulatorul.
	Aparatul est defect.	Încredințați ferăstrăul reprezentantului comercial Workers Best pentru control și/sau reparație.
Ferăstrăul pentru găuri se deplasează greu pe linia marcată.	Lama ferăstrăului este curbată sau tocită.	Schimbați pânza ferăstrăului. (Pentru raze curbe înguste utilizați o lamă pentru curbe.)
Piesa de prelucrat începe să vibreze puternic la tăiere.	Lama ferăstrăului este supraîncălzită sau s-a deformat.	Schimbați pânza ferăstrăului.
Ferăstrăul pentru găuri este foarte zgomotos sau funcționează foarte neregulat.	Periile de cărbune sunt uzate.	Încredințați ferăstrăul pentru găuri reprezentantului comercial „Workers Best" pentru control.

Aparate electrice şi unelte scoase din uz şi protecția mediului înconjurător

Dacă constatați într-o zi că aparatele dvs. au fost folosite intensiv şi trebuie înlocuite, sau că nu mai pot fi utilizate, gândiţivă la protecția mediului înconjurător. Aparatele electrice şi uneltele nu reprezintă gunoi menajer obişnuit, ci trebuie eliminate într-un mod favorabil mediului înconjurător.

Indicații speciale

Nu aruncaţi gunoiul special împreună cu gunoiul menajer

Nu aruncaţi în apă! Pericol de moarte!

Nu aruncaţi în foc!

Temperatura mediului înconjurător maxim 50° C

Punct verde

GARANȚIE

Serviciile de garanție pentru produs depind de dispozițiile de garanție legală/pentru produs valabile în țara respectivă, în care a fost achiziționat produsul.
Nu se acordă servicii de garanție pentru prejudicii sau deficiențe rezultate din utilizarea neconformă cu prevederile a produselor vândute.
Dacă intervine o problemă sau este constatată o deficiență, vă rugăm să contactați întotdeauna mai întâi dealer autorizat din zona dumneavoastră. De cele mai multe ori, dealerul autorizat din zona dumneavoastră poate să remedieze problema sau deficiența în mod direct.

Sunt excluse de la serviciile de garanție:

- Acumulatoarele
- Toate accesoriile (ca de ex.: încărcătoarele etc.)
- Piesele de uzură (de ex.: periile de cărbune, comutatoarele, cablurile, garniturile etc.)
- Utilizarea inadecvată sau improprie
- Punerea în funcțiune eronată de către proprietar sau terțe persoane
- Revizie sau schimbul de componente
- Deficiențele cauzate de folosirea improprie, uzura normală sau întreținerea curentă
- şi îngrijirea deficientă.
- Produsele utilizate în scopuri comerciale, profesionale sau pentru închiriere.
- Prejudicii apărute prin nerespectarea manualului de utilizare.

Drepturile dumneavoastră de garanție pentru produs pot fi recunoscute numai dacă:

- poate fi prezentat un document de cumpărare (data cumpărării) sub unui bon de casă
- Certificatul de garanție este completat integral
- la aparat nu a fost întreprinsă revizia şi/sau schimbarea de componente de către un terț
- aparatul nu a fost utilizat în mod necorespunzător
- nu există un caz de forță majoră
- există o descriere a deficienței

Reglementările de garanție sunt valide împreună cu condițiile de livrare şi vânzare.

Declarația de conformitate UE

Producător / reprezentant autorizat:

AHS GmbH
Uhlandstraße 50
A-4600 Wels
Austria

Produsul:

Ferăstrău pentru găuri cu acumulator
WB 18V-BSS CPF

Prin prezenta declarăm pe proprie răspundere că maşinile descrise mai sus corespund, pe baza concepției şi variantei constructive, precum şi în variantele puse de noi în circulație, cu luarea în considerare a standardelor menționate mai jos, tuturor cerințelor care stau la baza directivelor enumerate în continuare. În cazul modificării aparatelor fără acordul nostru, această declarație îşi pierde valabilitatea. Documentația tehnică se află la semnatar.

Directive:

- 2014/30/EU
- 2006/42/EG

Standarde:

- EN 61000-3-2:2014
- EN 61000-3-3:2013
- EN 55014-1:2017
- EN 55014-2:2015
- EN 62841-1:2015
- EN 62841-2-11:2016

Wels, 01. 09. 2021

Klaus Estfeller, CEO
AHS GmbH, Uhlandstraße 50, A-4600 Wels, Austria

SI

ČESTITAMO VAM ZA NAKUP AKUMULATORSKE VBODNE ŽAGET IZ DRUŽINE WORKERS BEST CORDLESS POWER

Prosimo, da pred prvo uporabo preberete naslednje napotke za uporabo. Upoštevajte varnostne napotke v teh navodilih za uporabo.

OPIS IZDELKA

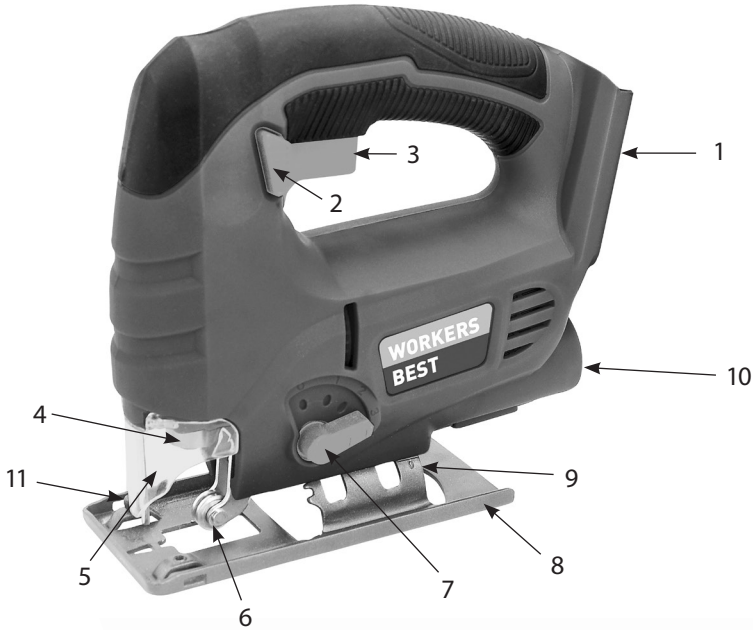

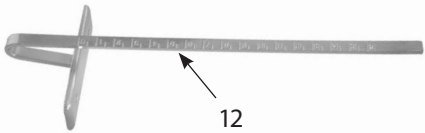

1. Mesto za akumulator
2. Varnostni gumb
3. Stikalo za vklop/izklop
4. Vpenjalo lista žage
5. Zaščitni pokrov
6. Vodilni valjček
7. Stikalo nihajnega hoda
8. Nastavljiv rezalni čevelj
9. Skala s stopinjami za rezalni čevelj
10. Priključek za odsesavanje
11. Naravnalni vijak za vzporedno vodilo
12. Vzporedno vodilo

Tehnični podatki:

Napajanje motorja z napetostjo:	18 V DC
Stevilo udarcev	0–2300/min
Globina reza v les / v jeklo	100/10 mm
Nihajne stopnje	4
Vpenjalna širina vpenjalne glave (LPA):	88 dB(A)
Negotovost (KPA):	3 dB(A)
Raven zvočnega tlaka (LWA):	99 dB(A)
Negotovost (KWA):	3 dB(A)
Vrednost oddajanja vibracij:	ah,B = 4,37 m/s^2
	ah,M = 6,63 m/s^2
Negotovost (Kcw):	1,5 m/s^2
Zajeralni rez	0-45°
Teža	1,80 kg
Preberite navodila za uporabo	
Nosite glušnike, zaščitna očala in rokavice	
Ne uporabljajte na dežju, varujte pred mokroto	
V bližini ne sme biti drugih oseb	
AHS, Uhlandstraße 50, A-4600 Wels	

Napotek!
Naprava je dobavljena brez akumulatorja in polnilnika za akumulator in jo je dovoljeno uporabljati izključno z litij-ionskimi akumulatorji družine Workers Best Cordless Power Family!
Litij-ionske akumulatorje družine Workers Best Cordless Power Family je dovoljeno polniti samo s polnilniki iz te sistemske družine!

Za več informacij v zvezi z akumulatorji in polnilniki se obrnite na trgovca za v svoji bližini oz. jih poiščite na našem spletnem mestu www.workers-best.com.

Vrednost oddajanja vibracij, navedena v teh navodilih, je izmerjena v skladu z merilnim postopkom, standardiziranim v EN60745, in jo je mogoče uporabiti za primerjavo električnih orodij. Primerna je tudi za začasno oceno obremenitve z vibracijami.
Navedena vrednost oddajanja vibracij velja za glavne načine uporabe električnega orodja. Če pa se električno orodje uporablja za druge namene, z drugačnimi vpetimi orodji ali ob nezadostnem vzdrževanju, je lahko nivo oddajanja vibracij drugačen. Zato se lahko obremenitev z vibracijami prek celotnega trajanja dela občutno zviša. Za natančno oceno obremenitve z vibracijami je treba upoštevati tudi čas, ko je orodje izklopljeno ali ko teče, vendar dejansko ni v uporabi. Zato se lahko obremenitev z vibracijami prek celotnega trajanja dela občutno zniža. Določite dodatne varnostne ukrepe za zaščito uporabnika pred učinkom vibracij, na primer: Vzdrževanje električnega orodja in vpetih orodij, skrb za tople roke, organizacija postopkov dela.

Predpisana uporaba
Električno orodje je namenjeno žaganju lesa, železa, barvnih kovin in plastike, pri čemer je

za vsak material treba uporabljati ustrezni žagin list.

To napravo uporabljajte samo v skladu z njenim namenom! Vsaka druga uporaba, ki ni v skladu s tem, ni ustrezna. Za poškodbe in škodo vseh vrst, ki je posledica neustreznega ravnanja, nosi odgovornost uporabnik in ne proizvajalec.

Naše naprave niso namenjene uporabi v rokodelstvu, v obrti ali industriji. Če se ta naprava uporablja v okviru rokodelstva, obrti ali industrije, je garancija izključena.

Pri uporabi naprav morate upoštevati nekatere varnostne ukrepe, da preprečite poškodbe in škodo. Zaradi tega skrbno preberite ta navodila za uporabo/varnostne napotke. Navodila skrbno shranite, da vam bodo informacije kadar koli na voljo. Če boste napravo predali drugim osebam, jim predajte tudi ta navodila za uporabo/varnostne napotke. Ne prevzemamo nobene odgovornosti za nezgode ali škodo, do katerih pride zaradi neupoštevanja teh navodil in varnostnih napotkov.

Splošna varnostna navodila za električna orodja

OPOZORILO! Preberite vsa varnostna navodila in napotke ter preverite vse slike in tehnične podatke, ki so priloženi temu električnemu orodju. Neupoštevanje naslednjih napotkov lahko povzroči električni udar, požar in/ali hude poškodbe.

Vsa varnostna navodila in napotke shranite za prihodnjo uporabo.
V varnostnih navodilih se pojem »električno orodje«, uporabljen v nadaljevanju, nanaša na električna orodja, ki se napajajo iz omrežja (z omrežnim priključkom) in na električna orodja z akumulatorjem (brez omrežne napeljave).

1. Varnost na delovnem mestu

a. **Vaše delovno mesto naj bo vedno čisto in dobro osvetljeno.** Nered in neosvetljeno delovno območje lahko povzroči nesreče.

b. **Z električnim orodjem ne delajte v eksplozijsko ogroženih območjih, v katerih so vnetljive tekočine, plini ali prah.** Električna orodja povzročajo iskre, ki lahko vžgejo prah ali hlape.

c. **Med uporabo električnega orodja se v bližini ne smejo zadrževati druge osebe ali otroci.** V primeru nepozornosti lahko izgubite nadzor nad napravo.

2. Električna varnost

a. **Priključni vtič električne naprave mora ustrezati vtičnici. Vtiča na noben način ni dovoljeno spreminjati. Ozemljenih električnih orodij ne uporabljajte skupaj z adapterskimi vtiči.** Nespremenjeni vtiči in ustrezne vtičnice zmanjšujejo tveganje električnega udara.

b. **Preprečite stik telesa z ozemljenimi površinami, kot so cevi, radiatorji, peči in hladilniki.** Če je vaše telo ozemljeno, obstaja povečano tveganje zaradi električnega udara.

c. **Orodje zavarujte pred dežjem ali vlago. V**dor vode v električno napravo poveča

tveganje električnega udara.

d. **Priključnega kabla ne uporabljajte kot ročaj za nošenje električnega orodja, za obešanje naprave, oziroma z njim ne vlecite vtiča iz vtičnice. Kabel zaščitite pred vročino, oljem, ostrimi robovi ali gibljivimi deli.** Poškodovani ali zapleteni kabli povečujejo tveganje električnega udara.

e. **Če z električnim orodjem delate na prostem, uporabljajte le podaljške, ki so primerni tudi za delo na prostem.** Uporaba podaljška, primernega za delo na prostem, zmanjšuje tveganje električnega udara.

f. **Če se ne morete izogniti uporabi električnega orodja v vlažnem okolju, uporabljate zaščitno stikalo za preostali tok (FI-stikalo).** Uporaba zaščitnega stikala za preostali tok zmanjšuje tveganje električnega udara.

3. Varnost ljudi

a. **Vedno bodite pozorni na to, kaj delate, in pri delu z električnim orodjem ravnajte z razumom. Naprave ne uporabljajte, če ste utrujeni ali pod vplivom drog, alkohola ali zdravil.** Trenutek nepozornosti pri uporabi naprave lahko povzroči hude poškodbe.

b. **Nosite vašo osebno zaščitno opremo in vedno tudi zaščitna očala.** Nošnja zaščitne opreme, kot je proti-prašna maska, varnostni delovni čevlji, ki ne drsijo, zaščitna čelada ali zaščita sluha, glede od vrsto uporabe električnega orodja, zmanjšuje tveganje poškodb.

c. **Preprečite neželen zagon. Prepričajte se, da je električno orodje izključeno, preden ga priključite na napajanje in/ali na akumulator, ga prejmete ali nosite.** Če imate pri nošenju naprave prst na stikalu ali vklopljeno napravo priključujete na električno napajanje, lahko to povzroči nesrečo.

d. **Pred vklopom naprave odstranite nastavitveno orodje ali vijačni ključ.** Orodje ali ključ, ki se nahaja v vrtečem se delu naprave, lahko povzroči poškodbe.

e. **Izogibajte se nenormalnemu položaju telesa. Poskrbite za varno in stabilno držo ter imejte v vsakem trenutku ravnotežje.** Tako lahko električno orodje boljše nadzorujete v nepričakovanih situacijah.

f. **Nosite ustrezna oblačila. Ne nosite ohlapnih oblačil ali nakita. Las, oblačil in rokavic ne približujte gibljivim delom.** Ohlapna oblačila, nakit ali dolge lase lahko zajamejo gibljivi deli.

g. **Če lahko namestite napravo za prestrezanje ali sesanje prahu, se prepričajte, da bodo le-te priključene in pravilno uporabljene.** Uporaba teh naprav zmanjšuje ogrožanje zaradi prahu.

h. **Čeprav ste električno opremo že večkrat uporabljali in z njo znate rokovati, se ne zanašajte na lažni občutek varnosti in ne pozabite na varnostne predpise.** Zaradi neprevidnosti lahko v delčku sekunde pride do hudih poškodb.

4. Uporaba in rokovanje z električnim orodjem

a. **Električnega orodja ne smete preobremenjevati. Za delo uporabljajte le električno orodje, ki je za to namenjeno.** Z ustreznim električnim orodjem boste delali boljše in varneje v navedenem območju moči.

b. **Ne uporabljajte električnega orodja, pri katerem je pokvarjeno stikalo.** Električno orodje, ki ga ne morete vklopiti ali izklopiti, je nevarno in ga je treba popraviti.

c. **Izvlecite vtič iz vtičnice in/ali odstranite akumulator, preden boste nastavljali napravo, zamenjali pribor ali odložili napravo.** Ta previdnostni ukrep prepreči nehoten zagon stroja.
d. **Neuporabljeno električno orodje hranite izven dosega otrok. Orodja ne dovolite uporabljati ljudem, ki niso seznanjeni z njim ali niso prebrali teh navodil.** Električna orodja so nevarna, če jih uporabljajo neizkušeni ljudje.
e. **Orodje skrbno negujte. Kontrolirajte, ali gibljivi deli delujejo brezhibno in če se ne zatikajo, ali so deli zlomljeni oz. poškodovani tako, da to vpliva na delovanje naprave. Poškodovane dele popravite oz. zamenjajte pred uporabo naprave.** Številne nezgode povzroči slabo vzdrževano električno orodje.
f. **Orodja za rezanje naj bodo vedno ostra in čista.** Skrbno negovana orodja za rezanje z ostrimi rezili se manj zatikajo in jih je lažje voditi.
g. **Električno orodje, vpeta orodja, pribor itd. uporabljajte v skladu s temi navodili. Pri tem upoštevajte delovne pogoje in delo, ki ga želite opraviti.** Uporaba električnih orodij v namene, ki niso predvideni, lahko vodi do nevarnih situacij.
h. **Ročaji naj bodo suhi, čisti in brez olja ter masti.** Spolzki ročaji in prijemalne površine v nepredvidenih situacijah ne zagotavljajo varnega rokovanja in nadzora nad električnim orodjem.

5. Uporaba in ravnanje z akumulatorskim električnim orodjem

a. **Akumulatorje polnite samo s polnilniki, ki jih priporoča proizvajalec.** Pri polnilniku, izdelanem za določen tip akumulatorja, obstaja nevarnost požara, če ga uporabite z drugimi akumulatorji.
b. **V električnih orodjih uporabljajte samo zanje predvidene akumulatorje.** Uporaba drugačnih akumulatorjev lahko povzroči poškodbe in nevarnost požara.
c. **Neuporabljene akumulatorje shranjujte na mestu, oddaljenem od zaponk za papir, kovancev, ključev, igel, vijakov ali drugih majhnih kovinskih predmetov, ki bi lahko povzročili premostitev kontakta.** Kratek stik med kontakti akumulatorja lahko povzroči opekline ali požar.
d. **Napačna uporaba lahko povzroči iztekanje tekočine iz akumulatorja. Izogibajte se stiku z njo. Ob naključnem stiku jo takoj sperite z vodo. Če tekočina pride v oči, poleg tega poiščite zdravniško pomoč.** Iztečena tekočina iz akumulatorja lahko povzroči draženje kože ali opekline.
e. **Ne uporabljajte poškodovanih ali spremenjenih akumulatorjev.** Poškodovani ali spremenjeni akumulatorji se lahko obnašajo nepredvidljivo in povzročijo požar, eksplozijo ali nevarnost poškodb.
f. **Akumulatorja ne izpostavljajte ognju ali previsokim temperaturam.** Ogenj ali previsoke temperature nad 130 °C lahko povzročijo eksplozijo. ← B
g. **Upoštevajte vsa navodila za polnjenje in akumulatorjev oz. akumulatorskega orodja nikoli ne polnite zunaj temperaturnega območja, ki je navedeno v navodilih.** Napačno polnjenje ali polnjenje zunaj dovoljenega temperaturnega območja lahko povzroči okvaro akumulatorja in povzroči požar.

6. Servis

a. **Napravo naj popravlja le kvalificirano strokovno osebje in le z originalnimi**

nadomestnimi deli. S tem bo zagotovljeno, da je električno orodje ves čas varno.

b. **Na poškodovanih akumulatorjih nikoli ne izvajajte vzdrževalnih del.** Vsako vzdrževanje akumulatorjev lahko opravi samo proizvajalec ali pooblaščeni servis.

7. Varnostni napotki za vbodne in sabljaste žage

Če izvajate dela, pri katerih bi lahko vpeto orodje zadelo ob skrite električne vodnike ali lastni omrežni kabel, držite električno orodje za izolirane ročaje. Stik z vodnikom, ki je pod napetostjo, lahko prenese napetost tudi na kovinske dele električnega orodja in povzroči električni udar.

Obdelovanec pritrdite in zavarujte, tako da ga s sponami ali kako drugače pritrdite na stabilno podlago. Če obdelovanec držite le z roko ali telesom, ostane nestabilen, kar lahko povzroči izgubo nadzora.

Izbira žaginega lista

- Izberite žagin list, ki je primeren za obdelovanec.
- Vbodno žago lahko uporabljate z različnimi žaginimi listi.
  (Za različne materiale)

Zamenjava žaginega lista

Preden menjate list žage, morate preveriti, ali je akumulator odstranjen.

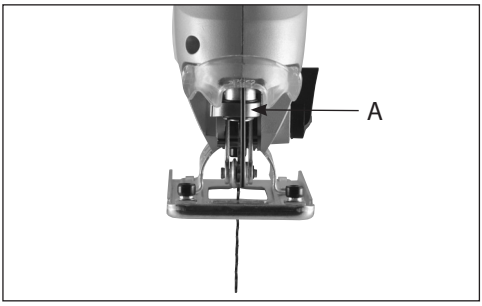

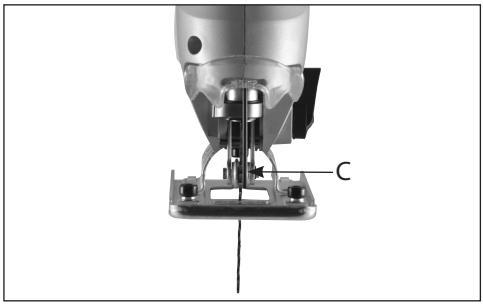

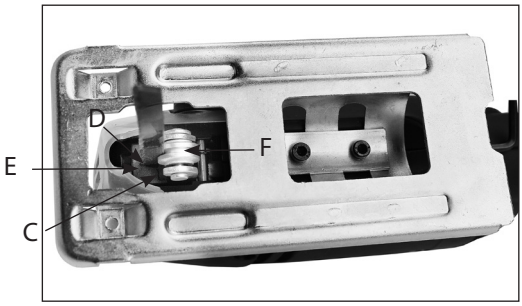

- Zaščitni pokrov poklopite naprej.
- Za odpiranje zavrtite zaporo za hitro vpenjanje (A) v desno.
- Vstavite žagin list (B) v držalo (C) vbodne žage.
- Pazite pri tem, da žagin list leži v utoru (D) držala in tudi v utoru (F) vodilnega valjčka.

- Potisnite žagin list do konca v držalo.
- Žagin list pritrdite tako, da zaporo (A) zavrtite v levo.
- Zaščitni pokrov znova poklopite nazaj.

Nastavitev rezalnega čevlja

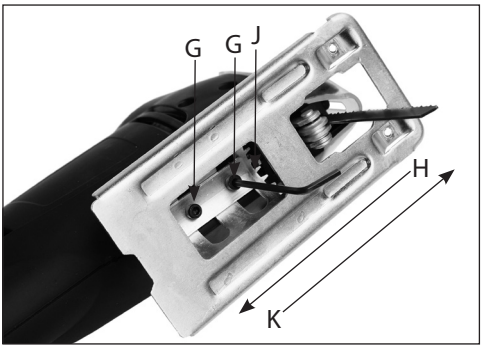

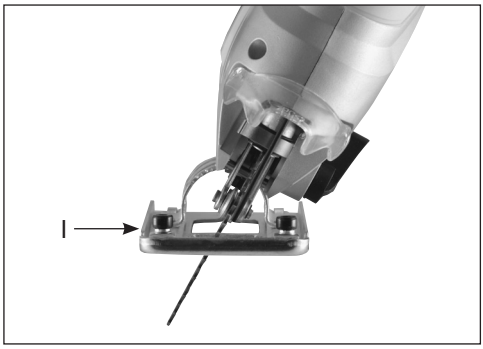

- Oba imbus vijaka (G) rezalnega čevlja odvijte s pomočjo priloženega imbus ključa.
- Rezalni čevelj potisnite nazaj (H).
- Rezalni čevelj nastavite v levo ali v desno (I) v želeni kot reza do največ 0–45 °.
- Nastavljeni kot lahko odčitate na skali s stopinjami (J) na rezalnem čevlju.
- Rezalni čevelj ponovno pomaknite naprej (K), dokler se ne zaskoči na označenem mestu.
- Rezalni čevelj ponovno pritrdite z obema imbus vijakoma (G).

Krmiljenje stikala
- Stikalo za vklop (3) je na ročaju vbodne žage.
- Najprej pritisnite varnostni gumb (2) in nato stikalo za vklop/izklop (3).
- S stikalom za vklop (3) lahko brezstopenjsko regulirate število gibov. Dalj ko pritiskate stikalo, večje je število gibov.

Ugasnite
- Izpustite stikalo za vklop/izklop (3).

Nastavitev nihajnega hoda
Žagin list lahko izvaja dve vrsti gibov, z nihajnim hodom ali brez njega. Nihanje zaradi eliptične poti porazdeli pritisk na celotno pot žage in tako žaga napreduje hitreje.

Naprava potrebuje manj pospeška in teče tako rekoč sama. Nihanje hkrati zmanjšuje toploto zaradi trenja na žaginem listu in tako podaljšuje njegovo življenjsko dobo.

Nihajni vhod se lahko večstopenjsko nastavlja. Brez nihanja (stopnja 0) se reže tanke materiale in kovine. Stopnje ena do tri se uporablja za hitrejše žaganje lesa ali plastike.

Odsesavanje prahu
Na nihajno vbodno žago je mogoče namestiti adapter za odsesavanje prahu (10), tako

da lahko nanjo priključite večnamenski sesalnik. Odsesavanje poteka neposredno od žaginega lista skozi sesalni kanal v sesalnik za prah. Pred žaginim listom prozorna pokrivna zaščita ustvarja komoro, iz katere se ves čas odsesava prah. Prednosti odsesavanja: prost pogled na mesto žaganja, čisto delovno mesto in vdihavanje zraka brez prahu.

Vklop

- Vključite vbodno žago in postavite rezalni čevelj na obdelovanec.
- Žago počasi pomikajte po prej zarisanem robu in vbodno žago počasi premikajte naprej.
- Vbodno žago čvrsto pritiskajte na obdelovanec. Sicer bi vbodna žaga lahko vibrirala, zaradi česar bi se prelomil žagin list.

Vpadno žaganje

- Če žage ne nastavite na stran obdelovanca, ki ga nameravate žagati, ali če niste izvrtali luknje, morate »žagati vpadno«. To naredite na naslednji način:
- Vbodno žago nastavite z zaokroženo prednjo stranjo rezalnega čevlja.
- Vključite vbodno žago in počakajte, da žagin list počasi drsi navzdol, dokler se ne dotakne obdelovanca.
- Zdaj pustite žagi, da prevzame delo in da se žagin list počasi zareže v obdelovanec.
- Ko je obdelovanec zažagan, lahko z vbodno žago žagate naprej v normalnem položaju.

Za ta način žaganja lahko tudi najprej z svedrom, ki je dovolj velik za žagin list vbodne žage, izvrtate luknjo. Nato ravnajte v skladu z zgoraj navedenimi koraki.

Vzdrževanje

Pred vzdrževanjem in čiščenjem vedno odstranite akumulator. Za čiščenje električnih delov žage nikoli ne uporabljajte vode ali drugih tekočin.

- Rezalni čevelj naj bo vedno čist, tako da pri žaganju ne more priti do nenatančnosti.
- Zunanjost žage naj bo vedno čista, tako da se vsi deli lahko premikajo natančno in brez obrabljanja.
- Prezračevalne reže motorja naj bodo vedno čiste, da se motor ne bo pregreval.
- Ko se oglene krtače obrabijo, se vbodna žaga sama izključi. V tem primeru vbodno žago odnesite k vašemu pogodbenemu prodajalcu izdelkov »Workers Best«.
- Redno mažite vodilne valjčke.

Motnje

Za primer, da vbodna žaga ne deluje pravilno, smo zbrali nekaj možnih vzrokov in ustreznih možnosti rešitve.

TEŽAVA	MOŽNI VZROKI	PRIPOROČENI UKREPI
Elektromotor se je ogrel na več kot 70 °C.	Motor je preobremenjen.	Žagajte z zmanjšanim tempom in pustite, da se motor ohladi.
	Motor je okvarjen.	Vbodno žago nesite na preverjanje in/ali popravilo trgovcu za »Workers Best«.
Vklopljena naprava ne deluje.	Akumulator je prazen.	Napolnite akumulator.
	Akumulator je okvarjen.	Zamenjajte akumulator.
	Naprava je okvarjena.	Žago nesite na preverjanje in/ali popravilo vašemu trgovcu za »Workers Best«.
Vbodno žago je težko voditi vzdolž označene linije.	Rezilni list je ukrivljen ali top.	Zamenjajte list žage. (Za ostre zavoje uporabljajte žagin list za zavoje.)
Obdelovanec začne med žaganjem močno vibrirati.	List žage je pregret ali se je deformiral.	Zamenjajte list žage.
Vbodna žaga je preveč glasna ali pa deluje zelo nepravilno.	Oglene ščetke so obrabljene.	Vbodno žago odnesite na preverjanje k svojemu trgovcu za »Workers Best«.

Dotrajana orodja in varovanje okolja

Ko je vaše orodje že tako intenzivno izrabljeno, da ga je treba zamenjati, ali ga nimate več za kaj uporabljati, pomislite na varovanje okolja. Orodja ne sodijo med običajne gospodinjske odpadke. Lahko se namreč reciklirajo na okolju prijazen način.

Pomembna opozorila

Med posebne, ne pa dke gospodinjske odpa Hausmüll

Temperatura okolice največ 50 °C

Ničesar ne mečite v vodo - smrtno nevarno

Zelena pika

Ničesar ne mečite v ogenj

GARANCIJA

Odobritev jamstva se izvede po posamično veljavnih zakonskih garancijskih/jamstvenih določilih države, v kateri ste pridobili izdelek.
Odobritev jamstva za škodo ali pomanjkljivosti, ki so posledica neustrezne rabe prodanih izdelkov, ni mogoča.
V primeru težave ali ugotovljene pomanjkljivosti vas prosimo, da se najprej obrnite na vašega pooblaščenega trgovca. V večini primerov bo lahko vaš pooblaščeni trgovec težavo ali napako sam odpravil.

Iz garancije so izvzeti:

- Akumulatorji
- Vsa dodatna oprema (npr.: polnilne naprave ipd.)
- Potrošni deli (npr.: ogljikove krtače, stikala, kabli, tesnila ipd.)
- Neustrezna ali nestrokovna raba
- Pomanjkljiv zagon s strani lastnika ali tretjih oseb
- Popravilo ali zamenjava komponent
- Pomanjkljivosti zaradi neustrezne uporabe, običajne obrabe ali pomanjkljivega
- vzdrževanja in nege.
- Izdelki, ki so uporabljajo za komercialne, poklicne namene ali so za izposojo.
- Škoda, ki nastane zaradi neupoštevanja navodil za uporabo.

Možnost uveljavljanja garancije obstaja zgolj v primeru, ko:

- lahko predložite dokazilo o nakupu (datum nakupa) v obliki računa
- je garancijski list v celoti izpolnjen
- na napravi vzdrževalnih del in/ali menjave sestavnih delov niso izvajale tretje osebe
- je bilo obratovanje naprave ustrezno
- ne obstaja višja sila
- je bil predložen opis napak

Garancijska določila se uporabljajo v povezavi z našimi dobavnimi in prodajnimi pogoji.

Izjava EU o skladnosti

Proizvajalec / pooblaščeni zastopnik:

AHS GmbH
Uhlandstraße 50
A-4600 Wels
Austria

Izdelek:

Akumulatorska vbodna žaga
WB 18V-BSS CPF

Na lastno odgovornost izjavljamo, da zgoraj opisani stroj na podlagi svoje zasnove in konstrukcije, kot tudi izvedb, ki smo jih dali na trg, ter z upoštevanjem v nadaljevanju navedenih standardov izpolnjuje vse zahteve spodaj navedenih direktiv.
V primeru spremembe na napravi, ki ni usklajena z nami, ta izjava izgubi veljavnost.
Tehnični dokumenti so na voljo pri podpisniku

Directive:

- 2014/30/EU
- 2006/42/EG

Standardi:

- EN 61000-3-2:2014
- EN 61000-3-3:2013
- EN 55014-1:2017
- EN 55014-2:2015
- EN 62841-1:2015
- EN 62841-2-11:2016

Wels, 01. 09. 2021

Klaus Estfeller, CEO
AHS GmbH, Uhlandstraße 50, A-4600 Wels, Austria

SK

BLAHOŽELÁME VÁM KU KÚPE AKUMULÁTOROVEJ PRIAMOČIAREJ PÍLY Z RADU BEZKÁBLOVÝCH ELEKTRICKÝCH PRODUKTOV WORKERS BEST

Pred sprevádzkovaním si, prosím, prečítajte nasledujúci návod na obsluhu. Dodržujte bezpečnostné pokyny uvedené v tomto návode na obsluhu.

POPIS PRODUKTU

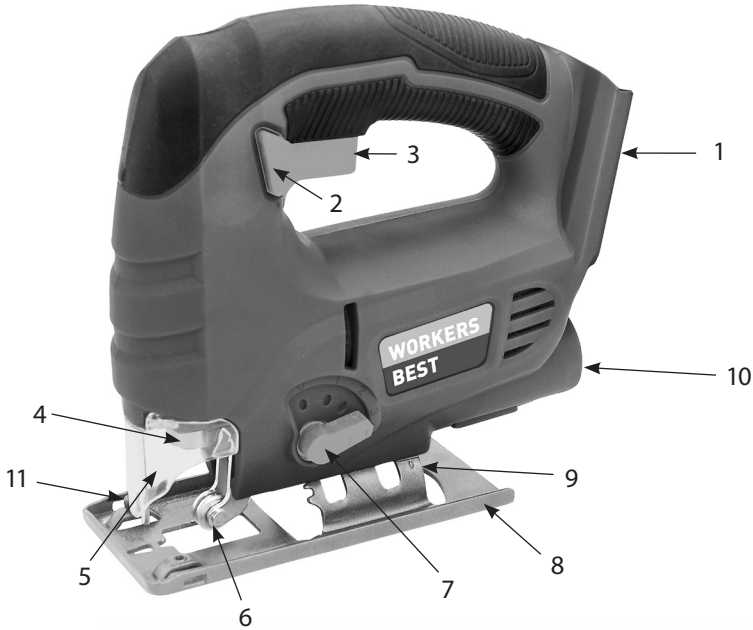

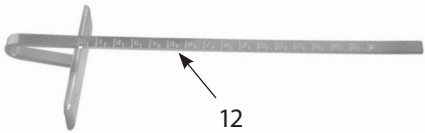

1. miesto na zasunutie akumulátora
2. Bezpečnostný spínač
3. Spínač ZAP/VYP
4. upínač pílového listu
5. Ochranný kryt
6. Vodiace kolieska
7. Nastavovací prepínač výkyvu
8. Nastaviteľná pätka píly
9. mierka pre pätku píly
10. prípojka odsávania
11. zaisťovacia skrutka pre paralelný doraz
12. paralelný doraz

Technické údaje:

Elektrické napájanie motora:	18 V DC
Počet zdvihov	0-2300/min.
HÍbka zárezu do dreva / do ocele	100/10 mm
Stupne rezania	4
Hladina akustického tlaku (LPA):	88 dB(A)
Neistota (KPA):	3 dB(A)
Hladina akustického výkonu (LWA):	99 dB(A)
Neistota (KWA):	3 dB(A)
Emisná hodnota vibrácií	ah,B = 4,37 m/s^2
	ah,M = 6,63 m/s^2
Neistota (Kcw):	1,5 m/s^2
Šikmý rez	0-45°
Hmotnosť	1,80 kg
Prečítajte si návod na použitie	
ochranné okuliare a ochranné rukavice	
Prístroj nepoužívajte v daždi, chráňte ho pred vlhkosťou	
Prístroj nepoužívajte v blízkosti iných osôb	
AHS, Uhlandstraße 50, A-4600 Wels	

Upozornenie!
Zariadenie sa dodáva bez akumulátorov a nabíjačky a sa smie používať výlučne len s lítium-iónovými akumulátormi z radu bezkáblových elektrických produktov Workers Best!
Lítium-iónové akumulátory z radu bezkáblových elektrických produktov Workers Best sa smú nabíjať len pomocou nabíjačiek z tohto systémového radu produktov!

Ďalšie informácie o akumulátoroch a nabíjačkách vám poskytne špecializovaný predajca vo vašom okolí, prípadne nájdete podrobnejšie informácie na našej domovskej stránke www.workers-best.com.

Emisná hodnota vibrácií uvedená v týchto pokynoch bola nameraná pomocou skúšobnej metódy podľa normy EN 60745 a je možné ju použiť na vzájomné porovnanie elektrických prístrojov. Je vhodná tiež na predbežné posúdenie vznikajúceho zaťaženia vibráciami.
Uvedená emisná hodnota vibrácií zodpovedá hlavným spôsobom použitia elektrického prístroja. Pokiaľ by sa však elektrický prístroj používal na iné účely, s inými vkladacími nástrojmi alebo by nebol dostatočne udržiavaný, môže sa úroveň vibrácií líšiť. V dôsledku toho môže značne narásť úroveň zaťaženia vibráciami v priebehu celej pracovnej doby. V prípade, že požadujete presné posúdenie zaťaženia vibráciami, mali by ste vziať do úvahy aj dobu, počas ktorej je prístroj vypnutý, alebo beží, no nepoužíva sa. V dôsledku toho sa môže značne znížiť úroveň zaťaženia vibráciami v priebehu celej pracovnej doby. Stanovte doplnkové bezpečnostné opatrenia na ochranu pracovníka obsluhy pred účinkami vibrácií, napríklad: údržba elektrického prístroja a vkladacích nástrojov, udržovanie rúk v

teple, organizácia pracovných procesov.

Použitie v súlade s určením

Elektrický prístroj je určený na rezanie dreva, železa, farebných kovov a plastov pomocou zodpovedajúceho pílového listu. Prístroj používajte iba v súlade s jeho určením! Každé použitie presahujúce tento rámec je v rozpore s jeho určením. Za akékoľvek poranenia alebo škody, ktoré následkom takéhoto použitia vznikli, nesie zodpovednosť používateľ, nie výrobca.
Na základe ich určenia nie sú naše prístroje koncipované pre použitie remeselníkmi, v komerčnej prevádzke alebo v priemysle. V prípade, že by sa tento prístroj používal v rámci remeselnej, komerčnej alebo priemyselnej prevádzky, záruka je vylúčená.

Pri používaní prístrojov je nutné dodržiavať niektoré bezpečnostné opatrenia, aby nedošlo k zraneniu osôb alebo poškodeniu vecí. Pozorne si prečítajte tento návod na obsluhu alebo bezpečnostné pokyny. Tieto dobre uschovajte, aby boli stále k dispozícii. Ak prístroj predáte alebo odovzdáte ďalšej osobe, bezpodmienečne priložte aj tento návod na použitie alebo bezpečnostné pokyny. Za vznik úrazov alebo poškodenie vecí, ku ktorým došlo nedodržaním tohto návodu a bezpečnostných pokynov, nepreberáme žiadnu záruku.

Všeobecné bezpečnostné pokyny platné pre elektrické náradie

VAROVANIE! Prečítajte si všetky bezpečnostné pokyny, inštrukcie, ilustrácie a technické údaje, s ktorými je toto elektrické náradie dodávané. Nedodržanie nasledujúcich pokynov môže zapríčiniť zasiahnutie elektrickým prúdom, požiar a/alebo vážne zranenia.

Všetky bezpečnostné pokyny a upozornenia uchovajte pre budúce použitie.
Termín „elektrický nástroj“, použitý v bezpečnostných pokynoch, sa vzťahuje na sieťovo napájané elektrické nástroje (so sieťovým káblom) a na elektrické nástroje napájané akumulátorom (bez sieťového kábla).

1. **Bezpečnosť na pracovisku**

a. **Udržujte svoj pracovný priestor čistý a dobre osvetlený.** Neporiadok a neosvetlené pracovisko môžu viesť k nehodám.
b. **Nepracujte s elektrickým náradím vo výbušnom prostredí, v ktorom sa nachádzajú horľavé kvapaliny, plyny alebo prach.** Elektrické prístroje vytvárajú iskry, ktoré môžu vznietiť prach alebo výpary.
c. **Počas používania elektrického náradia dbajte o to, aby sa k nástroju nepribližovali deti ani iné osoby.** Pri rozptýlení môžete stratiť kontrolu nad prístrojom.

2. **Elektrické zabezpečenie**

a. **Zástrčka kábla prístroja musí zodpovedať vyhotoveniu zásuvky. Táto zástrčka nesmie byť žiadnym spôsobom menená. Nepoužívajte adaptérové konektory spolu s ochranne uzemneným elektrickým náradím.** Nezmenená zástrčka a vhodné zásuvky znižujú riziko úrazu elektrickým prúdom.

b. **Vyhnite sa priamemu kontaktu s uzemnenými plochami, ako sú rúry, vyhrievacie telesá, sporáky a chladničky.** Ak je vaše telo uzemnené, hrozí zvýšené riziko úrazu elektrickým prúdom.

c. **Zariadenie udržiavajte v suchu.** V prípade vniknutia vody do elektrického prístroja sa zvyšuje riziko úrazu elektrickým prúdom.

d. **Nikdy nepoužívajte prípojné vedenie na iné účely, ako napríklad na prenášanie elektrického náradia, jeho zavesenie alebo vytiahnutie zo zásuvky. Nevystavujte prípojné vedenie vysokým teplotám, oleju alebo hýbajúcim sa dielom a vyhýbajte sa ostrým hranám.** Poškodené alebo prekrútené prípojné vedenia zvyšujú riziko úrazu elektrickým prúdom.

e. **Pokiaľ pracujete s elektrickým náradím vonku, používajte iba predlžovacie vedenia, ktoré sú vhodné do vonkajšieho prostredia.** Použitie predlžovacieho vedenia vhodného do vonkajšieho prostredia znižuje riziko úrazu elektrickým prúdom.

f. **Ak už s elektrickým prístrojom musíte bezpodmienečne pracovať vo vlhkom prostredí, použite vhodný ochranný vypínač proti chybnému prúdu.** Použitie takého ochranného vypínača proti chybnému prúdu znižuje riziko zasiahnutia elektrickým prúdom.

3. **Bezpečnosť osôb**

a. **Buďte pozorní, dávajte pozor na to, čo robíte a pri práci s elektrickým nástrojom si počínajte rozumne. Elektrický prístroj nepoužívajte, ak ste unavení alebo pod vplyvom drog, alkoholu alebo liekov.** Jediný okamih nepozornosti pri používaní prístroja môže spôsobiť vážne zranenia.

b. **Noste osobnú ochrannú výbavu a vždy noste ochranné okuliare.** Používaním osobných ochranných prostriedkov, ako napríklad maska proti prachu, bezpečnostná protišmyková obuv, ochranná prilba, prípadne ochrana sluchu podľa druhu a použitia elektrického nástroja, znížite riziko zranenia pri používaní elektrických nástrojov.

c. **Zabráňte neúmyselnému uvedeniu do prevádzky. Skôr ako elektrické náradie pripojíte k zdroju elektrického prúdu a/alebo na akumulátor, alebo ho zdvihnete, či budete prenášať sa uistite, že je vypnuté.** Ak máte pri prenášaní elektrického náradia prst na spínači, alebo pripojíte elektrické náradie k zdroju prúdu v zapnutom stave, môže dôjsť k úrazom.

d. **Pred spustením elektrického nástroja odstráňte nastavovacie náradie a montážne kľúče.** Nástroj alebo kľúč nachádzajúci sa v rotujúcej časti elektrického náradia môže spôsobiť zranenia.

e. **Vyvarujte sa nezvyčajného držania tela. Dbajte na pevné postavenie a vždy udržiavajte rovnováhu.** Tým môžete lepšie kontrolovať elektrické náradie v neočakávaných situáciách.

f. **Noste vhodný odev. Nenoste voľné oblečenie ani šperky. Dávajte pozor, aby sa**

do rotujúcich súčastí prístroja nedostali vaše vlasy a časti odevu. Voľný odev, šperky či dlhé vlasy môžu byť zachytené pohybujúcimi sa dielcami.

g. **Pokiaľ bude možná montáž zariadení na odsávanie a zachytávanie prachu je potrebné, aby ste ich pripojili a správne používali.** Použitie odsávania prachu môže znížiť riziko ohrozenia prachom.

h. **Nemyslite si, že ste v bezpečí a nepovznášajte sa nad bezpečnostné pravidlá týkajúce sa elektrického náradia, aj keď ste po mnohonásobnom používaní s elektrickým náradím oboznámení.** Nedbanlivé konanie môže v zlomku sekundy spôsobiť ťažké zranenia.

4. Používanie a ošetrovanie elektrického náradia

a. **Nepreťažujte elektrický náradie. Používajte pri svojej práci k tomu určené elektrické náradie.** S vhodným elektrickým nástrojom pracujete lepšie a bezpečnejšie v uvedenom rozsahu výkonu.

b. **Nepoužívajte žiadny elektrický nástroj, ktorého vypínač je poškodený.** Elektrický nástroj, ktorý už nie je možné zapnúť alebo vypnúť, je nebezpečný a musí byť opravený.

c. **Skôr ako začnete s nastavovaním elektrického náradia, výmenou častí nasadených nástrojov alebo elektrické náradie odložíte, vytiahnite zástrčku zo zásuvky a/alebo vytiahnite odnímateľný akumulátor.** Toto bezpečnostné opatrenie zabráni náhodnému spusteniu prístroja.

d. **Nepoužívané elektrické nástroje uchovávajte mimo dosahu detí. Nedovoľte prácu s prístrojom osobám, ktoré s ním nie sú oboznámené alebo si neprečítali tieto pokyny a inštrukcie.** Elektrické prístroje sú nebezpečné, ak ich používajú neskúsené osoby.

e. **Starajte sa o elektrické náradie a nasadené nástroje dôsledne. Skontrolujte, či sa rotujúce dielce prístroja voľne otáčajú a nezasekávajú sa, či nedošlo k poškodeniu či prelomeniu niektorých súčiastok a či nie je znížená funkčnosť nástroja. Nechajte pred použitím elektrického náradia poškodené diely opraviť.** Príčinou mnohých nehôd bývajú zle udržiavané elektrické prístroje.

f. **Udržiavajte rezacie nástroje ostré a čisté.** Dôkladne udržiavané rezacie nástroje s ostrými reznými hranami sa zasekávajú menej a ľahšie sa s nimi pracuje.

g. **Používajte elektrické náradie, nasadený nástroj, nasadené nástroje atď. podľa týchto pokynov. Berte pritom do úvahy pracovné podmienky a vykonávanú činnosť.** Použitie elektrických nástrojov inak ako je predpísané, môže viesť k nebezpečným situáciám.

h. **Rukoväti a povrchy rukovätí udržiavajte v suchom a čistom stave, očistené od oleja a tuku.** Klzké rukoväte a plochy na držanie neumožňujú v nepredvídaných situáciách bezpečnú obsluhu a kontrolu elektrického náradia.

5. Používanie a ošetrovanie akumulátorového náradia

a. **Akumulátory nabíjajte iba v nabíjačkách, ktoré sú odporúčané výrobcom.** V prípade nabíjačky, ktorá je určená pre určitý druh akumulátorov, existuje nebezpečenstvo požiaru, ak sa používa s inými akumulátormi.

b. **V elektrickom náradí používajte len tie akumulátory, ktoré sú na to určené.**

Používanie iných akumulátorov môže viesť k poraneniam a nebezpečenstvu požiaru.

c. **Zabráňte, aby sa nepoužívaný akumulátor dostal do styku s kancelárskymi spinkami, mincami, kľúčmi, ihlami, skrutkami alebo inými malými kovovými predmetmi, ktoré by mohli spôsobiť premostenie kontaktov.** Skrat medzi kontaktmi akumulátora môže mať za následok popáleniny alebo požiar.

d. **V prípade chybného použitia môže z akumulátorovej batérie vytiecť kvapalina. Zabráňte kontaktu s touto kvapalinou. Pri náhodnom kontakte opláchnite vodou. Ak kvapalina zasiahne oči, poraďte sa dodatočne s lekárom.** Kvapalina vytekajúca z akumulátora môže viesť k podráždeniam pokožky alebo popáleninám.

e. **Nepoužívajte poškodený alebo zmenený akumulátor.** Poškodené alebo zmenené akumulátory môžu mať nepredvídateľné vlastnosti a môžu spôsobiť požiar, výbuch alebo nebezpečenstvo poranenia.

f. **Nevystavujte akumulátor ohňu ani vysokým teplotám.** Oheň alebo príliš vysoké teploty nad 130 °C môžu vyvolať výbuch.

g. **Dodržiavajte všetky pokyny pre nabíjanie a nikdy nenabíjajte akumulátor alebo akumulátorové náradie mimo teplotný rozsah, ktorý je uvedený v návode na použitie.** Nesprávne nabíjanie alebo nabíjanie mimo povolený teplotný rozsah môže zničiť akumulátor a zvýšiť nebezpečenstvo požiaru.

6. Servis

a. **Svoj elektrický prístroj dajte opraviť len kvalifikovanému odbornému personálu a iba s originálnymi náhradnými dielmi.** Tým bude zabezpečené, že bezpečnosť elektrického nástroja zostane zachovaná.

b. **Nikdy nevykonávajte údržbu poškodených akumulátorov.** Všetky údržbové činnosti na akumulátoroch by mal vykonávať len výrobca alebo oprávnené strediská podpory zákazníkov.

7. Bezpečnostné pokyny pre zanorovacie a vyťahovacie píly

Keď vykonávate práce, pri ktorých hrozí riziko kontaktu so skrytými elektrickými káblami alebo vlastným pripájacím káblom, držte elektrické náradie iba za izolované rukoväti. Kontakt s vedením pod napätím môže priviesť elektrické napätie aj na kovové časti prístroja a spôsobiť tak zásah elektrickým prúdom.

Obrobok upevnite a zaistite na stabilnom podklade pomocou zvierok alebo iným spôsobom. Keď obrobok držíte iba jednou rukou alebo proti telu, zostane labilný, čo môže viesť k strate kontroly.

Výber pílového listu

- Na rezanie príslušného materiálu zvoľte vhodný pílový list.
- Pri tejto priamočiarej píle je možné použiť rôzne pílové listy. (pre rôzne materiály)

Výmena pílového listu

Pred výmenou pílového listu musíte najprv skontrolovať, či bol akumulátor odstránený.

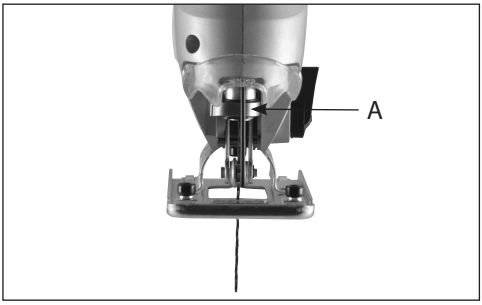

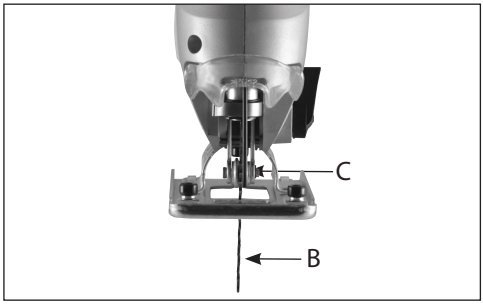

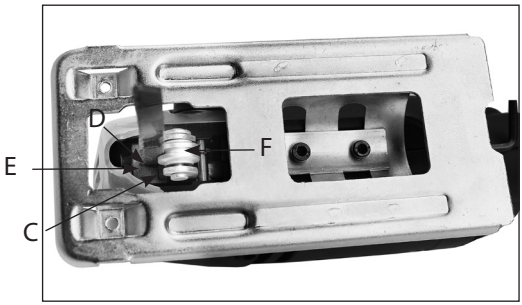

- Vyklopte ochranný kryt dopredu.
- Na otvorenie otočte rýchloupínací uzáver (A) smerom doprava.
- Do úchytky (C) priamočiarej píly nasaďte pílový list (B).
- Dbajte pritom na to, aby pílový list dosadal do drážky úchytky (D) aj do drážky vodiacich koliesok (F).
- Zasuňte pílový list pokiaľ možno čo najhlbšie do úchytky.
- Upevnite pílový list otočením uzáveru (A) smerom doľava.
- Zaklopte ochranný kryt znovu dozadu.

Nastavenie pätky píly

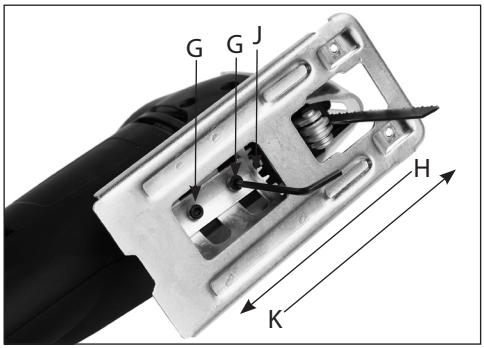

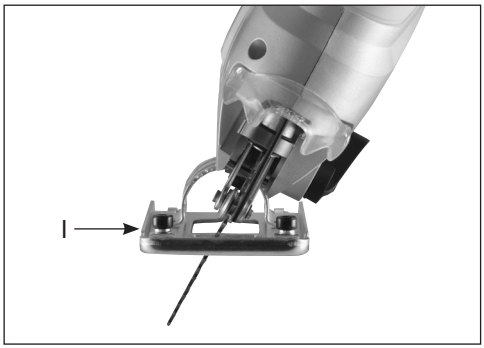

- Uvoľnite dve imbusové skutky (G) pätky píly pomocou priloženého imbusového kľúča.
- Pätku píly posuňte smerom dozadu.
- Nastavte pätku píly smerom doľava či doprava pod požadovaným uhlom rezania v rozmedzí maximálne 0-45°.
- Uhol nastavenia môžete odčítať zo stupnice, ktorá sa nachádza na pätke píly.
- Pätku píly opäť posuňte smerom dopredu, aby zapadla do daného označenia.
- Pätku píly opäť upevnite obidvoma imbusovými skrutkami (G).

Ovládanie spínača

- Zapínač/vypínač (3) sa nachádza na rukoväti priamočiarej píly.
- Najprv stlačte bezpečnostný spínač (2) a následne stlačte zapínač/vypínač (3).
- Pomocou zapínača/vypínača (3) môžete plynulo nastavovať zdvih. Čím viac vypínač stlačíte, tým vyšší je zdvih.

Vypnúť

- Uvoľnite zapínač/vypínač (3).

Nastavenie výkyvu

Pílový list môže vykonávať dva pohyby, s výkyvom alebo bez výkyvu. Výkyvný pohyb svojou eliptickou dráhou rozkladá tlak po celej dráhe rezania a zaisťuje tak rýchlejší posuv rezania

Prístroj využíva iba minimum posuvu a beží tzv. sám od seba. Výkyvný pohyb súčasne znižuje zahrievanie pílového listu trením a zvyšuje tak jeho životnosť.

Výkyvný pohyb je možné regulovať v niekoľkých stupňoch. Bez výkyvného pohybu (stupeň 0) sa režú tenké materiály a kov. Stupne jeden až tri sa používajú na rýchle rezanie dreva a plastov.

Odsávanie prachu
Priamočiara píla je vybavená uchytením pre adaptér odsávania prachu (10), na ktorý môžete pripojiť viacúčelové odsávacie zariadenie.
K odsávaniu dochádza priamo na pílovom liste, cez odsávací kanál do vysávača. Pred pílovým listom je priehľadným ochranným krytom viditeľný priestor, ktorý je sústavne odsávaný. Výhody odsávania: zreteľná viditeľnosť rezanej plochy, čisté pracovisko a nevdychovanie vzduchu znečisteného pilinami.

Uvedenie do prevádzky
- Spustite priamočiaru pílu a pätku píly nasaďte na rezaný diel.
- Prisuňte pílu pomaly k vopred vyznačenej hrane rezu a tlačte ju pomaly od seba smerom vpred.
- Pritlačte pílu pevne k rezanému dielu. Inak píla začne silne vibrovať a môže dôjsť k prelomeniu pílového listu.

Rezanie samodopadom
Ak nie je možné pílu k rezanému dielu priložiť zo strany a nie je ani vyvŕtaný žiadny nasadzovací otvor, musíte začať rezať tzv. „samodopadom“. To prebieha nasledujúcim spôsobom:
- Priložte priamočiaru pílu k rezanému dielu prednou zaoblenou stranou pätky píly.
- Spustite pílu a pomaly prisuňte pílový list smerom dole, až sa dotkne rezaného dielu.
- Potom prenechajte prácu píle a nechajte pílový list pomaly zarezať do rezaného dielu.
- Po prerezaní rezaného dielu môžete pokračovať v rezaní pílou v normálnej polohe.

Pre tento spôsob rezania môžete tiež najprv vŕtačkou vyvŕtať príslušný otvor (dostatočne veľký pre nasadenie pílového listu). Potom postupujte podľa vyššie uvedeného popisu.

Údržba
Pred údržbou a čistením vždy odoberte akumulátor. Na čistenie elektrických súčastí píly nikdy nepoužívajte vodu alebo iné kvapaliny.
- Pätku píly udržujte neustále v čistote, aby počas rezania nedochádzalo k žiadnym nepresnostiam.
- Vonkajšiu stranu píly udržujte v čistote, aby sa všetky diely mohli vždy presne a bez opotrebenia pohybovať.
- Ventilačné kanály motora udržujte v čistote, aby nedochádzalo k prehrievaniu motora.
- Ak dôjde k opotrebeniu uhlíkových kief, priamočiara píla sa samočinne vypne. V takom prípade odneste priamočiaru pílu k obchodnému zástupcovi firmy „Workers Best“.
- Pravidelne premazávajte vodiace kolieska.

Poruchy

Ak priamočiara píla nefunguje správne, uvádzame niekoľko možných príčin a k nim aj príslušné možnosti riešenia.

PROBLÉM	MOŽNÁ PRÍČINA	ODPORÚČANÉ OPATRENIA
Elektromotor sa ohrieva na viac ako 70 °C.	Motor je preťažený.	Režte s nižšou rýchlosťou a nechajte motor vychladnúť.
	Motor je chybný.	Odneste priamočiaru pílu vášmu špecializovanému predajcovi Workers Best na kontrolu a/alebo opravu.
Zapnutý stroj nefunguje.	Akumulátor je vybitý.	Nabite akumulátor.
	Akumulátor je chybný.	Vymeňte akumulátor.
	Zariadenie je chybné.	Odneste pílu vášmu špecializovanému predajcovi Workers Best na kontrolu a/alebo opravu.
Priamočiara píla sa ťažko vedie po označenej čiare.	Pílový list je ohnutý alebo tupý.	Vymeňte pílový list. (Pre úzke ohyby použite pílový list na ohyby.)
Obrobok pri rezaní začína intenzívne vibrovať.	Pílový list je prehriaty alebo deformovaný.	Vymeňte pílový list.
Priamočiara píla je príliš hlučná alebo pracuje veľmi nepravidelne.	Uhlíkové kefy sú opotrebované.	Odneste priamočiaru pílu vášmu zmluvnému obchodníkovi „Workers Best“ na kontrolu.

Elektrické prístroje a nástroje, ktoré doslúžili a ochrana životného prostredia

V prípade, že by došlo jedného dňa k tak intenzívnemu opotrebeniu elektrických prístrojov a nástrojov, že by museli byť tieto nahradené, alebo by ste už pre nich nemali upotrebenie, myslite prosím na ochranu životného prostredia. Elektrické prístroje a nástroje nepatria do bežného odpadu z domácností, ale mali by byť zužitkované ekologickým spôsobom.

Dôležité pokyny

Špeciálny odpad nevhodný do odpadu z domácností

Nehádžte do vody - ohrozenie života

Nevhadzujte do ohňa

Teplota okolia maximálne 50 °C

Zelený bod

ZÁRUKA

Záručné plnenie sa realizuje podľa príslušných zákonných záručných podmienok platných v krajine, v ktorej bol produkt zakúpený.
Nie je možné uplatniť si nárok na záruku na škody alebo nedostatky, ktoré vyplývajú z neodborného používania predaného produktu.
Ak sa vyskytne problém alebo nedostatok, skontaktujte sa najskôr so svojím zmluvným predajcom. Váš zmluvný predajca dokáže zvyčajne priamo odstrániť problém alebo nedostatok.

Zo záruky sú vylúčené:

- akumulátory
- všetky diely príslušenstva (napr.: nabíjačky atď.)
- opotrebovateľné diely (napr.: uhlíkové kefy, spínače, káble, tesnenia atď.)
- nevhodné alebo neodborné používanie
- nesprávne uvedenie do prevádzky zo strany majiteľa alebo tretej osoby
- oprava alebo výmena komponentov
- nedostatky, ktoré vyplývajú z neodborného používania, bežného opotrebovania alebo nedostatočnej
- údržby a starostlivosti.
- produkty používané na komerčné alebo profesionálne účely alebo zapožičané na používanie.
- škody spôsobené nedodržiavaním návodu na obsluhu.

Podmienky uznania nároku na záruku:

- predloženie dokladu o kúpe (dátum kúpy) vo forme pokladničného bloku
- kompletne vyplnený záručný list
- na prístroji neboli vykonané opravy a/ani výmena komponentov zo strany tretích osôb
- prístroj nebol používaný neodborne
- nevyskytla sa vyššia moc
- predloženie popisu chyby

Záručné podmienky platia spolu s našimi dodacími a predajnými podmienkami.

EÚ vyhlásenie o zhode

Výrobca/splnomocnený zástupca:

AHS GmbH
Uhlandstraße 50
A-4600 Wels
Austria

Produkt:

Akumulátorová priamočiara píla
WB 18V-BSS CPF

Týmto prehlasujeme na našu vlastnú zodpovednosť, že vyššie popísané strojové zariadenie, vzhľadom na jeho koncepciu a konštrukciu, ako aj vo verziách, ktoré sme uviedli na trh, spĺňa všetky požiadavky nasledujúcich smerníc, berúc do úvahy nižšie uvedené normy.
Pri nami neschválených zmenách zariadenia stráca toto vyhlásenie svoju platnosť. Technická dokumnetácia je k dispozícii u signatára.

Smernice:

- 2014/30/EU
- 2006/42/EG

Normy:

- EN 61000-3-2:2014
- EN 61000-3-3:2013
- EN 55014-1:2017
- EN 55014-2:2015
- EN 62841-1:2015
- EN 62841-2-11:2016

Wels, 01. 09. 2021

Klaus Estfeller, CEO
AHS GmbH, Uhlandstraße 50, A-4600 Wels, Austria

SRB MNE

ČESTITAMO NA KUPOVINI BEŽIČNE UBODNE PILE IZ WORKERS BEST CORDLESS POWER FAMILY

Molimo prije upotrebe pročitajte slijedeća uputstva za upotrebu. Molimo obratite pažnju na sigurnosna uputstva u ovim uputstvima za upotrebu.

OPIS PROIZVODA

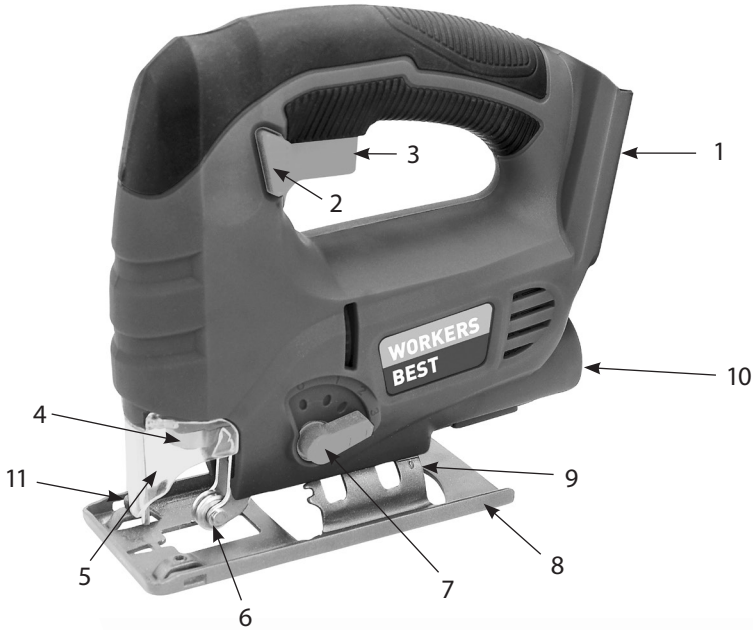

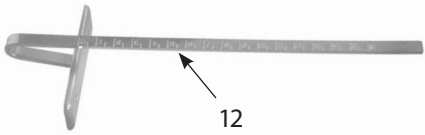

1. Utor za aku-bateriju
2. Sigurnosno dugme
3. Prekidač za uključivanje/isključivanje
4. Prihvat lista pile
5. Zaštitni poklopac
6. Valjak za vođenje
7. Prekidač za oscilacijsko podizanje
8. Prilagodljivi podnožni distancer
9. Lestvica za podnožni distancer
10. Priključak za usisavanje
11. Vijci za podešavanje paralelnog graničnika
12. Paralelni graničnik

Tehnički podaci:

Snabdevanje naponom motora:	18 V jed. struja
Broj hodova	0-2300/min
Dubina reza u drvetu / u čeliku	100/10 mm
Oscilacijske stepenice	4
Nivo zvučnog pritiska (LPA):	88 dB(A)
Nesigurnost (KPA):	3 dB(A)
Nivo zvučnog pritiska (LWA):	99 dB(A)
Nesigurnost (KWA):	3 dB(A)
Emisiona vrijednost vibracija:	ah,B = 4,37 m/s^2
	ah,M = 6,63 m/s^2
Nesigurnost (Kcw):	1,5 m/s^2
Ugaono rezanje	0-45°
Težina	1,80 kg
Pročitati uputstvo za upotrebu	
Nositi zaštitu za uši, zaštitne naočare i rukavice	
Ne upotrebljavati na kiši, štititi od vlage	
Udaljite druge osobe	
AHS, Uhlandstraße 50, A-4600 Wels	

Napomena!
Uređaj se isporučuje bez aku-baterije i uređaja za punjenje, a sme se koristiti samo sa litijum-jonskim aku-baterijama iz Workers Best Cordless Power Family!
Litijum-jonska aku-baterija iz Workers Best Cordless Power Family sme se puniti samo pomoću uređaja za punjenje iz ove porodice sistema!

Za više informacija o aku-baterijama i uređajima za punjenju obratite se specijalizovanom prodavaču u svojoj blizini ili pronađite više informacija na našoj Homepage www.workers-best.com.

Navedena vrijednost emisije vibracije izmjerena je prema normiranom postupku ispitivanja EN60745 i može se koristiti za upoređivanje električnog alata sa drugim. Takođe je pogodan za preliminarnu procjenu izloženosti vibracijama.
Navedena vrijednost emisije vibracije predstavlja glavne primjene električnog alata. Međutim, ako se električni alat koristi za druge primjene, sa različitim upotrebljenim alatima ili slabo održavanim, vrijednost razine vibracija može odstupati. To može jako povećati izloženost vibracijama cijelog radnog prostora. Za tačnu procjenu izloženosti vibracijama, treba takođe uzeti u obzir i vrijeme u kojem je uređaj isključen ili uključen, ali zapravo nije u upotrebi. To može jako smanjiti izloženost vibracijama cijelog radnog prostora. Postavite dodatne sigurnosne mjere za zaštitu rukovaoca od djelovanja vibracija kao što su: održavanje električnih alata i upotreba električnih aparata, održavati toplinu ruku, organizacija radnih procesa.

Propisna upotreba
Električni alat je namijenjen za rezanje drveta, željeza, obojenih metala i plastike sa upotrebom odgovarajućih listova za rezanje.Přístroj používejte jen v souladu s jeho určením! Jakékoli použití mimo tento rámec je v rozporu s jeho určením. Za poranění jakéhokoli druhu nebo škody, jež z toho vzniknou, ručí uživatel, nikoli výrobce.
V souladu se svým určením nejsou naše přístroje koncipovány pro použití řemeslníky, v komerčním provozu nebo v průmyslu. Pokud byste tento přístroj používali v rámci řemeslnického, komerčního nebo průmyslového provozu, je vyloučena záruka.

Při používání přístrojů je nezbytné dodržovat určitá bezpečnostní opatření, aby se předešlo poranění a vzniku škod. Pečlivě si proto přečtěte tento návod k obsluze / bezpečnostní upozornění. Dobře si jej uschovejte, abyste příslušné informace měli vždy po ruce. Pokud byste přístroj předávali jiným osobám, předejte jim společně s ním také tento návod k obsluze/bezpečnostní upozornění. Neručíme za úrazy nebo škody vzniklé nedodržením tohoto návodu a bezpečnostních upozornění.

Opšte sigurnosne napomene za električni alat

UPOZORENJE! Pročitajte sve sigurnosne napomene, uputstva, slikovne prikaze i tehničke podatke koji se nalaze na ovom električnom alatu. Propusti u poštovanju sledećih uputstava mogu da prouzrokuju električni udar, požar i/ili teške povrede.

Sačuvajte sva bezbednosna uputstva i instrukcije za kasniju upotrebu.
Pojam „električni alat“ koji se koristi u bezbednosnim uputstvima odnosi se na električne alate sa mrežnim napajanjem (sa mrežnim kablom) i na električne alate na bateriju (bez mrežnog kabla).

1. **Bezbednost na radnom mestu**

a. **Održavajte Vaše radno mesto čistim i dobro osvetljenim.** Nered ili neosvetljeno radno mesto mogu dovesti do nezgoda.
b. **Električni alat nemojte koristiti u eksplozivnom okruženju, u kom se nalaze zapaljive tečnosti, gasovi ili prašina.** Električni alati stvaraju varnice koje mogu zapaliti prašinu ili paru.
c. **Udaljite decu i druga lica za vreme upotrebe električnog alata.** U slučaju odvlačenja pažnje možete izgubiti kontrolu nad uređajem.

2. **Električna sigurnost**

a. **Utikač električnog alata mora odgovarati utičnici. Utikač se ni u kom slučaju ne sme menjati. Ne upotrebljavajte adapterske utikače zajedno sa uzemljenim električnim alatima.** Nepromenjeni utikači i odgovarajuće utičnice smanjuju rizik od strujnog udara.

b. **Izbegavajte telesni kontakt sa uzemljenim površinama, kao što su cevi, grejači, šporeti i frižideri.** Postoji povećani rizik od strujnog udara kada je Vaše telo uzemljeno.
c. **Udaljite uređaj od kiše i vlage.** Prodiranje vode u električni uređaj povećava rizik od strujnog udara.
d. **Električni kabl ne sme da se koristi za nošenje ili kačenje električnog alata ili za izvlačenje utikača iz utičnice. Priključni kabl držite dalje od toplote, ulja, oštrih ivica ili pokretnih delova.** Oštećeni ili umotani električni vodovi povećavaju rizik od strujnog udara.
e. **Ako električni alat koristite na otvorenom, upotrebljavajte samo produžne kablove koji su adekvatni za otvoreni prostor.** Korišćenje produžnih kablova koji su adekvatni za otvoreni prostor smanjuje rizik od strujnog udara.
f. **Kada se rad električnog alata u vlažnom području ne može izbeći, upotrebite FI-prekidač.** Upotreba zaštitnog strujnog prekidača smanjuje rizik od električnog udara.

3. Sigurnost lica

a. **Budite pažljivi, pazite na ono što radite, i na razuman način pristupite radu sa električnim alatom. Ne upotrebljavajte električni alat kada ste umorni ili kada ste pod uticajem droga, alkohola ili lekova.** Jedan trenutak nepažnje kod upotrebe uređaja može dovesti do ozbiljnih povreda.
b. **Uvek nosite ličnu zaštitnu opremu i zaštitne naočare.** Nošenje lične zaštitne opreme, kao maske za zaštitu od prašine, neklizajuće sigurnosne obuće, zaštitnih šlemova ili zaštite za uši, zavisno od načina i upotrebe električnog alata, smanjuje rizik od povreda.
c. **Izbegavajte slučajno puštanje u rad. Uverite se da je električni alat isključen pre nego što ga uključite na napajanje strujom i/ili bateriju, podignete ga ili ga nosite.** Ako prilikom nošenja električnog uređaja prst držite na prekidaču ili uključen uređaj priključite na napajanje strujom, može da dođe do nesreća.
d. **Uklonite alat za postavljanje ili odvijač pre nego što uključite električni alat.** Alat ili ključ, koji se nalazi u rotirajućem delu električnog alata, može da dovede do povreda.
e. **Izbegavajte neuobičajene položaje tela. Pazite na siguran položaj tela i u svakom trenutku održavajte ravnotežu.** Tako ćete i u neočekivanim situacijama bolje nadzirati električni alat.
f. **Nosite primerenu odeću. Ne nosite široku odeću ili nakit. Kosu i odeću držite dalje od pokretnih delova.** Pokretni delovi, naime, mogu zahvatiti opuštenu odeću, nakit ili dugu kosu.
g. **Ukoliko su postavljeni uređaji za uklanjanje i sakupljanje prašine, oni se moraju priključiti i pravilno koristiti.** Primena usisnog uređaja smanjuje opasnosti od prašine.

h. **Pazite da ne stvorite lažni osećaj bezbednosti i nemojte zanemarivati sigurnosna pravila za električne alate, iako ste se dobro upoznali sa radom nakon višestruke upotrebe.** Nepažljivo postupanje može u deliću sekunde da dovede do teških povreda.

4. Upotreba i rukovanje električnim alatima

a. **Nemojte preopterećivati električni alat. Upotrebljavajte odgovarajući električni alat za svoj rad.** Sa odgovarajućim električnim alatom radite bolje i sigurnije u navedenom radnom području.

b. **Ne upotrebljavajte električni uređaj čija je sklopka pokvarena.** Električni alat koji se više ne može uključiti ili isključiti je opasan i mora se popraviti.

c. **Izvucite utikač iz utičnice i/ili uklonite demontažnu bateriju pre nego što vršite podešavanja na uređaju, zamenjujete delove umetnutog alata ili odlažete električni alat.** Ova mera opreza sprečava iznenadno pokretanje uređaja.

d. **Električne alate koji nisu u upotrebi čuvajte van domašaja dece. Nemojte dozvoliti da uređaj upotrebljavaju osobe koje nisu upoznate sa njim ili nisu pročitale ova uputstva.** Električni alati su opasni ako ih upotrebljavaju neiskusna lica.

e. **Pažljivo održavajte električne alate i umetnute alate. Proverite da li pokretni delovi funkcionišu bez greške i ne zaglavljuju se, kao i da li ima polomljenih ili oštećenih delova koji negativno utiču na funkciju električnog alata. Pre upotrebe električnog uređaja popravite oštećene delove.** Mnoge su nesreće nastale lošim održavanjem električnog alata.

f. **Alat za rezanje održavajte oštrim i čistim.** Pažljivo održavani alati za rezanje sa oštrim ivicama za rezanje manje se zaglavljuju i lakše se koriste.

g. **Upotrebljavajte električni alat, umetnuti alat itd. u skladu sa ovim uputstvima. Pri tom uzmite u obzir radne uslove i posao koji se izvodi.** Upotreba električnih alata za druge primene osim onih propisanih može izazvati opasne situacije.

h. **Održavajte ručku suvom, čistom i slobodnom od ulja i masnoće.** Klizave ručke ili površine koje se hvataju ne dopuštaju bezbedno rukovanje i kontrolu električnog alata u nepredviđenim situacijama.

5. Korišćenje i rukovanje bežičnih alata

a. **Aku-baterije punite samo u uređajima za punjenje koji su preporučeni od strane proizvođača.** Uređaj za punjenje, koji je pogodan za određenu vrstu aku-baterije, može izazvati požar kada se koristi s drugom aku-baterijom.

b. **Koristite samo odgovarajuće aku-baterije u električnim alatima.** Upotreba drugih aku-baterija može dovesti do ozleda i opasnosti od požara.

c. **Udaljite aku-baterije od klamerica, kovanica, ključeva, eksera, vijaka ili drugih mali metalnih predmeta koji bi mogli prouzrokovati premošćavanje kontakta.** Kratak spoj između kontakata aku-baterije može izazvati opekotine ili požar.

d. **Kod pogrešnog korišćenja, tečnost može iscuriti iz aku-baterije. Izbegavajte kontakt s njom. Pri slučajnom kontaktu isperite vodom. Ako tečnost dođe u kontakat s očima, dodatno potražite lečničku pomoć.** Izlivena tekućina aku-baterije može izazvati iritaciju kože ili opekotine.

e. **Nemojte koristiti oštećenu ili preinačenu aku-bateriju.** Oštećene ili preinačene aku-baterije mogu se ponašati nepredvidljivo i dovesti do požara, eksplozije.
f. **Ne izlažite aku-bateriju vatri ili visokim temperaturama.** Vatra ili previsoke temperature iznad 130 °C mogu izazvati eksploziju.
g. **Sledite sve instrukcije za punjenje i nikada nemojte puniti aku-bateriju ili bežični alat izvan temperaturnog područja navedenog u uputstvu za upotrebu.** Nepravilno punjenje ili punjenje izvan dopuštenog temperaturnog područja može uništiti aku-bateriju i povećati rizik od požara.

6. Servis

a. **Neka Vaš uređaj popravljaju samo stručna lica i samo sa izvornim zamenskim delovima.** Na taj način se obezbeđuje da električni alat i dalje bude bezbedan.
b. **Nikada ne održavajte oštećene aku-baterije.** Svako održavanje aku-baterija sme izvoditi samo proizvođač ili ovlašteni servisni centri.

7. Bezbednosne napomene za pile s kretnjom amo-tamo

Držite alat na izolovanim rukohvatima dok izvodite radove, tokom kojih alat može pogoditi skrivene strujne kablove ili vlastiti priključni kabl. Kontakt sa vodom pod naponom može takođe staviti metalne delove uređaja pod napon i uzrokovati strujni udar.

Učvrstite i osigurajte radni deo pomoću stezaljki ili na bilo koji drugi način na stabilnoj površini. Ako držite radni deo samo rukom ili protiv svog tela, on ostaje nestabilan, što može dovesti do gubitka kontrole.

Izbor oštrice za pilanje

- Izaberite oštricu za pilanje koja odgovara radnom predmetu.
- Ubodna testera može biti pokrenuta sa različitim oštricama.
  (Za različite materijale)

Promjena oštrice za pilanje

Pre nego promenite list pile, prvo morate proveriti je li aku-baterija izvađena.

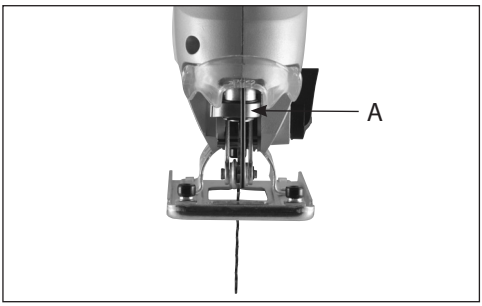

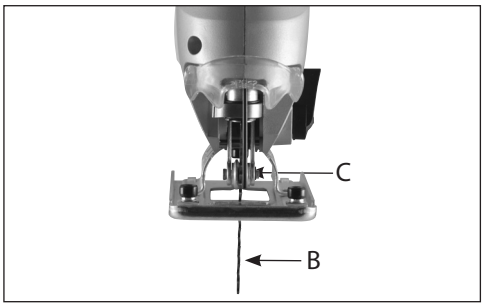

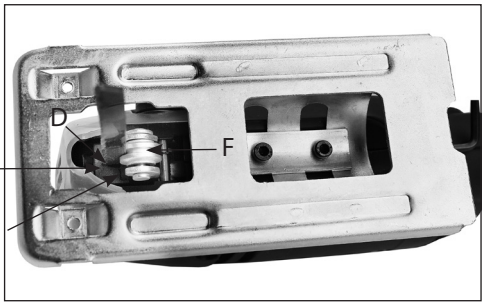

- Preklopite zaštitni poklopac prema napred.
- Za otvaranje okrenite zatvarač za brzo zatezanje (A) na desno.
- Stavite oštricu za pilanje (B) u držač (C) ubodne testere.
- Pripazite na to, da li je oštrica u žlijebu (D) držača i isto tako u žlijebu (F) vodećeg valjka.
- Pritisnite oštricu toliko koliko je moguće u držač.
- Učvrstite list testere okretanjem zatvarača (A) na levo.
- Ponovo preklopite zaštitni poklopac.

Podešavanje podnožnog distancera

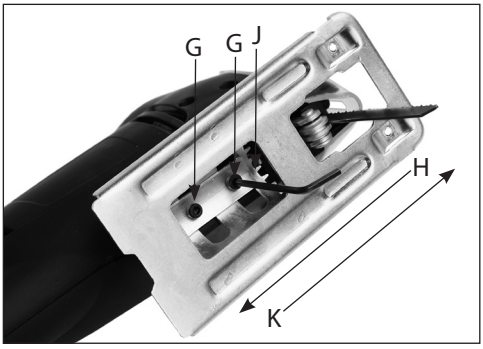

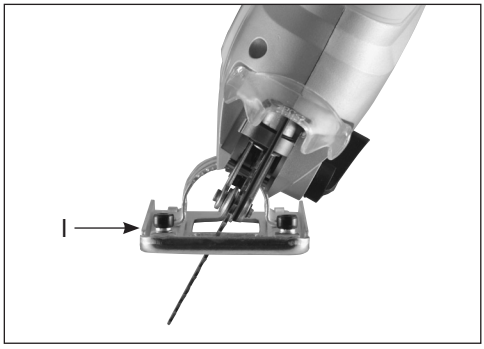

- Otpustite dva imbus vijka (G) na podnožnom distanceru pomoću priloženog imbus ključa.
- Pomjerite podnožni distancer prema nazad (H).
- Podesite podnožni distancer prema lijevo ili desno (I) u odgovarajući ugao pilanja od maksimalno 0 - 45°.
- Vi možete da pročitate podešeni ugao sa grad skale (J), koja se nalazi na podnožnom distanceru.
- Pomjerite podnožni distancer ponovo naprijed (K) dok podnožni distancer ne dođe do zadanog markiranja.
- Ponovo pričvrstite podnožni distancer pomoću oba imbus ključa (G).

Upotreba prekidača

- Prekidač za uključivanje/isključivanje (3) nalazi se na ručki ubodne pile.
- Prvo pritisnite sigurnosno dugme (2) a zatim prekidač za uključivanje/isključivanje (3).
- Pomoću prekidača za uključivanje/isključivanje (3) možete upravljati brojem obrtaja bez preskakanja. Što dalje pritisnete prekidač, to je veći broj obrtaja.

Isključiti

- Otpustite prekidač za uključivanje/isključivanje (3).

Podešavanje klatna

Oštrica za pilanje može izvesti dva pokreta, sa ili bez oscilacionog kretanja. Oscilacija dijeli pritisak kroz eliptičnu putanju na cijeli put pilanja i obezbjeđuje brže pilanje.

Uređaju treba manje pomjeranja i uređaj radi tako da kažemo sam. Istovremeno oscilacija smanjuje zagrijavanje na oštrici i sa tim povećava životni vijek.

Oscilaciono kretanje može da se podesi na više nivoa. Bez oscilacija (Nivo 0) se pilaju tanki materijali i metal. Nivoi jedan do tri koriste se za brže pilanje drveta ili plastike.

Usisavanje prašine

Njišuća ubodna pila opremljena je za prihvat adaptera za usisavanje prašine (10), na koji možete priključiti višenamenski usisivač. Usisavanje slijedi direktno sa oštrice kroz kanal usisavanja u usisivač. Ispred oštrice za pilanje stvara se prostor kroz transparentnu pokrivajuću zaštitu, koji se kontinuirano usisava. Prednost usisavanja: slobodan pogled na rezno mjesto, čisto radno mjesto i vazduh čist od piljevine.

Puštanje u rad

- Uključite ubodnu testeru i stavite podnožni distancer na materijal.
- Pomjerite testeru polako na prije toga označen rub za pilanje i pomjerajte ubodnu testeru polako naprijed.
- Pritisnite ubodnu testeru direktno na materijal. Tako bi ubodna testera mogla da vibrira i oštrica bi mogla da pukne.

Pilanje odozgo

Ako se pila ne stavi na stranu materijala koji se pila ili ako rupa nije probušena, morate „pilati odozgo“. To se radi na slijedeći način:

- Postavite ubodnu testeru sa zaobljenom prednjom stranom podnožnog distancera.
- Uključite ubodnu testeru i pustite da oštrica polako prema dolje kliže, dok ne dirne materijal.
- Prepustite sada taj rad testeri i pustite da se oštrica polako urezuje u materijal.
- Kada ste urezali materijal, možete da nastavite sa pilanjem u normalnoj poziciji.

Za ovaj način pilanja možete prvo da izbušite rupu sa bušilicom (koja je dovoljno velika za oštricu ubodne testere). Nakon toga radite po gore navedenim koracima.

Održavanje

Prije održavanja i čišćenja uvijek izvući utikač iz utičnice. Nikada ne koristite vodu ili druge tečnosti za čišćenje električnih dijelova testere.

- Podnožni distancer držite uvijek čistim, tako da kod pilanja ne nastaju netačnosti.
- Vanjsku stranu testere držite čisto, tako da se svi dijelovi mogu kretati ispravno i bez grebanja.
- Važdušni otvor motora držite čistim, tako da motor ne može da se pregrijava.
- Kada se grafitne četke potroše, ubodna testera se gasi sama od sebe. U tom slučaju donesite ubodnu testeru vašem „Workers Best“ prodavaču.
- Podmazujte vodeći valjak redovno.

Smetnje

U slučaju da, ubodna pila pravilno ne funkcioniše, vodimo vas do mogućih uzroka i njima pripadajućim mogućnostima rešenja.

PROBLEM	MOGUĆI UZROK	PREPORUČENE MERE
Elektromotor se pregrejava na više od 70 °C.	Motor je preopterećen.	Pilite slabijim tempom i pustite da se motor ohladi.
	Motor je pokvaren.	U tom slučaju odnesite ubodnu pilu na kontrolu i/ili popravku svom Workers Best prodavaču.
Uključena mašina ne funkcioniše.	Aku-baterija je prazna.	Napunite aku-bateriju.
	Aku-baterija je pokvarena.	Zamenite aku-bateriju.
	Uređaj je pokvaren.	U tom slučaju odnesite ubodnu pilu na kontrolu i/ili popravku svom Workers Best prodavaču.
Ubodna pila se teško vodi duž označene linije.	List pile je savijen ili tup.	Zamenite list pile. (Za uže radijuse krivulje upotrebljavajte list pile za krivulje.)
Radni komad pri piljenju počinje jako vibrirati.	List pile je pregrejan ili se deformisao.	Zamenite list pile.
Ubodna pila je preglasna ili radi vrlo nepravilno.	Karbonske četkice su istrošene.	U tom slučaju odnesite ubodnu pilu na kontrolu svom “Workers Best” prodavaču.

Isluženi elektrouređaji, alati i zaštita prirodne okoline

Ako bi Vaši elektrouređaji i alati zbog intenzivne upotrebe jednog dana toliko dotrajali da moraju biti zamenjeni ili da više nemaju nikakvu namenu, pre njihovog otstranjivanja razmislite o zaštiti prirodne okoline. Elektrouređaje i alate ne treba odbacivati u normalno kućno smeće, već treba iskoristiti na način neškodljiv zaprirodnu sredinu.

Važna uputstva

Poseban otpad ne bacati u kućno smeće.

Ne bacati u vodu - opasno po život

Ne bacati u vatru

Temperatura okruženja maksimalno 50 °C

Zelena tačka

GARANCIJA

Potraživanja na osnovu garancije ostvaruju se u skladu sa važećim zakonskim propisima za odredbe garancije u zemlji, u kojoj je proizvod kupljen.
Potraživanja na osnovu garancije u slučaju štete ili nedostataka nastalih usled nestručne upotrebe prodatih proizvoda ne mogu biti preuzeta.
Ukoliko se javi neki problem ili nedostatak, uvek najpre stupite u kontakt sa ugovornim prodavcem. U većini slučajeva ugovorni prodavac može direktno da otkloni problem ili nedostatak.

Iz garancije se izuzima sledeće:

- akumulatori
- kompletna dodatna oprema (npr. punjači itd.)
- potrošni delovi (npr. ugljene četkice, prekidači, kablovi, zaptivke itd.)
- neadekvatna i nestručna upotreba
- nepravilno puštanje u rad od strane vlasnika ili trećeg lica
- servisiranje ili zamena komponenti
- nedostaci nastali usled nestručne upotrebe, uobičajenog habanja ili usled
- nedovoljnog održavanja i nege.
- proizvodi koji se koriste u industriji, u profesionalne svrhe ili za iznajmljivanje.
- štete koje nastanu usled nepoštovanja uputstva za rukovanje.

Vaša potraživanja na osnovu garancije mogu biti priznata ako:

- možete da priložite dokaz o kupovini (sa datumom kupovine) u obliku fiskalnog računa
- je potvrda o garanciji kompletno popunjena
- servisiranje na uređaju i/ili zamenu komponenti nije vršilo neko treće lice
- uređaj nije nestručno korišćen
- nije nastupila viša sila
- postoji opis nedostatka

Odredbe garancije važe uz naše uslove isporuke i prodaje.

EU Izjava o usaglašenosti

Proizvođač / Ovlašćeni zastupnik:

AHS GmbH
Uhlandstraße 50
A-4600 Wels
Austria

Proizvod:

Bežična ubodna pila
WB 18V-BSS CPF

Ovim putem izjavljujemo pod vlastitom odgovornošću da gore opisana mašina u pogledu svoje koncepcije i konstrukcije kao i u verzijama koje smo izneli na tržište, uz poštovanje dole navedenih normi odgovara svim zahtevima dole navedenih Direktiva.
U slučaju da se bez dogovora sa nama preduzme neka izmena, ova izjava gubi svoje važenje. Tehnička dokumentacija se može dobiti kod potpisnika.

Direktive:

- 2014/30/EU
- 2006/42/EG

Norme:

- EN 61000-3-2:2014
- EN 61000-3-3:2013
- EN 55014-1:2017
- EN 55014-2:2015
- EN 62841-1:2015
- EN 62841-2-11:2016

Wels, 01. 09. 2021

Klaus Estfeller, CEO
AHS GmbH, Uhlandstraße 50, A-4600 Wels, Austria

Wir gewähren auf

den Artikel
... Monate Garantie

lt. Garantiebestimmungen.

Artikelbezeichnung:	Art.Nr.:
Kaufdatum:	Name:
Adresse:	Unterschrift:

Stempel des Händlers:

GB This item has a warranty of ... months in accordance with the warranty terms.

AL RKS Ne i referohemi artikullit ... garanci mujore sipas kërkesave të garancisë.

BG Уредът е с гаранция ... месеца според гаранционните условия.

CZ Na výrobek poskytujeme ... měsíců záruku podle záručních ustanovení.

H A cikkre ... hónap garanciát nyújtunk a garanciális feltételek szerint.

HR BIH Jamčimo za proizvod ... mjesečno jamstvo prema jamstvenim odredbama.

Article description: Emërtimi i artikullit: Обозначение на артикула: Označení výrobku: Árucikk megnevezése: Naziv artikla:	Article no.: Nr. i art.: Артикул №: Č. výrobku: Cikkszám: Art.br.:
Date of purchase: Data e blerjes: Дата на покупката: Datum zakoupení: Vásárlás dátuma: Datum kupnje:	Name: Emri: Име: Jméno: Név: Ime:
Address: Adresa: Адрес: Adresa: Lakcím: Adresa:	Signature: Nënshkrimi: Подпис: Podpis: Aláírás: Potpis:

Dealers stamp:
Vula e shitësit:
Печат на продавача:
Razítko prodejce:
Kereskedő pecsétje:
Žig prodavača:

MK За овој артикл одобруваме ... месеци гаранција според одредбите за гаранција.

PL Na ten artykuł udzielamy ... miesiące(-y) gwarancji stosownie do przepisów gwarancyjnych.

RO Acordăm pentru articolul ... luni garanție cf. dispozițiilor de garanție pentru produs.

SI Za izdelek nudimo ... mesecev garancije v skladu z garancijskimi določili.

SK Na výrobok poskytujeme záruku ... mesiacov v zmysle záručných podmienok.

SRB MNE Za ovaj artikal dajemo garanciju u trajanju od... meseci, u skladu sa odredbama garancije.

Опис на производот: Nazwa artykułu: Denumire articol: Opis izdelka: Označenie výrobku: Naziv artikla:	Арт. бр.: Nr kat.: Nr. art.: Št. izdelka: Č. výrobku: Art.br.:
Датум на купување: Data zakupu: Data achiziției: Datum nakupa: Dátum kúpy: Datum kupovine:	Име: Nazwisko: Nume: Ime: Meno: Ime:
Адреса: Adres: Adresa: Naslov: Adresa: Adresa:	Потпис: Podpis: Semnătura: Podpis: Podpis: Potpis:

Печат на продавачот:
Pieczątka sprzedawcy:
Ştampila reprezentantului comercial:
Žig trgovca:
Pečiatka predajcu:
Pečat trgovca: