WORKERS BEST

WB 18V-AAS CPF

A D CH Akku-Astsäge
GB Cordless branch saw
AL RKS Sharrë krasitjeje me bateri
BG Акумулаторен трион за клони
CZ Akumulátorová prořezávací pila
H Akkus metszőfűrész
HR BIH Akumulatorska pila za grane
MK Акумулаторска пила за сечење гранки
PL Akumulatorowa pilarka do gałęzi
RO Ferăstrău cu acumulator pentru tăiat crengi
SI Akumulatorska žaga za veje
SK Akumulátorová píla na konáre
SRB MNE Akumulatorska testera za sečenje grana

Bitte lesen Sie vor Inbetriebnahme die nachfolgenden Bedienungshinweise. Beachten Sie bitte die Sicherheitshinweise in dieser Bedienungsanleitung.

A D CH

HERZLICHEN GLÜCKWUNSCH ZUM KAUF EINER WORKERS BEST AKKU-ASTSÄGE

Bitte lesen Sie vor Inbetriebnahme die nachfolgenden Bedienungshinweise. Beachten Sie bitte die Sicherheitshinweise in dieser Bedienungsanleitung.

PRODUKTBESCHREIBUNG

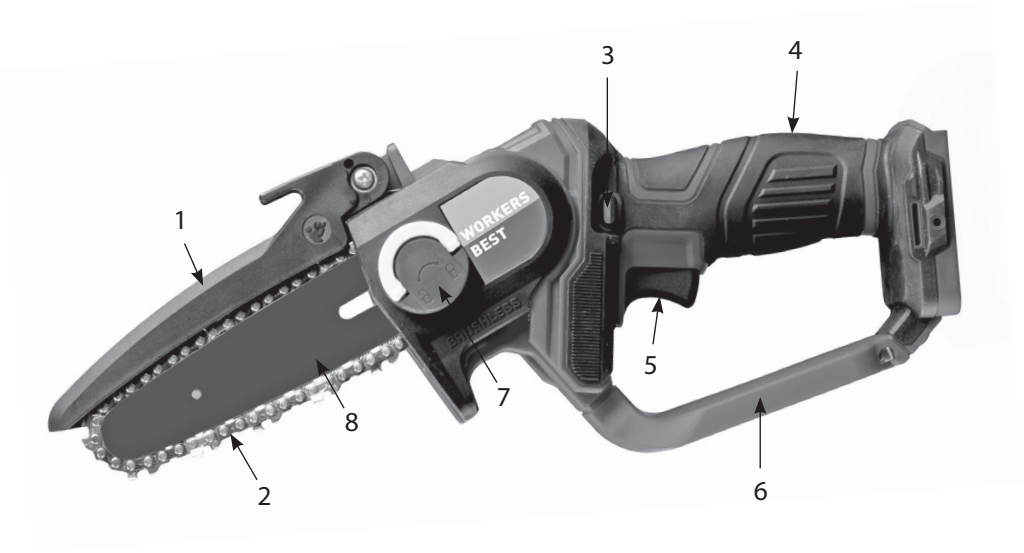

01. Kettenschutz
02. Sägekette
03. Einschaltsperre
04. Griff
05. Ein-/Ausschalter
06. Hinterer Handschutz
07. Kettenradabdeckung
08. Führungsschiene

Technische Daten

Spannungsversorgung Motor:	18 V d.c.
Max. Leerlaufgeschwindigkeit	4.9 m/s
Schwertlänge:	152 mm
Schnittlänge max.	120 mm
Schalldruckpegel (LpA):	82 dB(A)
Unsicherheit (KPA):	3 dB(A)
Schallleistungspegel (LWA):	90 dB(A)
Unsicherheit (KWA):	3 dB(A)
Unsicherheit K	1.5 m/s^2
Gewicht	1.2 kg
Schutzklasse	IPX0
Gehörschutz, Schutzbrille und Handschuhe tragen	
Vor Nässe schützen	
Gebrauchsanweisung lesen	

AHS GmbH · Uhlandstraße 50, A-4600 Wels · office@ahs-net.at

Vor der Inbetriebnahme

Kontrollieren Sie die Funktion der Kettenschmierung. Prüfen Sie die Kettenspannung und die Funktion der Kettenbremse.

Alle Sicherheits- und Schutzvorrichtungen müssen ordnungsgemäß eingebaut und an ihrem Platz sein, bevor die Maschine gestartet werden kann.

Die Astsäge muss frei laufen können.

Beim Sägen von Holz, das vorher in irgendeiner Weise behandelt oder bearbeitet wurde, muss besonders auf Nägel, Schrauben o.Ä. geachtet werden. Entfernen Sie vor der Arbeit alle Fremdkörper.

Bevor Sie die Säge starten, vergewissern Sie sich, dass die Sägekette korrekt sitzt, und dass die beweglichen Teile der Maschine frei sind.

Warnung! Wenn Sie irgendwelche Zweifel haben, lassen Sie sich beim Betrieb dieser Astsäge von einem Fachmann in einem autorisierten Service Center helfen. Raten ist lebensgefährlich!

Bestimmungsgemäße Verwendung

Diese Astsäge ist für den häuslichen Außeneinsatz zum Schneiden von Holz, einschließlich Ästen, Baumstämmen und Balken, bestimmt, deren Durchmesser durch die Schnittlänge der Führungsschiene bestimmt wird. Das Werkzeug ist nicht zum Fällen von Bäumen oder für andere Anwendungen wie das Schneiden von Mauerwerk, Kunststoff oder Lebensmitteln geeignet.

Verwenden Sie diese Maschine nur gemäß ihrer Bestimmung! Jede Verwendung, die

darüber hinausgeht, ist nicht bestimmungsgemäß. Für Verletzungen aller Art oder Schäden, die daraus entstanden sind, wird der Anwender und nicht der Hersteller haftbar gemacht.
Bestimmungsgemäß sind unsere Geräte nicht für den Gebrauch im Handwerk, Gewerbe oder in der Industrie konzipiert. Sollte dieses Gerät im Rahmen eines Handwerks-, Gewerbe-, oder Industriebetriebes verwendet werden, ist es von der Garantie ausgeschlossen.

Beim Benutzen von Geräten müssen einige Sicherheitsvorkehrungen eingehalten werden, um Verletzungen und Schäden zu verhindern. Lesen Sie diese Bedienungsanleitung/Sicherheitshinweise deshalb sorgfältig durch. Bewahren Sie diese gut auf, damit Ihnen die Informationen jederzeit zur Verfügung stehen. Falls Sie das Gerät an andere Personen übergeben sollten, händigen Sie diese Bedienungsanleitung/Sicherheitshinweise bitte mit aus. Wir übernehmen keine Haftung für Unfälle oder Schäden, die durch Nichtbeachten dieser Anleitung und den Sicherheitshinweisen entstehen.

Allgemeine Sicherheitshinweise

Achtung! Sämtliche Anweisungen sind zu lesen. Fehler bei der Einhaltung der nachstehend aufgeführten Anweisung können elektrischen Schlag, Brand und/oder schwere Verletzungen verursachen. Der nachfolgend verwendete Begriff „Elektrowerkzeug“ bezieht sich auf netzbetriebene Elektrowerkzeuge (mit Netzkabel) und auf akkubetriebene Elektrowerkzeuge (ohne Netzkabel).

Bewahren Sie diese Anweisungen gut auf!

1. Arbeitsplatz

a. **Halten Sie Ihren Arbeitsbereich sauber und gut beleuchtet.** Unordnung und unbeleuchtete Arbeitsbereiche können zu Unfällen führen.

b. **Arbeiten Sie mit dem Gerät nicht in explosionsgefährdeter Umgebung, in der sich brennbare Flüssigkeiten, Gase oder Stäube befinden.** Elektrowerkzeuge erzeugen Funken, die den Staub oder die Dämpfe entzünden können.

c. **Halten Sie Kinder und andere Personen während der Benutzung des Elektrowerkzeugs fern.** Bei Ablenkung können Sie die Kontrolle über das Gerät verlieren.

2. Elektrische Sicherheit

a. **Der Anschlussstecker des Gerätes muss in die Steckdose passen. Der Stecker darf in keiner Weise verändert werden. Verwenden Sie keine Adapterstecker gemeinsam mit schutzgeerdeten Geräten.** Unveränderte Stecker und passende Steckdosen verringern das Risiko eines elektrischen Schlages.

b. **Vermeiden Sie Körperkontakt mit geerdeten Oberflächen, wie von Rohren, Heizungen, Herden und Kühlschränken.** Es besteht ein erhöhtes Risiko durch elektrischen Schlag, wenn Ihr Körper geerdet ist.

c. **Halten Sie das Gerät von Regen oder Nässe fern.** Das Eindringen von Wasser in ein Elektrogerät erhöht das Risiko eines elektrischen Schlages.

d. **Zweckentfremden Sie das Kabel nicht, um das Gerät zu tragen, aufzuhängen oder um den Stecker aus der Steckdose zu ziehen. Halten Sie das Kabel fern von Hitze, Öl, scharfen Kanten oder sich bewegenden Geräteteilen.** Beschädigte oder verwickelte Kabel erhöhen das Risiko eines elektrischen Schlages.

e. **Wenn Sie mit einem Elektrowerkzeug im Freien arbeiten, verwenden Sie nur Verlängerungskabel, die auch für den Außenbereich zugelassen sind.** Die Anwendung eines für den Außenbereich geeigneten Verlängerungskabels verringert das Risiko eines elektrischen Schlages.

f. **Wenn der Betrieb des Elektrowerkzeuges in feuchter Umgebung nicht vermeidbar ist, verwenden Sie einen Fehlerstromschutzschalter.** Der Einsatz eines Fehlerstromschutzschalters vermindert das Risiko eines elektrischen Schlages.

3. Sicherheit von Personen

a. **Seien Sie aufmerksam, achten Sie darauf, was Sie tun, und gehen Sie mit Vernunft an die Arbeit mit einem Elektrowerkzeug. Benutzen Sie das Gerät nicht, wenn Sie müde sind oder unter Einfluss von Drogen, Alkohol oder Medikamenten stehen.** Ein Moment der Unachtsamkeit beim Gebrauch des Gerätes kann zu ernsthaften Verletzungen führen.

b. **Tragen Sie persönliche Schutzausrüstung und immer eine Schutzbrille.** Das Tragen persönlicher Schutzausrüstung, wie Staubmaske, rutschfeste Sicherheitsschuhe, Schutzhelm oder Gehörschutz, je nach Art und Einsatz des Elektrowerkzeuges, verringert das Risiko von Verletzungen.

c. **Vermeiden Sie eine unbeabsichtigte Inbetriebnahme. Vergewissern Sie sich, dass das Elektrowerkzeug ausgeschaltet ist, bevor Sie es an die Stromversorgung/den Akku anschließen, oder es aufheben oder tragen wollen.** Wenn Sie beim Tragen des Gerätes den Finger am Schalter haben oder das Gerät eingeschaltet an die Stromversorgung anschließen, kann dies zu Unfällen führen.

d. **Entfernen Sie Einstellwerkzeug oder Schraubenschlüssel, bevor Sie das Gerät einschalten.** Ein Werkzeug oder Schlüssel, der sich in einem drehenden Geräteteil befindet, kann zu Verletzungen führen.

e. **Vermeiden Sie eine abnormale Körperhaltung. Sorgen Sie für einen sicheren Stand und halten Sie jederzeit das Gleichgewicht.** Dadurch können Sie das Elektrowerkzeug in unerwarteten Situationen besser kontrollieren.

f. **Tragen Sie geeignete Kleidung. Tragen Sie keine weite Kleidung oder Schmuck. Halten Sie Haare, Kleidung und Handschuhe fern von sich bewegenden Teile.**

Lockere Kleidung, Schmuck oder lange Haare können von sich bewegenden Teilen erfasst werden.

g. **Wenn Staubabsaug- und – Auffangeinrichtungen montiert werden können, vergewissern Sie sich, dass diese angeschlossen sind und richtig verwendet werden.** Das Verwenden dieser Einrichtungen verringert Gefährdungen durch Staub.

h. **Wiegen Sie sich nicht in falscher Sicherheit und setzen Sie sich nicht über die Sicherheitsregeln für Elektrowerkzeuge hinweg, auch wenn Sie nach vielfachem Gebrauch mit dem Elektrowerkzeug vertraut sind.** Achtloses Handeln kann binnen Sekundenbruchteilen zu schweren Verletzungen führen.

4. Verwendung und Behandlung des Elektrowerkzeuges

a. **Überlasten Sie das Gerät nicht. Verwenden Sie für Ihre Arbeit das dafür bestimmte Elektrowerkzeug.** Mit dem passenden Elektrowerkzeug arbeiten Sie besser und sicherer im angegebenen Leistungsbereich.

b. **Benutzen Sie kein Elektrowerkzeug, dessen Schalter defekt ist.** Ein Elektrowerkzeug, das sich nicht mehr ein- oder ausschalten lässt, ist gefährlich und muss repariert werden.

c. **Ziehen Sie den Stecker aus der Steckdose und/oder entfernen Sie den Akku, bevor Sie Geräteeinstellungen vornehmen, Zubehörteile wechseln oder das Gerät weglegen.** Diese Vorsichtsmaßnahme verhindert den unbeabsichtigten Start des Gerätes.

d. **Bewahren Sie unbenutzte Elektrowerkzeuge außerhalb der Reichweite von Kindern auf. Lassen Sie Personen das Gerät nicht benutzen, die mit diesem nicht vertraut sind oder diese Anweisungen nicht gelesen haben.** Elektrowerkzeuge sind gefährlich, wenn Sie von unerfahrenen Personen benutzt werden.

e. **Pflegen Sie das Gerät mit Sorgfalt. Kontrollieren Sie, ob bewegliche Geräteteile einwandfrei funktionieren und nicht klemmen, ob Teile gebrochen oder so beschädigt sind, dass die Funktion des Gerätes beeinträchtigt ist. Lassen Sie beschädigte Teile vor dem Einsatz des Gerätes reparieren.** Viele Unfälle haben ihre Ursache in schlecht gewarteten Elektrowerkzeugen.

f. **Halten Sie Schneidwerkzeug scharf und sauber.** Sorgfältig gepflegte Schneidwerkzeuge mit scharfen Schneidkanten verklemmen sich weniger und sind leichter zu führen.

g. **Verwenden Sie Elektrowerkzeug, Zubehör, Einsatzwerkzeuge usw. entsprechend diesen Anweisungen und so, wie es für diesen speziellen Gerätetyp vorgeschrieben ist. Berücksichtigen Sie dabei die Arbeitsbedingungen und die auszuführende Tätigkeit.** Der Gebrauch von Elektrowerkzeugen für andere als die vorgesehenen Anwendungen kann zu gefährlichen Situationen führen.

h. **Halten Sie Griffe und Griffflächen trocken, sauber und frei von Öl und Fett.** Rutschige Griffe und Griffflächen erlauben keine sichere Bedienung und Kontrolle des Elektrowerkzeuges in unvorhergesehenen Situationen.

5. Verwendung und Behandlung des Akkuwerkzeugs

a. **Laden Sie die Akkus nur in Ladegeräten auf, die vom Hersteller empfohlen werden.** Für ein Ladegerät, das für eine bestimmte Art von Akkus geeignet ist, besteht Brandgefahr, wenn es mit anderen Akkus verwendet wird.

b. **Verwenden Sie nur die dafür vorgesehenen Akkus in den Elektrowerkzeugen.**

Der Gebrauch von anderen Akkus kann zu Verletzungen und Brandgefahr führen.

c. **Halten Sie den nicht benutzen Akku fern von Büroklammern, Münzen, Schlüsseln, Nägeln, Schrauben oder anderen kleinen Metallgegenständen, die eine Überbrückung der Kontakte verursachen könnten.** Ein Kurzschluss zwischen den Akkukontakten kann Verbrennungen oder Feuer zur Folge haben.

d. **Bei falscher Anwendung kann Flüssigkeit aus dem Akku austreten. Vermeiden Sie den Kontakt damit. Bei zufälligem Kontakt mit Wasser abspülen. Wenn die Flüssigkeit in die Augen kommt, nehmen Sie zusätzlich ärztliche Hilfe in Anspruch.** Austretende Akkuflüssigkeit kann zu Hautreizungen oder Verbrennungen führen.

e. **Benutzen Sie keinen beschädigten oder veränderten Akku.** Beschädigte oder veränderte Akkus können sich unvorhersehbar verhalten und zu Feuer, Explosion oder Verletzungsgefahr führen.

f. **Setzen Sie einen Akku keinem Feuer oder zu hohen Temperaturen aus.** Feuer oder zu hohe Temperaturen über 130 °C können eine Explosion hervorrufen.

6. Service

a. **Lassen Sie Ihr Gerät nur von qualifizierten Fachpersonal und nur mit Original-Ersatzteilen reparieren.** Damit wird sichergestellt, dass die Sicherheit des Gerätes erhalten bleibt.

b. **Warten Sie niemals beschädigte Akkus.** Sämtliche Wartung von Akkus sollte nur durch den Hersteller oder bevollmächtigte Kundendienststellen erfolgen.

c. Eine regelmäßige Reinigung, Instandhaltung und Schmierung trägt zu einer längeren Lebensdauer des Elektrowerkzeuges bei.

7. Spezielle Sicherheitshinweise für Elektro-Kettensägen

a. Halten Sie bei laufender Säge alle Körperteile von der Sägekette fern. Vergewissern Sie sich vor dem Starten der Säge, dass die Sägekette nichts berührt. Beim Arbeiten mit einer Kettensäge kann ein Moment der Unachtsamkeit dazu führen, dass Bekleidung oder Körperteile von der Sägekette erfasst werden.

b. Halten Sie die Kettensäge immer mit Ihrer rechten Hand am hinteren Griff und Ihrer linken Hand am vorderen Griff. Das Festhalten der Kettensäge in umgekehrter Arbeitshaltung erhöht das Risiko von Verletzungen und darf nicht angewendet werden.

c. Tragen Sie Schutzbrille- und Gehörschutz. Weitere Schutzausrüstung für Kopf, Hände, Beine und Füße wird empfohlen. Passende Schutzkleidung mindert die Verletzungsgefahr durch umherfliegen Spanmaterial und zufälliges Berühren der Kette.

d. Arbeiten Sie mit der Kettensäge nicht auf einem Baum. Bei Betrieb auf einem Baum besteht Verletzungsgefahr.

e. Achten Sie immer auf festen Stand und benutzen Sie die Kettensäge nur, wenn Sie auf festem, sicherem und ebenem Grund stehen. Rutschiger Untergrund oder instabile Standflächen wie auf einer Leiter können zum Verlust des Gleichgewichts oder zum Verlust der Kontrolle über die Kettensäge führen.

f. **Rechnen Sie beim Schneiden eines unter Spannung stehenden Astes damit, dass dieser zurückfedert.** Wenn die Spannung in den Holzfasern freikommt, kann der gespannte Ast die Bedienperson treffen und/oder die Kettensäge der Kontrolle entreißen.

g. **Seien Sie besonders Vorsichtig beim Schneiden von Unterholz und jungen**

Bäumen. Das dünne Material kann sich in der Sägekette verfangen und auf Sie schlagen oder Sie aus dem Gleichgewicht bringen.

h. **Tragen Sie die Kettensäge am vorderen Griff im ausgeschalteten Zustand, die Sägekette von Ihrem Körper abgewandt. Bei Transport oder Aufbewahrung der Kettensäge stets die Schutzabdeckung aufziehen.** Sorgfältiger Umgang mit der Kettensäge verringert die Wahrscheinlichkeit einer versehentlichen Berührung mit der laufenden Sägekette.

i. **Befolgen Sie Anweisungen für die Schmierung, die Kettenspannung und das Wechseln von Zubehör.** Eine unsachgemäß gespannte oder geschmierte Kette kann entweder reißen oder das Rückschlagrisiko erhöhen.

j. **Halten Sie Griffe trocken und sauber und frei von Öl und Fett.** Fettige, ölige Griffe sind rutschig und führen zum Verlust der Kontrolle.

k. **Nur Holz sägen. Die Kettensäge nicht für Arbeiten verwenden, für die sie nicht bestimmt ist – Beispiel: Verwenden Sie die Kettensäge nicht zum Schneiden von Plastik, Mauerwerk oder Baumaterialien, die nicht aus Holz sind.** Die Verwendung der Kettensäge für nicht bestimmungsgemäße Arbeiten kann zu gefährlichen Situationen führen.

l. **Ursachen zur Vermeidung eines Rückschlags:** Rückschlag kann auftreten, wenn die Spitze der Führungsschiene einen Gegenstand berührt oder wenn das Holz sich biegt und die Sägekette im Schnitt festklemmt. Eine Berührung mit der Schienenspitze kann in manchen Fällen zu einer unerwarteten hach hinten gerichteten Reaktion führen, bei der die Führungsschiene nach oben und in Richtung des Bedieners geschlagen wird. Das Verklemmen der Sägekette an der Oberkante der Führungsschiene kann die Schiene rasch in Bedienerrichtung zurückstoßen. Jede dieser Reaktionen kann dazu führen, dass Sie die Kontrolle über die Säge verlieren und sich möglicherweise schwer verletzen. Verlassen Sie sich nicht ausschließlich auf die in der Kettensäge eingebauten Sicherheitseinrichtungen. Als Benutzer einer Kettensäge sollten Sie verschiedene Maßnahmen ergreifen, um unfall- und verletzungsfrei arbeiten zu können. Ein Rückschlag ist die Folge eines falschen oder fehlerhaften Gebrauchs des Elektrowerkzeugs. Er kann durch geeignete Vorsichtsmaßnahmen, wie nachfolgend beschrieben, verhindert werden:

- **Halten Sie die Säge mit beiden Händen fest, wobei Daumen und Finger die Griffe der Kettensäge umschließen. Bringen Sie Ihren Körper und die Arme in eine Stellung, in der Sie den Rückschlagkräften standhalten können.** Wenn geeignete Maßnahmen getroffen werden, kann der Bediener die Rückschlagkräfte beherrschen.
- **Vermeiden Sie abnormale Körperhaltung und sägen Sie nicht über Schulterhöhe.** Dadurch wird ein unbeabsichtigtes Berühren mit der Schienenspitze vermieden und eine bessere Kontrolle der Kettensäge in unerwarteten Situationen ermöglicht.
- **Verwenden Sie stets vom Hersteller vorgeschriebene Ersatzschienen und Sägeketten.** Falsche Ersatzschienen und Sägeketten können zum Reißen der

Kette und/oder Rückschlag führen.

- **Halten Sie sich an die Anweisungen des Herstellers für das Schärfen und die Wartung der Sägekette.** Zu niedrige Tiefenbegrenzer erhöhen die Neigung zum Rückschlag.

Montage Führungsschiene und Sägekette

- Stellen Sie die Astsäge auf eine ebene Fläche.
- Drehen Sie die Kettenradabdeckungsverriegelung (10) gegen den Uhrzeigersinn, um die Kettenradabdeckung (2) zu entfernen.
- Legen Sie eine neue Kette um die Führungsschiene, entlang der oberen Nut der Führungsschiene und um die Führungsschienennase herum. Stellen Sie sicher, dass die Schnittkanten der Kette in der richtigen Richtung liegen. Positionieren Sie die Kette so, dass die Schneidkanten oben auf der Führungsschiene zur Führungsschienennase zeigen.
- Montieren Sie die Führungsschiene (mit der neuen Sägekette) auf den Spannstift, wobei die Kette um das Kettenrad herum liegt, sodass die Führungsschiene in der in Abb. 2a dargestellten Position passt.
- Bringen Sie die Kettenradabdeckung (2) wieder an der Kettensäge an und ziehen Sie die Kettenradabdeckungsverriegelung (10) fest.
- Drehen Sie die Spannungseinstellschraube (mit dem mitgelieferten Schraubendreher), um die Kettenspannung richtig einzustellen (siehe Abb. 2b).

Abb. 2a

Abb. 2b

Spannen der Sägekette

- Befestigungsschraube ca. 1-2 Umdrehungen lösen.
- Kettenspannrad im Uhrzeigersinn drehen bis die richtige Kettenspannung erreicht ist.
- Die richtige Spannung ist erreicht, wenn sich die Kette in der Schwertmitte ca. 3-4 mm anheben lässt.
- Befestigungsschraube ohne Drücken mir der Hand fest anziehen. Kein Werkzeug verwenden.
- Prüfen Sie ob alle Kettenglieder korrekt im Führungsschlitz des Schwertes liegen.

Kettenschmierung

Ölen Sie in regelmäßigen Abständen die Sägekette indem Sie die die Abdeckung entfernen und mit einer Pipette ein paar Tropfen Öl auf die Sägekette geben

Arbeiten mit der Akku-Astsäge

Bevor Sie mit dem Schneiden beginnen

- Stellen Sie sicher, dass die Einschaltsperre ordnungsgemäß funktioniert.
- Stellen Sie sicher, dass die Führungsschiene nicht beschädigt, verformt oder stark abgenutzt ist. Weitere Informationen finden Sie in Abschnitt 6.2.
- Stellen Sie sicher, dass die Sägekette geschärft und ordnungsgemäß mit der richtigen Spannung montiert ist.
- Stellen Sie sicher, dass der Akku ausreichend geladen und ordnungsgemäß installiert ist.

Vor Inbetriebnahme prüfen:

- Die korrekte Spannung der Kette.
- Öltank gefüllt.
- Kettenbremse gelöst.
- Tragen Sie Handschuhe, Schutzkleidung und Helm mit Gesichtsschutz.
- Säge einschalten.
- Kettensäge so flach als möglich und am Krallenanschlag auf den zu bearbeiteten Gegenstand (Holz) ansetzen.
- Sicherheitsbestimmungen beachten.
- Sägekette und Schwert warten
- Sägekette von Zeit zu Zeit bei Bedarf nachspannen.
- Schwert nach längerem Gebrauch und beim Wechseln der Sägekette wenden. Damit gleichen Sie die Abnutzung der Nut auf der Schnittseite des Schwertes aus.

Anwendung der Astsäge

Rückschlaggefahr!
Ein Rückschlagen der Säge kann zu tödlichen Schnittverletzungen führen!

Schnitttechniken

- Achten Sie auf einen sicheren Stand und verteilen Sie Ihr Körpergewicht gleichmäßig auf beide Füße.
- Beginnen Sie mit dem Schnitt, während die Kette mit voller Geschwindigkeit läuft.
- Führen Sie den Schnitt durch, indem Sie das Werkzeug fest an Ort und Stelle halten, um ein mögliches Springen oder Schlittschuhlaufen zu vermeiden.
- Wenden Sie bei der Kettensäge keine Gewalt an, da sonst der Motor überlastet wird.
- Setzen Sie den Schnitt fort, bis die Führungsschiene vollständig durch den Ast geführt ist.
- VORSICHT! Schneiden Sie jeweils einen Zweig ab.
- WARNUNG! Vorsicht vor Rückschlägen.
- Um beim Durchsägen die volle Kontrolle zu behalten, reduzieren Sie den Druck am Ende des Schnitts, ohne den Griff an den Griffen des Werkzeugs zu lockern.
- Die Sägekette darf weder beim Durchsägen des Materials noch danach den Boden oder andere Gegenstände berühren.
- Warten Sie nach Abschluss des Schnitts, bis die Astsäge zum Stillstand kommt, bevor Sie sie entfernen.
- Bei Sägearbeiten an Hängen immer im Bereich über dem Baumstamm stehen.

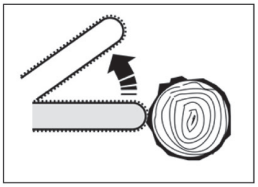

Ein Rückschlagen der Säge kann auftreten, wenn das Werkstück die Sägekette einklemmt oder die Spitze der Leitschiene einen Gegenstand berührt.
So kann es vorkommen, dass die Leitschiene (Schwert) unverzüglich in Richtung Bediener geschleudert wird.

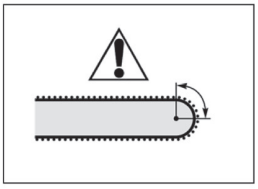

Die Rückschlag-Reaktionszone befindet sich im Bereich um das obere Viertel der Schienenspitze.

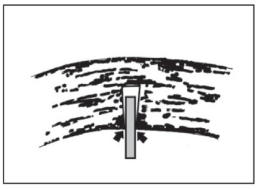

Gefahr durch Einklemmen der Schiene, z.B. durch Lageänderungen bei Fällarbeiten, hier treten Kräfte auf die unter Umständen den Schnittspalt schließen.

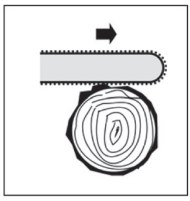

Gefahr durch Rückschlagen oder Wegziehen der Säge durch Einklemmen der Säge längs der Oberkante bzw. längs der Unterkante.

Arbeiten Sie sicher und überlegt

01. Sägen Sie NIEMALS mit der Schienenspitze!
02. Sägen Sie nur Holz und hölzerne Gegenstände!
03. Arbeiten Sie umsichtig und gefährden Sie niemanden beim Sägen. Arbeiten Sie ruhig und überlegt!
04. Nur bei ausreichenden Sicht- und Lichtverhältnissen arbeiten!
05. Beobachten Sie die Schienenspitze!
06. Niemals mehrere Werkstücke oder Hölzer auf einmal sägen!
07. Sägen Sie niemals über Schulterhöhe!
08. Sollten Sie einen schon begonnenen Schnitt bearbeiten, führen Sie die Schiene nur mit äußerster Vorsicht in den Schnitt ein!
09. Arbeiten Sie nur mit geschärfter, richtig gespannter und geölter Kette!
10. Setzen Sie den Hakenanschlag der Säge sicher an.
11. Arbeiten Sie nicht auf einer Leiter!
12. Arbeiten Sie nur auf festen und stabilen Untergründen!

Im verlängerten Schwenkbereich der Sägekettedarf sich kein Körperteil befinden!

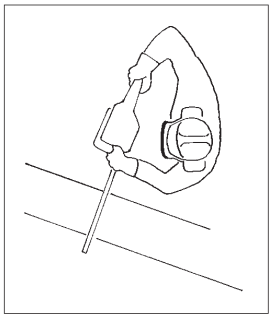

Hinweise zu Wartung und Pflege
ACHTUNG! Die folgenden Hinweise gelten für normale Einsatzbedingungen. Bei erschwerten Bedingungen wie starkem Staub oder stark harzenden Hölzern sowie längeren täglichen Arbeitszeiten sind die Intervalle entsprechend zu verkürzen.

Schärfen der Sägekette
- Die Sägekette sollten Sie von einem Fachbetrieb warten lassen.

Inbetriebnahme
Beim Arbeiten grundsätzlich Schutzbrille, Gehörschutz, Schutzhandschuhe und feste Arbeitskleidung tragen!

Ein-/Ausschalten
- Um die Kettensäge zu starten, halten Sie die Kettensäge mit beiden Händen fest und drücken Sie dann die Einschaltsperre (3) und den Motorabzug (8) gleichzeitig.
- Um die Kettensäge anzuhalten, lösen Sie sowohl die Einschaltsperre (3) als auch den Abzugshebel (8).

Wartung

Schmierung der Führungsschiene und Kette
- Schmieren Sie das Produkt regelmäßig, empfohlen alle 10 Betriebsstunden oder mindestens einmal pro Woche.
- Reinigen Sie vor dem Schmieren die Führungsschiene und die Kette mit einer harten Bürste und einem trockenen, sauberen Tuch.

- Tragen Sie Schmieröl mit der mitgelieferten Schmiermittel-Quetschflasche auf die einzelnen Kettenglieder auf. Tragen Sie anschließend Gleitmitteltropfen auf die Gelenke und die Zahnspitzen auf.

Pflege

- Benutzen Sie zur Reinigung der Kunststoffteile einen feuchten Lappen. Keine Reinigungsmittel, Lösungsmittel oder spitze Gegenstände verwenden.
- Befreien Sie die Belüftungsöffnungen und beweglichen Teile regelmäßig von festsitzendem Staub mit einer weichen Bürste oder Pinsel.
- Nach längerem Arbeiten Schwert und Kette demontieren und mit einer Bürste oder Pinsel reinigen.
- Kettenrad und Schwertbefestigung von anhaftendem Schmutz und Öl mit Bürste oder Pinsel befreien.
- Öldüse mit einem Lappen reinigen.

Lagerung

- Reinigen Sie das Produkt und entfernen Sie den Akku vor der Lagerung.
- Laden Sie den Akku vor der Lagerung auf. Laden Sie den Akku bei längerer Lagerung alle 3 Monate auf.
- Montieren Sie die Scheide so, dass sie die Führungsschiene vollständig abdeckt.
- Bewahren Sie Produkt, Bedienungsanleitung und Zubehör (falls vorhanden) in der Originalverpackung auf.
- Lagern Sie das Produkt in einer sauberen Umgebung, in der es nicht gefriert oder zu heiß ist (über +45 °C).
- Außerhalb der Reichweite von Kindern aufbewahren (z. B. abschließen).

Ausgediente Werkzeuge und Umweltschutz
Sollte Ihr Werkzeug eines Tages so intensiv genutzt worden sein, dass es ersetzt werden muss, oder Sie keine Verwendung mehr dafür haben, denken Sie bitte an den Umweltschutz. Werkzeuge gehören nicht in den normalen Hausmüll. Sondern können in umweltfreundlicher Weise verwertet werden.

Wichtige Hinweise

Sondermüll nicht in den Hausmüll

Nicht ins Wasser werfen - Lebensgefahr

Nicht ins Feuer werfen

Umgebungstemperatur maximal 50 ° C

Grüner Punkt

GARANTIE

Die Garantieleistung erfolgt nach den jeweils geltenden landesüblichen gesetzlichen Garantie-/Gewährleistungsbestimmungen, in dem das Produkt erworben wurde.
Eine Garantieleistung für Schäden oder Mängel, die aus einer nicht fachgerechten Verwendung der verkauften Produkte resultiert, kann nicht übernommen werden.
Tritt ein Problem oder Mangel auf, setzten Sie sich bitte immer zunächst mit ihrem Vertragshändler in Verbindung. Ihr Vertragshändler kann das Problem oder den Mangel meist direkt beheben.

Ausgenommen von der Garantieleistung sind:

- Akkus
- Sämtliches Zubehör (wie z.B.: Ladegeräte etc.)
- Verschleißteile (z.B.: Kohlebürsten, Schaltern, Kabel, Dichtungen etc.)
- Ungeeignete oder unsachgemäße Verwendung
- Fehlerhafte Inbetriebsetzung durch den Eigentümer oder Dritte
- Instandsetzung oder Austausch von Komponenten
- Mängel die auf unsachgemäßen Gebrauch, des normalen Verschleißes oder mangelnde
- Wartung und Pflege zurückzuführen sind.
- Produkte die zu gewerblichen, beruflichen Zwecken oder zum Verleih verwendet werden.
- Schäden die durch Nichtbeachtung der Bedienungsanleitung entstehen.

Ihr Garantieanspruch kann nur anerkannt werden, wenn:

- ein Kaufbeleg (Kaufdatum) in Form eines Kassenbons vorgelegt werden kann
- der Garantieschein vollständig ausgefüllt ist
- an dem Gerät keine Instandsetzung und/oder ein Austausch von Komponenten von Dritten vorgenommen wurde
- das Gerät nicht unsachgemäß betrieben wurde
- keine höhere Gewalt vorliegt
- eine Mängelbeschreibung vorliegt

Die Garantiebestimmungen gelten zusammen mit unseren Liefer- und Verkaufsbedingungen.

EU-Konformitätserklärung

Hersteller / Bevollmächtigter:

AHS GmbH
Uhlandstraße 50
4600 Wels · Austria
office@ahs-net.at

Produkt:

Akku-Astsäge
WB 18V-AAS CPF

Hiermit erklären wir in alleiniger Verantwortung, dass die oben beschriebene Maschine aufgrund ihrer Konzipierung und Bauart sowie in den von uns in Verkehr gebrachten Ausführungen unter Berücksichtigung der nachfolgend angeführten Normen allen Anforderungen der nachfolgend aufgeführten Richtlinien entspricht.
Bei einer nicht mit uns abgestimmten Änderung der Geräte verliert diese Erklärung Ihre Gültigkeit.
Die technischen Unterlagen sind erhältlich beim Unterzeichner.

Richtlinien:

- 2006/42/EG
- 2014/30/EU

Normen:

- EN IEC 55014-1:2021
- EN IEC 55014-2:2021
- EN 62841-1:2015 + A11:2022
- EN ISO 12100:2010

Wels, 01. 07. 2023

Klaus Estfeller, CEO
AHS GmbH, Uhlandstraße 50, A-4600 Wels, Austria

GB

CONGRATULATIONS ON THE PURCHASE OF A CORDLESS BRANCH SAW FROM THE WORKERS BEST CORDLESS POWER FAMILY

Before using the equipment, please read the following instructions for use. Please pay attention to the safety information in this user's manual.

PRODUCT DESCRIPTION

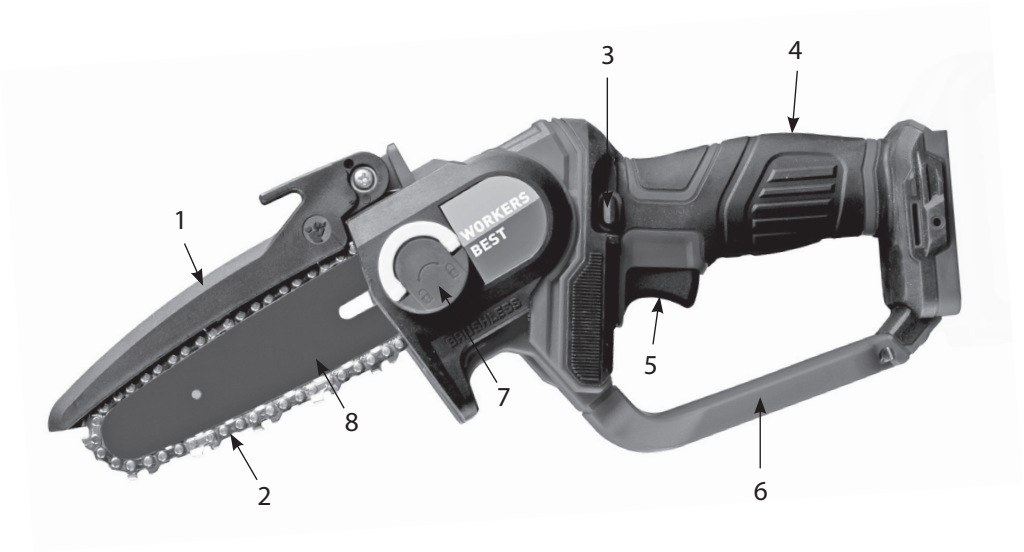

01. Chain guard
02. Chain
03. Activation lock
04. Handle
05. ON/OFF switch
06. Rear hand protection
07. Sprocket cover
08. Blade

Technical data

Motor power supply:	18 V d.c.
Max. idle speed:	4.9 m/s
Blade length:	152 mm
Max. cutting length:	120 mm
Sound pressure level (LPA):	82 dB (A)
Uncertainty (KPA):	3 dB (A)
Noise power level (LWA):	90 dB (A)
Uncertainty (KWA):	3 dB (A)
Uncertainty K	1.5 m/s²
Weight	1.2 kg
Protection class	IPX0
Use earmuff hearing protection, protective glass and gloves	
Do not expose to rain	
Read the instruction manual	

AHS GmbH · Uhlandstraße 50, A-4600 Wels · office@ahs-net.at

Before putting into operation

Check the perfect functioning of the instrument and cable and the safety of its operation. Check the function of the chain lubrication and the oil level. Check the chain tension and the chain brake.

Before starting the machine, all the safety and protective devices must be properly installed and positioned.

The cordless branch saw must run freely.

When sawing wood that has been treated or processed in some manner before, watch out for nails and screws. Before starting work, remove all foreign objects.

Before you start the saw, make sure that the saw chain is properly installed and that all the moving parts of the machine are free.

Warning! If in any doubt, have a professional at an authorized service center assist you in the operation of this cordless branch saw. Guesswork is hazardous to your life.

Intended Use

This branch saw is intended for home use, namely cutting wood including branches, tree stumps and boards whose diameter is determined by the cutting length of the blade. The tool is not suited for felling trees or for other applications, such as cutting masonry, plastic or foods.

Only use this machine according to its intended use! Any use extending beyond this does not constitute intended use. The user, not the manufacturer, is liable for resulting damages or injuries of any kind.

Our equipment is not intended for commercial or industrial use. If this device is used in the context of commercial or industrial use, the warranty is void.

When using tools some safety precautions must be observed to prevent injuries and damage. Therefore read through the operating manual/ safety instructions carefully. Store them in a safe place so that the information is available to you at all times. If you should hand the appliance on to other persons please hand these operating instructions/safety instructions out with them. We do not assume any liability for accident or damage which do not arise due to the failure to observe these instructions and the safety instructions.

General safety instructions

Attention! All instructions must be read. Errors in heeding the instructions given below could cause electric shock, burning and/or serious injuries.

The subsequently used term „power tool“ refers to mains powered electrical tools (with power cord) and to battery-powered electrical tools (without power cord).

Keep these instructions in a safe place!

1. Work area

a. **Keep your work area clean and well-lit.** Untidiness and unlighted workspaces can lead to accidents.

b. **Do not work with this device in an explosive environment where flammable liquids, gasses or dusts are located.** Electrical tools produce sparks that can ignite dust or fumes.

c. **Keep children and other persons at a safe distance when using the electric tool.** Distractions can cause you to lose control of the device.

2. Electrical safety

a. **The connector plug of the device must fit into the power outlet. The plug cannot be modified in any way. Do not use adapter plugs in conjunction with grounded devices.** Unaltered plugs and suitable power outlets reduce the risk of electric shock.

b. **Avoid physical contact with grounded surfaces, such as pipes, heaters, stoves, and refrigerators.** Increased risk of electric shock exists when your body is grounded.

c. **Keep the device away from rain or moisture.** The penetration of moisture into an electric device increases the risk of electric shock.

d. **Do not use the cable for any purpose other than its intended purpose; do not use the cable to carry or hang up the device; do not pull the plug out of the power outlet via the cable. Keep the cable away from heat, oil, sharp edges, or moving device parts.** Damaged or tangled cables increase the risk of electric shock.

e. **When you work with a power tool outdoors, only use extension cords that are approved for outdoor use.** Use of an extension cord that is approved for outdoor use reduces the risk of electric shock.

f. **If operating the power tool in a damp environment cannot be avoided, use a ground fault circuit interrupter.** The use of a ground fault circuit interrupter reduces the risk of electric shock.

3. Personal safety

a. **Be attentive and aware of what you are doing; proceed with caution when working with a power tool. Do not use the device if you are tired or under the influence of drugs, alcohol, or medication.** One moment of carelessness while using the device can lead to serious injuries.

b. **Always wear personal protective gear and safety goggles.** The use of personal protective gear, such as dust mask, non-slip safety shoes, hardhat, or hearing protection, depending on the nature and use of power tool, reduces the risk of injuries.

c. **Avoid unintentional startup. Make sure that the power tool is switched off before you connect it to the power supply and / or the battery, or pick it up or carry it.** Having your finger on the switch while carrying the device or the device switched on when you connect it to the power supply can lead to accidents.

d. **Remove the adjusting tool or the wrench before you turn on the device.** A tool or a wrench left in a rotating device part can lead to injuries.

e. **Avoid unusual body postures. Ensure that you are standing in a stable and safe position and maintain your balance at all times.** This will enable you to better control the power tool in unexpected situations.

f. **Wear suitable clothing. Do not wear loose clothing or jewelry. Keep hair, clothes, and gloves away from moving parts.** Loose clothing, jewelry, or long hair can be caught by moving parts.

g. **If dust extraction and collection devices can be mounted, then ensure that such devices are connected and used properly.** Use of these devices decreases hazards caused by dust.

h. **Do not lull yourself into a false sense of security and do not ignore the safety rules for handling power tools, even if you are familiar with the power tool after many uses.** Careless action can lead to serious injuries within fractions of a second.

4. Use and treatment of the power tool

a. **Do not overload the device. Use the tool that is designed for your work.** With the suitable power tool you will work better and with more safety in the specified performance range.

b. **Do not use any power tool with a defective switch.** An electrical tool that can no longer be switched on and off is dangerous and must be repaired.

c. **Unplug the device from the power outlet and/or remove the battery before making device settings, changing accessories, or putting the device away.** This precautionary measure prevents the device from starting up unintentionally.

d. **When not in use, store power tools out of the reach of children. Do not allow persons to use the device who are unfamiliar with the device or who have not read these instructions.** Power tools are dangerous when used by inexperienced persons.

e. **Take good care of the device. Ensure that moving parts of the device function properly and do not seize, if parts are broken or are damaged, then device function is impaired. Have the damaged parts repaired before using the tool.** Many accidents are caused by poorly maintained power tools.

f. **Keep cutting tools sharp and clean.** Carefully maintained cutting tools with sharp cutting edges seize less and are easier to control.

g. **Use power tools, accessories, insertion tools etc. according to these instructions, and in the manner prescribed for this particular device type. Give due consideration to work conditions and the task that will be executed.** Using power tools for applications other than their intended use can lead to dangerous situations.**Hold the appliance by the insulated grip surfaces when performing work in which the insertion tool can hit concealed power supply lines or its own power cable.** Contact with live lines can also charge metallic tool parts and lead to an electric shock.

h. **Keep the handles dry, clean and free of oil or grease.** Slippery handles and grip surfaces do not allow safe operation and control of the power tool in unforeseen situations.

5. Use and treatment of the battery-powered tool

a. **Only charge the batteries in charging devices recommended by the manufacturer.**

Using a charging device that is intended for a certain kind of battery for a different kind of battery can cause a fire hazard.

b. **Only use the intended kind of battery with your power tool.** The use of other batteries can lead to injuries and fire hazards.

c. **Keep any batteries that aren't being used away from paper clips, coins, keys, nails, screws or other small metal objects that could cause a bridging of the contacts.** A short-circuit between the battery contacts can cause burns or fire hazards.

d. **If the battery isn't used properly, liquid may leak out of it. Avoid any contact with it- Rinse off with water if you come into contact with it. Should any liquid come into contact with your eyes, also consult your doctor.** Leaking battery fluid can lead to skin irritations or burns.

e. **Do not use any damaged or modified batteries.** Damaged or modified batteries may behave unpredictably and cause fire, explosion or injury hazards.

f. **Do not expose batteries to fire or excessive temperatures.** Fire or temperatures exceeding 130 °C may cause an explosion.

6. Service

a. **Only have your device repaired by qualified, specialised personnel, and only repair with original replacement parts.** This ensures that the safety of the device remains unimpaired.

b. **Never service damaged batteries.** All battery maintenance should only be carried out by the manufacturer or authorised service centres.

c. Regular cleaning, maintenance, and lubrication contribute to longer service life of the power tool.

7. Special safety instructions for electric chain saws

a. **Keep all body parts away from the chain while it is running. Prior to starting the saw, make sure nothing is touching the chain.** When working with chain saws, one moment of inattentiveness may lead to clothing or body parts getting caught in the chain.

b. **Always hold the rear grip with your right hand and the front grip with your left hand.** Gripping the chain the other way around increases the risk of injuries and must be avoided.

c. **Wear protective goggles and hearing protection. We recommend using additional protective equipment for your head, hands, legs and feet.** The right protective clothing reduces the risk of injury through flying wood chips and accidental touching of the chain.

d. **Do not work up in a tree with the chain saw.** Operating the chain saw in a tree poses a risk of injury.

e. **Always ensure you have a solid stance and only use the chain saw when standing on firm, safe and level ground.** A slippery ground or instable standing surfaces like on a ladder may cause you to lose your balance and/or control over the chain saw.

f. **When cutting a branch under tension, expect it to spring back.** When the tension

in the wood fibres is released, the tensed branch may hit the chain saw operator and cause him/her to lose control over the chain saw.

g. **Be especially careful when cutting underbrush and young trees.** The thin material may become caught in the chain and hit you or cause you to lose your balance.

h. **Carry the chain saw on the front handle when it is turned off, and make sure the chain points away from your body. When transporting or storing the chain saw, always cover it with the protective cover.** Careful handling of the chain saw reduces the likeliness of accidentally touching the running chain.

i. **Observe the instructions for lubrication, chain tension and exchanging accessories.** An improperly tensioned or lubricated chain may either rip or increase the risk of recoil.

j. **Keep the handles dry and free of oil or grease.** Fatty or oily handles are slippery and result in loss of control.

k. **Only intended for sawing wood. Do not use the chain saw for work for which it is not intended. For example: never use the chain saw to cut plastic, stone or building materials not made of wood.** Using the chain saw for another than its intended purpose may lead to dangerous situations.

l. **Cause and prevention of recoil:** Recoil may occur when the tip of the guide rail touches an object or when the wood bends and leads to the chain becoming stuck in the cut. Touching with the rail tip may lead to an unexpected backward reaction in some cases in which the guide rail is knocked upwards towards the operator. When the chain becomes stuck on the top edge of the guide rail, the rail may recoil towards the operator. Any of these reactions may cause you to lose control over the saw and possibly injure yourself severely. Do not only rely on the safety features installed in the chain saw. As operator of the chain saw, you should take several precautions to prevent accidents and injuries while working with it. Recoil is the result of a faulty or unintended use of the power tool. It can be prevented by appropriate precautions as described below.

- **Hold the chain with both hands (thumb and fingers enclose the grip of the chain saw). Position your body and arms in a way that makes you withstand recoil forces.** If suitable precautions are taken, the operator can master the recoil forces.
- **Avoid abnormal body positions and do now saw above shoulder height.** This prevents accidental touching with the rail tip and allows you better control over the chain saw in unexpected situations.
- **Always use the replacement rails and sawing chains specified by the manufacturer.** Wrong replacement rails and sawing chains may cause the chain to tear and/or recoil.
- **Observe the manufacturer‘s instructions concerning sharpening and maintenance of the sawing chain.** Depth limiters that are too low increase the

recoil tendency.

Attaching the blade and the chain

- Place the branch saw on a level surface.
- Turn the sprocket cover latch (10) counter-clockwise to remove the sprocket cover (2).
- Place a new chain around the blade, along the top notch of the blade and around the tip of the blade. Make sure that the cutting edges of the chain face in the correct direction. Position the chain so that the cutting edges on top of the blade point towards the tip of the blade.
- Mount the blade (with the new chain) on the locking pin; make sure that the chain is placed around the sprocket such that the blade fits in the position illustrated in Fig. 2.
- Reattach the sprocket cover (2) to the chain saw and tighten the sprocket cover latch (10).
- Turn the tensioning screw (with the supplied screwdriver) to properly adjust the chain tension (see Fig. 2b).

Fig. 2a

Fig. 2b

Tightening the saw chain

- Loosen the fixing bolt by turning it approximately once or twice.
- Turn the chain tightening wheel clockwise until the right chain tension is achieved.
- The right tension is achieved if it is possible to bend the chain by about 3-4 mm in the middle of the bar.
- Tighten the fixing bolt firmly by hand. Do not use a tool.
- Check if all the chain links lie properly in the guide slot of the chain bar.

Chain lubrication

Oil the chain at regular intervals; to do so, take off the cover and put a few drops of oil onto the chain.

Working with the cordless branch saw

Before you start cutting

- Make sure that the activation lock works properly.
- Make sure that the blade is not damaged, deformed or heavily worn. For more information refer to Section 6.2.
- Make sure that the chain is sharp and mounted properly with the correct tension.

- Make sure that the battery is sufficiently charged and properly installed.

Before putting the saw into operation, check:
- Correct chain tension.
- Fill of the oil tank.
- Relieved chain brake.
- Use protective gloves, protective clothing and a helmet with face protection.
- Turn on the saw.
- Put the chainsaw as flat as possible and on the sprocket stop the processed object (wood).
- Adhere to the safety instructions.
- Maintain the saw chain and bar.
- Tension the chain from time to time as necessary.
- Change the chain bar after an extended period of operation and when changing the saw chain. This will compensate the wear of the slot on the cutting side bar.

Using the branch saw

Danger of kickback!
Chainsaw kickback may cause deadly injuries!

Cutting techniques
- Ensure a safe stand and distribute your body weight evenly to both feet.
- Start cutting once the chain runs at full speed.
- Perform the cut by holding the tool firmly in place to prevent possible jumping or sliding back and forth.
- Do not exert force on the chain saw; otherwise the motor will be overloaded.
- Continue cutting until the blade has passed completely through the branch.
- CAREFUL! Cut one branch at a time.
- WARNING! Watch out for kick-backs.
- To retain full control when cutting through a branch, reduce the pressure at the end of the cut without releasing your grip on the tool handles.
- The chain must not touch the ground or other objects during and after cutting.
- Once the cut is complete, wait until the branch saw stands still before removing it.
- When sawing on slopes, always stand uphill of the branch.

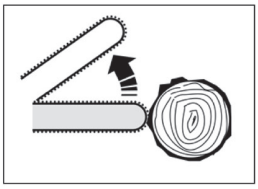

Chainsaw kickback may occur when the workpiece blocks the saw chain or the tip of the guide rail touches an object.
This can occur when the guide rail (chain bar) are ejected momentarily in the direction toward the operator.

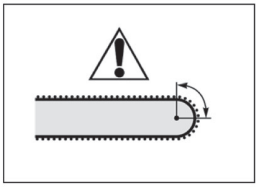

The kickback reaction zone is in the area of the upper quarter of the rail tip.

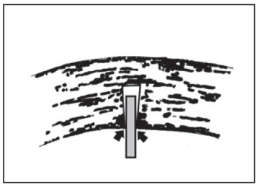

The danger of blocking the rail, for example, when changing the position during felling; here forces may arise that may closet the cut slot under certain circumstances.

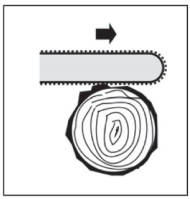

Danger of kickback or back pull of the saw along the upper edge or, as the case may be, along the bottom edge.

Work safely, with consideration and caution

01. NEVER saw with the rail tip!
02. Use the saw to cut only wood and wooden objects!
03. Work with consideration and do not endanger anybody during cutting. Work calmly and cautiously!
04. Work only if the visibility and lightning conditions are sufficient!
05. Observe the rail trip!
06. Never cut several workpieces or wooden objects at the same time!
07. Never cut at a height exceeding your shoulder!
08. Should you work on a cut that has already been initiated, introduce the rail into the cut with extraordinary care!
09. Work only with a sharp and well tensioned and lubricated chain!
10. Attach the hook stop of the chain safely!
11. Do not work on a ladder!
12. Work only on a rigid and stable base!

There must not be any part of the body in the extended range of the chainsaw action!

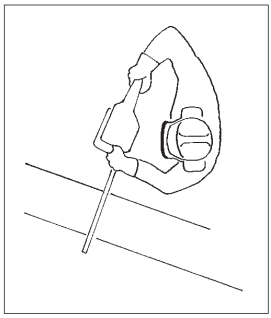

Instructions for maintenance and service
ATTENTION! The following instructions are valid for usual operational conditions. Under more difficult conditions, such as heavy dust or wood with excessive resin, as well as long daily periods of work, the maintenance intervals should be shorter.

Sharpening the saw chain
- The saw chain should be maintained by an expert company!

Putting into operation
Always use protective glasses, earmuff hearing protection, gloves and firm protective clothing!

Switching on/off
- To start the chain saw, hold it firmly with both hands and then press the activation lock (3) and the motor trigger (8) simultaneously.
- To stop the chain saw, release the activation lock (3) and the trigger (8).

Maintenance

Lubricating the blade and the chain
- Lubricate the product at regular intervals; we recommend every 10 operating hours or at least once a week.
- Before lubricating, clean the blade and the chain with a stiff brush and a dry, clean cloth.
- Apply lubrication oil on the individual chain links with the supplied lubricant squee-

ze bottle. Then apply some drops on the joints and the tips of the teeth.

Service

- Clean the plastic parts with a damp cloth. Do not use any cleaning agents, solvents or sharp objects.
- Remove sediment dust regularly from the ventilation openings and moving parts with a soft brush or tweezers.
- After working for a long period dismantle the bar and chain and clean them with a brush or tweezers.
- Remove the stuck dirt and oil from the chain wheel and the bar fixing with a brush or tweezers.
- Clean the oil nozzle with a cloth.

Storage

- Clean the product and remove the battery before storage.
- Charge the battery before storage. Charge the battery every 3 months if storing it for longer periods.
- Attach the blade cover so that it covers the blade completely.
- Keep the product, the user manual and accessories (if applicable) in the original packaging.
- Store the product in a clean environment protected from frost and excess heat (above +45 °C).
- Keep out of the reach of children (e.g. lock it away).

Electric equipment with expired service life and environmental protection

Should your electric equipment be so intensively used that it must be replaced one day, or there is no other use for it, please think about protection of the environment. Electric equipment does not belong to usual domestic waste. It can be dealt with in an environmentally friendly manner.

Important instructions

Special waste, do not throw into regular household waste.

Do not throw into water. Danger to life.

Do not throw into fire

Maximum surrounding temperature 50 °C.

Green point

WARRANTY

The warranty is subject to the respective valid legal guarantee/warranty terms applicable in the country in which the device was purchased.
We cannot assume any warranty for damages or defects resulting from improper use of the sold product.
In case of a malfunction or defect, please always contact your retailer first. Your retailer can usually remedy the malfunction or defect directly.

The warranty does not cover the following:

- Batteries
- Any accessories (such as chargers, etc.)
- Wear parts (such as carbon brushes, switches, cables, seals, etc.)
- Improper or inadmissible use
- Incorrect initial operation by the owner or third parties
- Repair or exchange of components
- Faults/defects due to improper use, normal wear or lack
- Maintenance and care.
- Products used for commercial or professional use or rental.
- Damage caused by non-observance of the operating instructions.

Your warranty is only valid if:

- a purchase receipt (with purchase date) is submitted
- the warranty certificate has been completely filled out
- no repairs were carried out on the device and/or components exchanged by third parties
- the product was not operated improperly
- there is no evidence of force majeure
- a description of the defect or malfunction has been provided

The conditions of this warranty are valid in conjunction with our delivery and sales conditions.

EU Declaration of Conformity

Manufacturer / authorised representative: AHS GmbH
Uhlandstraße 50
4600 Wels · Austria
office@ahs-net.at

Product: Cordless branch saw
WB 18V-AAS CPF

We hereby declare under our sole responsibility that the machines described above meet all the requirements of the Directives listed below in view of their design and construction as well as in the versions marketed by us, taking into account the standards listed below.
In case of a change to the devices that has not been coordinated with us, this declaration loses its validity. The technical documentation can be obtained from the undersigned.

Directives:

- 2006/42/EG
- 2014/30/EU

Standards:

- EN IEC 55014-1:2021
- EN IEC 55014-2:2021
- EN 62841-1:2015 + A11:2022
- EN ISO 12100:2010

Wels, 01. 05. 2023

Klaus Estfeller, CEO
AHS GmbH, Uhlandstraße 50, A-4600 Wels, Austria

AL RKS

URIME PËR BLERJEN E NJË SHARRË KRASITJEJE ME BATERI NGA WORKERS BEST CORDLESS POWER FAMILY

Jeni të lutur që para përdorimit të lexoni udhëzimet e mëposhtme të përdorimit. Lutemi t'i përmbaheni udhëzimeve të sigurisë në këtë udhëzues përdorimi.

PËRSHKRIMI I PRODUKTIT

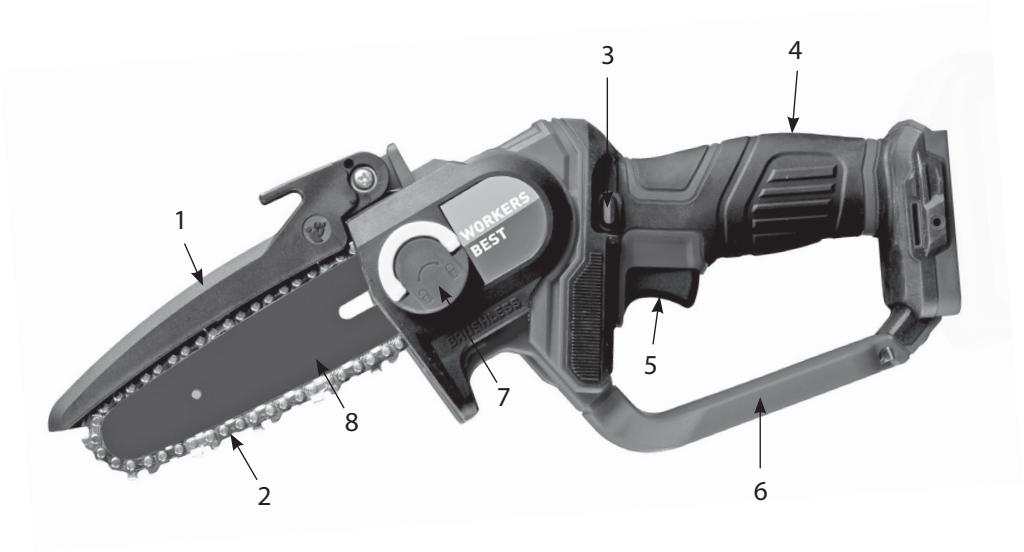

01. Mbrojtëse zinxhiri
02. Zinxhiri i sharrës
03. Fuqia në kyçje
04. Dorezat
05. Çelësi ndezur/fikur
06. Mbrojtja e pasme e dorës
07. Mbulesë me rrota
08. Hekur udhëzues

Të dhëna teknike

Mbrojtësi i motorit nga tensioni:	18 V d.c.
Shpejtësia maksimale në boshte:	4.9 m/s
Gjatësia e thikës:	152 mm
Gjatësia maksimale e prerjes:	120 mm
Niveli i presionit akustik (LPA):	82 dB(A)
Faktori i pasigurisë KPA:	3 dB(A)
Niveli i fuqisë së zhurmës (LWA):	90 dB(A)
Faktori i pasigurisë KWA:	3 dB(A)
Faktori i pasigurisë K	1.5 m/s²
Pesha	1.2 kg
Kategoria mbrojtëse	IPX0
Mbani kufje mbrojtëse, syze mbrojtëse dhe dorashka	
Ruajeni nga lagështia	
Lexoni udhëzuesin e përdorimit	

AHS GmbH · Uhlandstraße 50, A-4600 Wels · office@ahs-net.at

Para se ta vini në punë

Kontrolloni që pajisja dhe kablli të funksionojnë siç duhet dhe të jenë në gjendje të sigurt. Kontrolloni lubrifikimin e zinxhirit dhe gjendjen e vajit. Kontrolloni tendosjen e zinxhirit dhe funksionimin e frenave të zinxhirit.

Gjithë mekanizmat e sigurisë dhe ata mbrojtës duhet të montohen siç duhet dhe në vendin e tyre, para se të ndizet pajisja.

Sharra e krasitjes duhet të punojë lirisht.

Gjatë sharrimit të drurit, i cili ka qenë disi i trajtuar ose përpunuar paraprakisht, duhet të bëni kujdes thumbat, vidat, etj. Para se të filloni nga puna, hiqni gjithë trupat e huaj.

Përpara se ta ndizni sharrën, sigurohuni që zinxhiri sharrues të jetë vendosur mirë si dhe që elementët e lëvizshëm të pajisjes të jenë të lëvizin lirshëm.

Paralajmërim! Nëse keni ndonjë dyshim, kërkoni një profesionist në një qendër shërbimi të autorizuar t'ju ndihmojë në funksionimin e sharra e krasitjes me bateri. Gabimi rrezikon jetën!

Përdorimi i saktë

Kjo sharrë krasitjeje është menduar për përdorim shtëpiak të jashtëm për prerjen e drurit, duke përfshirë degët, trungjet dhe trarët, diametri i të cilave përcaktohet nga gjatësia e prerjes së shiritit udhëzues. Mjeti nuk është i përshtatshëm për prerjen e pemëve ose për përdorime të tjera si prerja e muraturës, plastikës ose ushqimit.

Nëse kjo pajisje do të përdoret në kuadër të një përdorimi në sektorin artizanal, profesional ose industrial, atëherë ajo nuk mbulohet nga garancia. Për lëndimet ose dëmet e çdo lloji që shkaktohen si rezultat i tij, përgjegjës do të jetë plotësisht përdoruesi dhe jo prodhuesi i makinerisë.

Sipas rregullave, pajisjet tona nuk janë dizajnuar për përdorim në artizanat, punë profesionale ose në industri. Nëse kjo pajisje do të përdoret në kuadër të një përdorimi në sektorin artizanal, profesional ose industrial, atëherë ajo nuk mbulohet nga garancia.

Gjatë përdorimit të makinerisë ju duhet zbatoni disa masa sigurie për të shmangur dëmtimet dhe plagosjet e mundshme. Lexoni udhëzimet e përdorimit të përshtatshëm. Kini kujdes që informacionet ti keni gjithmonë me vete kur jeni doku punuar me makinerinë. Nëse në ndonjë rast do ja jepni makinerinë ndonjë personi tjetër kini kujdes ti jepni edhe udhëzimet e përdorimit. Ne nuk marrim përsipër asnjë përgjegjësi për aksidente, dëmtime të cilat janë shkaktuar nga mosvëmendja apo nga moszbatimi i udhëzimeve të sigurisë.

Udhëzimet e përgjithshme të sigurisë

Vërejtje! Të gjitha udhëzimet duhet lexuar. Mospërmbajtja e udhëzimeve të lartpërmendura mund të shkaktojë shok elektrik, djegie/lëndime të rënda.

Nocioni i përdorur "Vegla elektrike" lidhet me veglat elektrike të rrjetit (me kabëll) dhe me vegla elektrike me përmbajtje të baterisë akumulues të energjisë elektrike (pa kabëll).

Përmbahuni mirë udhëzimeve!

1. **Vendi i punës**

a. **Mbajeni zonën tuaj të punës të pastër dhe të ndriçuar mirë.** Parregullsia dhe hapësirat e pandriquara mund të sjellin te një aksident.

b. **Mos e përdorni aparatin në rrethinat me rrezik nga eksplodimet, ku gjenden lëndë ndezëse, gazi ose pluhurat.** Veglat elektrike prodhojnë shkëndija, të cilat mund të ndezin pluhurin ose avullin.

c. **Mbani fëmijët dhe personat tjerë larg përdorimit të veglave elektrike.** Gjatë mënjanimit mund të humbni kontrollin mbi aparatin.

2. **Siguria elektrike**

a. **Spina elektrike duhet t'i përgjigjet prizës elektrike. Spina, në asnjë mënyrë nuk guxon të ndërrohet. Mos përdorni adapterin së bashku me aparate me tokëzim.** Spinat e pandryshueshme dhe prizat e përshtatshme zvogëlojnë rrezikun nga goditja elektrike.

b. **Shmanguni një kontakti trupor me sipërfaqet e tokëzuara, si nga furrat, shporetët dhe frigoriferët.** Ekziston një rrezik i lartë përmes goditjes elektrike, kur trupi është i tokëzuar.

c. **Mbani aparatin larg nga shiu dhe lagështitë.** Depërtimi i ujit në një aparat elektrik rrit rrezikun e goditjes elektrike.

d. **Kablloja është e papërshtatshme për qëllim të mbajtjes së aparatit, varjes ose largimit të spinës elektrike nga priza elektrike. Mbani kabllon larg nga nxehtësia, vaji, brinjët e mprehtë ose nga pjesët lëvizëse të aparatit.** Kabllotë e dëmtuara ose ngatërruara rrisin rrezikun nga goditja elektrik.

e. **Kur punoni me një vegël elektrike në natyrë, përdorni vetëm kabllon zgjatëse, që gjithashtu është e dedikuar për jashtë.** Përdorimi i një zgjatësi të dedikuar për përdorim të jashtëm, zvogëlon rrezikun nga një goditje elektrike.

f. **Nëse nuk shmanget dot përdorimi i pajisjes në ambient me lagështirë përdorni pajisjen e tokëzimit.** Shtimi i kësaj pajisjeje shmang rrezikun e një goditje elektrike.

3. **Siguria e personave**

a. **Jeni të vëmendshëm, kujdesuni cka po bëni dhe shkoni me arsye në punë, kur keni të bëni me një vegël elektrike. Mos përdorni aparatin nëse jeni të lodhur ose nën ndikimin e drogës, alkoolit ose medikamenteve.** Në një moment të pavëmendjes gjatë përdorimit të aparatit, mund të vie deri te lëndimet serioze.

b. **Përdorni pajisje mbrojtëse dhe gjithmonë syze mbrojtëse.** Mbajtja e pajisjeve personale mbrojtëse, si maskës së pluhurit, këpucëve të sigurisë, kacketës mbrojtëse ose mbrpjtësve të dëgjimit, sipas llojit dhe funksionit, zvogëlon rrezikun nga lëndimet.

c. **Shmangni gjërave të ndërmarrura, të paqëllimshme. Sigurohuni që aparati të jetë i fikur para se të lidhet bateria për furnizim me rrymë, ose para se të ngritet dhe të bartet.** Nëse gjatë bartjes së aparatit, keni të vendosur gishtin në kyqës, ose e vendosni aparatin të kyqur në rrrymë, kjo mund të sjell deri të aksidenti.

d. **Mënjanoni veglat ndërprerëse ose celësat për shtrëngim, para se ta futni në funksion aparatin.** Një vegël ose celës që ndodhet në pjesën rrotulluese të aparatit, çon drejt lëndimit.

e. **Mbani një qëndrim të mirë të trupit Kujdesuni të keni një qëndrim të sigurt dhe ruan ekuilibrin.** Në këtë mënyrë mund të kontrolloni më mirë situata të papritura.

f. **Mbani veshmbathje të përshtatshme. Mos mbani veshmbathje ose stolisje të gjata. Flokët, rrobat dhe dorezat mbani larg nga pjesët lëvizëse.** Rrobat e lehta, stolisjet apo flokët e gjata mund të kapen nga pjesët lëvizëse.
g. **Në qoftë se do të mund të montoheshin thithësja - dhe - rregullimi për kapje sigurohuni që këto do të jenë të ckyqura dhe të shfytëzuara mirë.** Përdorimi i këtyre rregullimeve zvogëlon rreziqet nga pluhuri.
h. **Mos u mbështesni në një siguri të rreme si dhe mos i anashkaloni rregullat e sigurisë për veglat elektrike edhe nëse ndjeheni të familjarizuar me veglën elektrike nga përdorimi i shpeshtë.** Manovrimi i pavëmendshëm mund të shkaktojë lëndime të rënda në fraksion sekonde.

4. Përdorimi dhe trajtimi i pajisjes elektrike.

a. **Mos e mbingarkoni aparatin. Veglat elektrike të parapara për atë qëllim, përdorni në punën tuaj.** Me mjetin e duhur elektrik do të punoni më mirë dhe më sigurtë në ambientin e paraparë për punë.
b. **Mos e përdorni mjetin elektrik, çelësi i të cilit është defekt.** Një mjet elektrik, i cili nuk mund të kyqet dhe çkyqet, paraqet rrezik dhe duhet të riparohet.
c. **Hiqeni prizën nga spina dhe/ose hiqni baterinë , para se të ndërmerrni riparime në pajisje, ndërrime pjesësh, ose nëse e vendosni diku pajisjen.** Këto masa kujdesi shmangin ndezjen e pakontrolluar të pajisjes.
d. **Ruani veglat e papërdorura në largësi nga fëmijët. Mos lejoni përdorimin e aparatit nga persona të pabesueshëm në lidhje me këtë ose që nuk kanë lexuar udhëzimin paraprakisht.** Veglat elektrike janë të rrezikshme, kur përdoren nga persona pa përvojë.
e. **Mbikqyreni aparatin me kujdes. Kontrolloni nëse pjesët lëvizëse të aparatit funksionojnë pa problem dhe nuk shtrëngohen, nëse pjesët janë të thyera ose të dëmtuara, ose funksioni i aparatit të jetë i dëmtuar. Pjesët e dëmtuara të shtojcës së aparatit duhet të riparohen.** Shumë aksidente shkaktohen nga mjetet elektrike që nuk mirëmbahen.
f. **Mbani mjetin prerës mprehtë dhe pastër.** Mirëmbajtja me kujdes e veglave me cep të mprehtë prerës, ngjiten më pak dhe drejtohen më lehtë.
g. **Përdorni veglat elektrike, pajisjet, mjetet shtesë etj. sipas këtij udhëzimi, si është paraparë për secilin tip të aparatit. Kushtoni rëndësi kritereve të punës dhe aktiviteteve të hollësishme.** Shfrytëzimi i mjeteve elektrike për tjerë, sipas zbatimit të parashikuar, mund të bie deri situatat e rrezikshme.**Mbajeni pajisjen në sipërfaqet e izoluara të kapjes, nëse kryeni punë, gjatë të cilave vegla e punës mund të bjerë në kontakt me tela të fshehur që përojnë rrymë ose me vetë kabllon elektrike të saj.** Kontakti me tela përues të rrymës mund t'i ekspozojë në tension pjesët metalike të pajisjes dhe mund të shkaktojë goditje elektrike.
h. **Mbani të pastra, të thata dhe pa vaj apo yndyrë dorezat dhe sipërfaqet e tyre.** Kur dorezat dhe sipërfaqet e tyre janë të rrëshqitshme, komandimi dhe kontrolli i pajisjes në situata të paparashikueshme bëhet i vështirë.

5. **Përdorimi dhe trajtimi i pajisjes së baterive.**

a. **Ngarkoni bateritë nëpërmjet ngarkuesit të baterive, icili është mundësuar nga prodhuesi.** Një pajisje ngarkimi, e cila është e përshtatshme për një lloj baterie, nëse përdorte për tip tjetër baterish mund të ketë rrezik zjarri.

b. **Përdorni vetëm bateritë e mundësuara për këtë pajisje elektrike.** Nëse do përdoren bateri të tjera kjo mund të çojë në dëmtime apo rrezik zjarri.

c. **Mbajeni baterinë e papërdorur larg nga kllapat, stampat, çelësat, gozhdat, vidat ose objekte të tjera të vogla metalike të cilat mund të shërbëjnë si përçues rryme nëpërmjet kontaktit.** Një lidhje e shkurtër nëpërmjet kontaktit të baterive mund të shkaktojë djegie ose zjarr me pasoja.

d. **Gjatë një përdorimi të papërshtatshëm mund të ketë rrjedhje të baterive. f. Shmangni kontaktin me të. f. Nëse bini në kontakt me të shpëlajeni me ujë. e. Nëse fluidi i baterive bie në kontakt me sytë, merrni menjëherë ndihmën e mjekut.** Kontakti me fluidin baterive mund të dëmtojë lëkurën ose shkakton djegie.

e. **Mos përdorni një bateri të dëmtuar ose të modifikuar.** Bateritë e dëmtuara ose të modifikuara mund të sillen në mënyrë të paparashikueshme dhe të çojnë në zjarr, shpërthim ose rrezik lëndimi.

f. **Mos e ekspozoni baterinë në zjarr ose temperatura të larta.** Zjarri ose temperaturat mbi 130 °C mund të shkaktojnë një shpërthim.

6. **Shërbimi**

a. **Aparati duhet të riparohet vetëm nga personeli i kualifikuar dhe vetëm me përdorim të pjesëve origjinale.** Me këtë vërtetohet se ruhet siguria e aparatit.

b. **Asnjëherë mos i shërbeni bateritë e dëmtuara.** E gjithë mirëmbajtja e baterive duhet të kryhet vetëm nga prodhuesi ose qendrat e autorizuara të shërbimit ndaj klientit.

c. Një pastrim i rregullt, mirëmbajtje dhe një grasim periodik zgjat jetëgjatësinë e pajisjes elektrike.

7. **Udhëzime të veçanta sigurie për sharrat elektrike me zinxhir**

a. **Gjatë kohës që sharra është në punë e sipër, mbani pjesët e trupit larg zinxhirit sharrues. Sigurohuni që para se ta ndizni sharrën, zinxhiri sharrues të mos jetë në lëvizje.** Gjatë punës me një sharrë me zinxhir, një moment i pavëmendshëm mund të shkaktojë kapjen e rrobave ose pjesëve të trupit nga zinxhiri sharrues.

b. **Mbajeni sharrën me zinxhir gjithmonë me dorën e djathtë në dorezën e pasme dhe me dorën e majtë në dorezën e parme.** Mbajtja e sharrës me zinxhir në pozicion të kundërt shton rrezikun e plagosjeve dhe nuk duhet të përdoret.

c. **Mbani syze mbrojtëse dhe kufje mbrojtëse. Këshillohen gjithashtu edhe pajime të tjera mbrojtëse për kokën, duart, gjunjët dhe këmbët.** Veshjet e përshtatshme mbrojtëse zvogëlojnë rrezikun e plagosjes si pasojë e fluturimit të ciflave dhe prekjes së zinxhirit.

d. **Mos punoni me sharrën me zinxhir mbi një pemë.** Nëse punoni mbi një pemë ka rrezik plagosjeje.

e. **Bëni gjithmonë kujdes që sharra me zinxhir të qëndrojë mirë dhe përdoreni atë vetëm nëse jeni mbi një vend të qëndrueshëm, të sigurt dhe të sheshtë.** Bazamenti i rrëshqitshëm ose sipërfaqet e paqëndrueshme si p.sh. mbi një shkallë, mund të shkaktojnë humbjen e baraspeshës ose humbjen e kontrollit të sharrës me zinxhir.

f. **Kur pritni një degë që është nën tension, bëni kujdes që të mos kthehet mbrapsht.** Nëse tensioni lirohet në ashklat e drurit, dega nën tension mund të prekë përdoruesin dhe/ose të shkaktojë humbjen e kontrollit të sharrës me zinxhir.

g. **Bëni kujdes të veçantë kur prisni shkurre dhe pemë të reja.** Materiali i hollë mund të kapet tek zinxhiri sharrues dhe të përplaset me të ose të bëjë që zinxhiri të humbasë baraspeshën.

h. **Kapeni sharrën me zinxhir nga doreza e përparme teksa është e fikur dhe me zinxhirin sharrues larg nga trupi. Gjatë transportimit ose ruajtjes së sharrës me zinxhir, vendosni gjithmonë mbulesën mbrojtëse.** Përdorimi i kujdesshëm i sharrës me zinxhir, redukton mundësinë e prekjes së pavullnetshme të zinxhirit sharrues.**Ndiqni udhëzimet për lubrifikimin, tendosjen e zinxhirit dhe zëvendësimin e aksesorëve.** Një zinxhir i tendosur ose i lubrifikuar jo siç duhet, mund të konsumohet ose të shtojë rrezikun e kthimit mbrapsht.

i. **Mbajini dorezat të thata, të pastra dhe pa vaj dhe yndyrë.** Dorezat me yndyrë dhe vaj janë të rrëshqitshme dhe shkaktojnë humbjen e kontrollit.

j. **Sharroni vetëm dru. Mos e përdorni sharrën me zinxhir për punë të papërshtatshme për të - Shembull: Mos e përdorni sharrën me zinxhir për të prerë materiale plastike, mure me tulla ose materiale ndërtimi që nuk janë prej druri.** Përdorimi i sharrës me zinxhir për punë të papërshtatshme për të, mund të shkaktojë situata të vështira.

k. **Shkaqet për mënjanimin e një kthimi mbrapsht:** Kthimi mbrapsht mund të ndodhë kur maja e shinës drejtuese prek një objekt ose kur druri përkulet dhe zinxhiri sharrues ngec në materialin që po pritet. Prekja me majën e shinave mund të shkaktojë një reagim të papritur, ku shina drejtuese mund të kërcejë lart e të përplaset në drejtim të përdoruesit. Ngecja e zinxhirit sharrues në skajin e sipërm të shinave drejtuese mund ta përplasë shinën me shpejtësi në drejtim të përdoruesit. Çdo reagim i tillë mund të shkaktojë humbjen e kontrollit të sharrës dhe të plagosë rëndë përdoruesin. Mos u mjaftoni vetëm me mekanizmat e sigurisë të montuara në sharrën me zinxhir. Si përdorues i një sharre me zinxhir, duhet të merrni masa të ndryshme, në mënyrë që të punoni pa rrezik aksidentesh dhe plagosjesh. Një kthim mbrapsht mund të shkaktohet nga një përdorim i keq ose i gabuar i pajisjes elektrike. Kjo mund të shmanget duke ndjekur masat e sigurisë siç përshkruhet më sipër:

   - **Mbajeni sharrën fort me të dyja duart, ku gishtat e mëdhenj dhe gishtat e tjerë të mbajnë dorezën e sharrës me zinxhir. Mbajeni trupin dhe krahët në një pozicion të tillë, në të cilin të mund të shmangni forcat e kthimit mbrapsht.** Kur merrni masat e përshtatshme, përdoruesi mund t'i mbajë nën kontroll forcat e kthimit mbrapsht.

- **Shmangni mbajtjen e trupit në pozicion jonormal dhe mos sharroni në lartësinë e shpatullave.** Në këtë mënyrë, do të shmanget prekja e pavullnetshme me majën e shinave dhe do të mundësohet një kontroll më i mirë i sharrës me zinxhir në situata të papritura.
- **Përdorni gjithmonë shina zëvendësuese dhe zinxhirë sharrues të këshilluar nga prodhuesi.** Shinat zëvendësuese dhe zinxhirët sharrues të gabuar mund të shkaktojnë konsumimin e zinxhirit dhe/ose kthimin mbrapsht.
- **Respektoni udhëzimet e prodhuesit për mprehjen dhe mirëmbajtjen e zinxhirit sharrues.** Kufizuesit e ulët të thellësisë rrisin mundësinë e kthimit mbrapsht.

Montimi i shiritit udhëzues dhe zinxhirit të sharrës

- Vendoseni sharrën e krasitjes në një sipërfaqe të sheshtë.
- Rrotulloni kapësin e kapakut të dhëmbëve (10) në drejtim të kundërt të akrepave të orës për të hequr kapakun e kapakut (2).
- Vendosni një zinxhir të ri rreth shiritit udhëzues, përgjatë brazdës së sipërme të shiritit udhëzues dhe rreth hundës së shiritit udhëzues. Sigurohuni që skajet e prerjes së zinxhirit të jenë në drejtimin e duhur. Vendoseni zinxhirin në mënyrë që skajet e prerjes në majë të shiritit udhëzues të jenë përballë hundës së shiritit udhëzues.
- Me zinxhirin rreth rrotullës, vendosni shiritin udhëzues (me zinxhirin e ri të sharrës) në gjilpërën e rro-tullës në mënyrë që shiriti udhëzues të përshtatet në pozicionin e treguar në fig 2a.
- Ringjisni mbulesën e rrotave (2) në sharrë elektrike me zinxhir dhe shtrëngoni shulën e kapakut të bidonit (10).
- Rrotulloni vidën e rregullimit të tensionit (duke përdorur kaçavidën e dhënë) për të rregulluar siç du-het tensionin e zinxhirit (shih Fig. 2b).

Fig. 2a

Fig. 2b

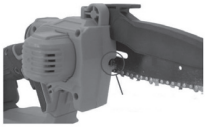

Tendosja e zinxhirit sharrues

- Lironi vidat shtrënguese me rreth 1-2 rrotullime.
- Rrotullojeni rrotën tendosëse të zinxhirit derisa të keni arritur tendosjen e duhur të zinxhirit.
- Tendosja e duhur arrihet kur zinxhiri ngrihet në mes të thikës rreth 3-4 mm.
- Shtrëngoni fort vidën shtrënguese pa e shtypur atë me dorë. Mos përdorni asnjë vegël.
- Kontrolloni nëse gjithë hallkat e zinxhirit janë vendosur siç duhet të shinat drejtuese të thikës.

Lubrifikimi i zinxhirit
Lyejeni zinxhirin e sharrës me vaj në intervale të rregullta duke hequr kapakun dhe duke përdorur një pipetë për të aplikuar disa pika vaj në zinxhirin e sharrës

Puna me sharrën e degëve me bateri
Para se të filloni prerjen
- Sigurohuni që kyçja e ndezjes të funksionojë siç duhet.
- Sigurohuni që shiriti udhëzues të mos jetë i dëmtuar, i deformuar ose i konsumuar keq. Shih seksionin 6.2 për më shumë informacion.
- Sigurohuni që zinxhiri i sharrës të jetë i mprehtë dhe i instaluar siç duhet me tensionin e duhur.
- Sigurohuni që bateria të jetë mjaftueshëm e ngarkuar dhe e instaluar siç duhet.

Para se ta vini në punë, kontrolloni:
- Tendosjen e duhur të zinxhirit.
- Nëse depozita e vajit është e mbushur.
- Nëse frenat e zinxhirit janë liruar.
- Vishni dorashka, veshje mbrojtëse dhe helmetë me mbrojtëse për fytyrën.
- Ndizni sharrën.
- Vendoseni sharrën me zinxhir sa më horizontalisht dhe me kthetrën frenuese mbi objektin (dru) që do të përpunoni.
- Respektoni rregullat e sigurisë.
- Kryeni punime mirëmbajtjeje tek zinxhiri sharrues dhe thika.
- Tendoseni herë pas here zinxhirin sharrues, sipas nevojës.
- Pas përdorimit për kohë të gjatë dhe pas zëvendësimit të zinxhirit sharrues, kthejeni thikën nga ana tjetër. Në këtë mënyrë, njësoni konsumimin e folesë në faqen prerëse të thikës.

Aplikimi i sharrës së krasitjes

Rrezik kthimi mbrapsht!
Kthimi mbrapsht i sharrës mund të shkaktojë plagosje vdekjeprurëse!

Teknikat e prerjes
- Sigurohuni që të qëndroni të sigurt dhe të shpërndani peshën e trupit në mënyrë të barabartë në të dyja këmbët.
- Filloni të prisni me zinxhirin që funksionon me shpejtësi të plotë.
- Bëni prerjen duke e mbajtur mjetin fort në vend për të shmangur kërcimin ose patinazhin e munds-hëm.
- Mos përdorni forcë në sharrë elektrike me zinxhir, përndryshe motori do të mbingarkohet.
- Vazhdoni prerjen derisa shiriti udhëzues të futet plotësisht përmes degës.
- KUJDES! Prisni një degë në një kohë.
- PARALAJMËRIM! Kujdes nga pengesat.

- Për të ruajtur kontrollin e plotë gjatë sharrimit, lironi presionin në fund të prerjes pa e liruar dorezat e veglës.
- Zinxhiri i sharrës nuk duhet të prekë tokën ose objekte të tjera as gjatë sharimit të materialit ose më pas.
- Pas përfundimit të prerjes, prisni që sharra e krasitjes të ndalojë përpara se ta hiqni atë.
- Kur sharroni në shpatet, qëndroni gjithmonë në zonën mbi trungun e pemës.

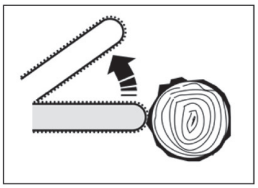

Kthimi mbrapsht i sharrës mund të ndodhë kur materiali që po sharroni ngec tek zinxhiri sharrues ose kur maja e shinës drejtuese prek një objekt.
Kështu mund të ndodhë që shina drejtuese (thika) të fluturojë menjëherë në drejtim të përdoruesit.

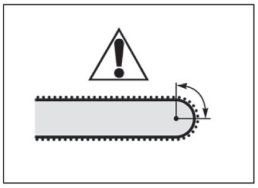

Zona e kthimit mbrapsht-reagimit ndodhet në zonën përreth gremçit të sipërm të majës së shinave.

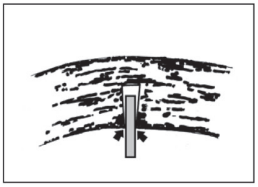

Rrezik nga ngecja e shinave, p.sh. si pasojë e ndryshimit të pozicionit gjatë punimeve prerëse, ku krijohen forca të cilat në kushte të caktuara i ushtrohen materialit prerës.

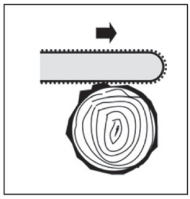

Rrezik nga kthimi mbrapsht ose nga tërheqja mbrapsht e sharrës si pasojë e ngecjes së sharrës përgjatë skajit të sipërm ose atij të poshtëm.

Punoni me siguri dhe me kujdes

01. Mos sharroni KURRË me majën e shinave!
02. Sharroni vetëm dru dhe objekte prej druri!
03. Punoni me kujdes dhe mos rrezikoni askënd gjatë procesit të sharrimit. Punoni me qetësi dhe me kujdes!
04. Punoni vetëm në vende ku mund të shihni dhe me dritë!
05. Bëni kujdes nga maja e shinave!
06. Mos sharroni asnjëherë shumë materiale ose drurë njëkohësisht!
07. Mos sharroni asnjëherë në lartësinë e shpatullave!
08. Nëse duhet të përpunoni një prerje të filluar më parë, futeni shinën me kujdes tek

vendi i prerë!

09. Punoni vetëm me një zinxhir të mprehur, të tendosur siç duhet dhe të vajosur!
10. Vendoseni çengelin e sharrës në pozicionin e sigurt.
11. Mos punoni mbi një shkallë!
12. Punoni vetëm mbi bazamente të forta e të qëndrueshme!

Në zonën e lëvizjes së zinxhirit sharrues nuk duhet të ndodhet asnjë pjesë e trupit!

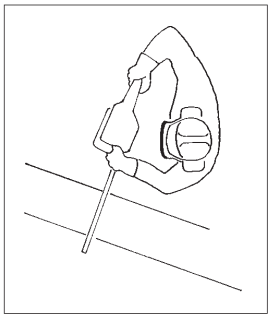

Udhëzime për mirëmbajtjen dhe kujdesin
KUJDES! Udhëzimet e mëposhtme vlejnë për kushte normale pune. Në kushte të vështira si shumë pluhur ose drurë të fortë si dhe kohë të gjata pune të përditshme, këto intervale duhet të shkurtohen përkatësisht.

Mprehja e zinxhirit sharrues

- Zinxhiri sharrues duhet të mprihet nga një specialist.

Vënia në punë

Gjatë punimeve, mbani gjithmonë syze mbrojtëse, kufje mbrojtëse dhe veshje pune të qëndrueshme!

Aktivizo/fik

- Për të ndezur sharrën me zinxhir, mbajeni sharrën elektrike fort me të dyja duart dhe më pas shtypni bllokimin e nisjes (3) dhe këmbëzën e motorit (8) në të njëjtën kohë.
- Për të ndalur sharrën me zinxhir, lëshoni bllokimin e nisjes (3) dhe këmbëzën (8).

Mirëmbajtja

Lubrifikimi i shiritit udhëzues dhe zinxhirit

- Lubrifikoni produktin rregullisht, rekomandohet çdo 10 orë funksionim ose të paktën

një herë në javë.
- Përpara lubrifikimit, pastroni shiritin udhëzues dhe zinxhirin me një furçë të fortë dhe një leckë të thatë dhe të pastër.
- Aplikoni vaj lubrifikues në çdo hallkë zinxhiri duke përdorur shishen e shtrydhës lubrifikuese të furni-zuar. Më pas aplikoni pika lubrifikanti në kyçet dhe majat e dhëmbëve.

Kujdesi
- Përdorni për pastrimin e pjesëve plastike një leckë të lagur. Mos përdorni lëndë larëse, lëndë tretëse ose objekte me majë.
- Lironi vrimat e ajrosjes dhe pjesët e lëvizshme rregullisht nga pluhurat me një furçë të butë ose një penel.
- Pas përdorimit për kohë të gjatë, çmontojeni thikën dhe zinxhirin dhe pastrojini me një furçë ose penel.
- Pastroni rrotën e zinxhirit dhe kllapën e thikës nga ndotjet dhe vaji me ndihmën e një furçe ose peneli.
- Pastrojeni hundëzën e vajit me një leckë.

Magazinimi
- Pastroni produktin dhe hiqni baterinë përpara se ta ruani.
- Karikoni baterinë përpara ruajtjes. Për ruajtje afatgjatë, karikoni baterinë çdo 3 muaj.
- Montoni këllëfin në mënyrë që të mbulojë plotësisht shinat udhëzuese.
- Mbani produktin, manualin dhe aksesorët (nëse ka) në paketimin e tyre origjinal.
- Ruajeni produktin në një mjedis të pastër ku nuk do të ngrijë ose të jetë shumë i nxehtë (mbi 45°C).
- Mbajeni jashtë mundësive të fëmijëve (p.sh. bllokohet).

Veglat në shërbim dhe mbrojtja e ambientit
Nëse mjeti juaj është shfrytëzuar gjatë, sa që duhet të zëvendësohet, ose nuk është i përdorshëm, mendoni ju lutem në mbrojtjen e ambientit. Veglat nuk hudhen në mbeturina normale. Të veqantat mund të klasifikohen në mënyrë të përshtatshme për ambient.

Udhëzime të rëndësishme

Mbeturinat e veqanta jo në mbeturina shtëpiake

Të mos hidhen në ujë - Rrezik për jetë

Të mos hidhen në zjarr

Temperatura maksimale e mjedisit 50 ° C

Pika e gjelbër

GARANCIA

Garancia jepet në përputhje me dispozitat përkatëse të garancisë ligjore/garancive kombëtare në të cilat është blerë produkti.
Asnjë garanci nuk mund të jepet për dëmet ose mangësitë që rezultojnë nga përdorimi jo si duhet i produkteve të shitura.
Nëse ndodh ndonjë problem ose defekt, gjithmonë kontaktoni shitësin tuaj. Kontraktuesi juaj zakonisht mund të korrigjojë problemin ose defektin direkt.

Përjashtohen nga garancia:

- Bateritë
- Të gjithë aksesorët (siç janë p.sh.: karikues etj)
- Pjesë konsumi (p.sh.: Brushat e karbonit, çelsa, kabllo, guarnicione etj.)
- Përdorimi i papërshtatshëm ose jo i saktë
- Moskryerja e vënies në punë nga pronari ose një palë e tretë
- Riparimi ose zëvendësimi i komponentëve
- Dëmet që duhen riparuar si shkak i përdorimit jo korrekt, të konsumit normal apo të
- mungesës së mirëmbajtjes dhe riparimit.
- Produkte të përdorura për qëllime komerciale, profesionale ose për qera.
- Dëmet e shkaktuara nga mosrespektimi i udhëzimeve të përdorimit

Kërkesa juaj e garancisë mund të njihet vetëm nëse:

- mund të dorëzohet një fletë blerjeje (data e blerjes) në formën e një fature
- karta e garancisë është e mbushur plotësisht
- pajisjet nuk janë riparuar dhe/ose janë zëvendësuar nga palët e treta
- pajisja nuk ka funksionuar në mënyrë të papërshtatshme
- nuk ekziston forca madhore
- një përshkrim i defektit është në dispozicion

Dispozitat e garancisë zbatohen së bashku me kushtet tona të ofrimit dhe të shitjes.

Deklaratë Konformiteti e BE-së

Prodhuesi/ Agjenti:

AHS GmbH
Uhlandstraße 50
4600 Wels · Austria
office@ahs-net.at

Produkti:

Sharrë krasitjeje me bateri
WB 18V-AAS CPF

Nëpërmjet kësaj ne deklarojmë me përgjegjësi se makineritë e përshkruara më sipër, nga ana e modelit dhe ndërtimit, si dhe variantet që kemi hedhur në treg, përmbushin të gjitha kërkesat e udhëzimeve të mëposht-me, duke respektuar standarded e listuara më poshtë.
Pa një marrëveshje me ne për ndryshime të produktit kjo deklaratë e humb vlefshmërinë. Dokumentacioni teknik vihet në dispozicion nga nënshkruesi.

Udhëzime:

- 2006/42/EG
- 2014/30/EU

Standarde:

- EN IEC 55014-1:2021
- EN IEC 55014-2:2021
- EN 62841-1:2015 + A11:2022
- EN ISO 12100:2010

Wels, 01. 05. 2023

Klaus Estfeller, CEO
AHS GmbH, Uhlandstraße 50, A-4600 Wels, Austria

BG

ПОЗДРАВЯВАМЕ ВИ ЗА ПОКУПКАТА НА АКУМУЛАТОРЕН ТРИОН ЗА КЛОНИ ОТ WORKERS BEST CORDLESS POWER FAMILY

Моля, прочетете следните експлоатационни указания преди пускане в действие. Вземете под внимание инструкциите за безопасност в това упътване за експлоатация.

ОПИСАНИЕ НА ПРОДУКТА

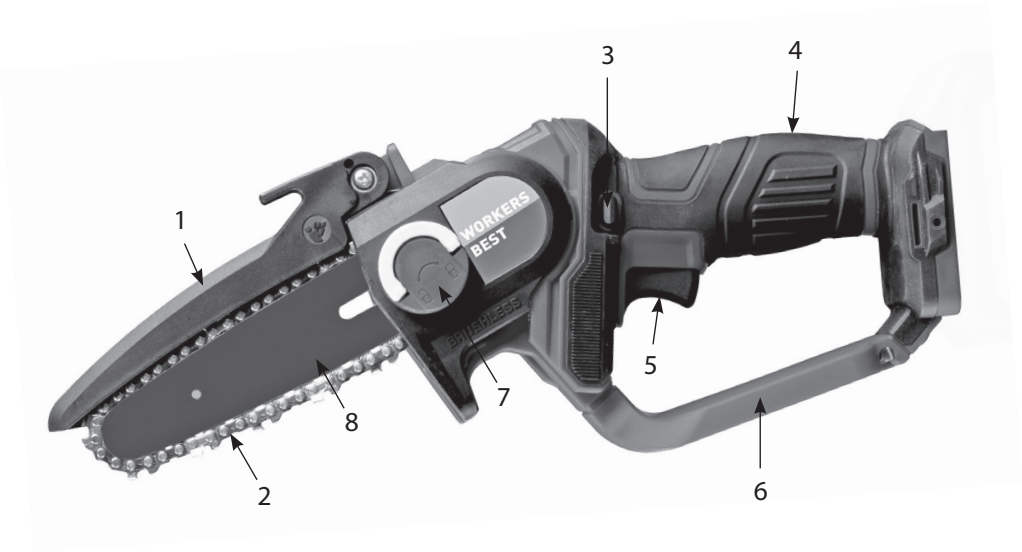

01. Защита на веригата
02. Режеща верига
03. Блокировка на включването
04. Ръкохватка
05. Превключвател за включване / изключване
06. Заден предпазител за ръка
07. Капак на верижното колело
08. Водеща шина

Технически данни

Електрическо захранване на мотора:	18 V d.c.
Макс. скорост на празен ход:	4.9 m/s
Дължина на триона:	152 mm
Дължина на рязане макс.:	120 mm
Ниво на шумово налягане (LPA):	82 dB(A)
Неустойчивост KPA:	3 dB(A)
Ниво на звуковата мощност (LWA):	90 dB(A)
Неустойчивост (KWA):	3 dB(A)
Неустойчивост K	1.5 m/s²
Тегло	1,2 Kг
Клас на защита	IPX0
Носете защита на слуха, защитни очила и ръкавици	
Пазете от влага.	
Прочетете упътването за употреба	

AHS GmbH · Uhlandstraße 50, A-4600 Wels · office@ahs-net.at

Преди пускане в експлоатация

Проверете уреда и кабела за безупречна работа и безопасно състояние за експлоатация. Проверете функционирането на смазването на веригата и нивото на маслото. Проверете обтягането на веригата и функционирането на спирачката на веригата.

Всички съоръжения за безопасност и предпазване трябва да са монтирани правилно на своето място, преди машината да може да бъде стартирана.

Трион за клони трябва да може да се движи свободно.

При рязане на дърва, които преди това са били обработени по някакъв начин, особено трябва да се внимава за гвоздеи, винтове и т.п. Преди работа отстранете всички чужди тела.

Преди да стартирате триона, убедете се, че режещата верига е поставена правилно, и че подвижните части на машината са свободни.

Предупреждение! Когато имате съмнения, при експлоатация на този верижен трион потърсете помощ в упълномощен сервизен център от специалист. Да се действа напосоки е опасно за живота!

Използване по предназначение

Този трион за клони е предназначен за домашна употреба на открито за рязане на дървесина, включително клони, трупи и греди, чийто диаметър се определя от дължината на рязане на на-правляващата шина. Инструментът не е подходящ за сечене на дървета или за други приложения като рязане на зидария, пластмаса или хранителни продукти.

Употребявайте машината само според предназначението й! Всяка употреба, извън тази, е не по предназначение. За наранявания от всякакъв вид или щети, произлизащи от такава употреба, носи отговорност позвателят и не производителят. По предназначение нашите уреди не са конципирани за заначтчийска, промишлена или индустриална употреба. Ако този уред бъде употрябан в рамките на едно занаятчийско, промишлно или индустриално предприятие, той е изключен от гаранцията.

При използването на уреди трябва да се спазват указанията за безопасност, за да се предотвратят наранявания и вреди. По тази причина прочетете внимателно упътването за употреба/указанията за безопасност. Съхранявайте добре тези документи, за да имате достъп до информацията по всяко време. Ако Ви се наложи да предадете уреда на други лица, приложете към него и упътването за употреба/указанията за безопасност. Не поемаме отговорност за злополуки или вреди, възникнали поради неспазването на това упътване и на указанията за безопасност.

Общи указания за сигурност

Внимание! Всички разпореждания трябва да бъдат прочетени. Грешки при изпълнението на следните разпоредби, могат да предизвикат електро-шок, пожар и/или тежки наранявания. Употребяваното в последствие понятие „електроинструмент" се отнася за мрежово задвижвани електрически инструменти (с мрежов кабел) и акумулаторно задвижвани електрически инструменти (без мрежов кабел).

Съхранявайте тези разпоредби добре запазени!

1. **Работно място**

a. **Поддържайте работното си място чисто и добре осветено.** Безредието и липсата на осветление в работната област, могат да доведат до злополуки.

b. **Не работете с уреда в застрашена от експлозия околност, в която се намират запалителни течности, газове или прах.** Електроинструментите произвеждат искри, които могат да възпламенят газовете или прахта.

c. **Дръжте на разстояние децата или други лица, по време на ползването на елктроинструмента.** При невнимание, можете да загубите контрола над инструмент

2. Електро-безопасност

a. **Щекерът за свръзка на уреда трябва да отговаря на контакта. Щекерът не трябва да бъде променян по какъвто и да било начин. Не употребявайте адаптерни щекери заедно със защитно заземени уреди.** Непроменени щекери и пасващи към тях контакти, намаляват риска от електро-шок.

b. **Избягвайте телесен контакт със заземени повърхности като фурни, отопления, печки и хладилници.** Съществува повишен риск от електро-шок, когато Вашето тяло е заземено.

c. **Дръжте уреда запазен от дъжд или влага.** Проникването на вода в един електроуред, увеличава риска от електро-шок.

d. **Не употребявайте нецелесъобразно кабела за носене на уреда, за окачване или за изтегляне на щекера от контакта. Дръжте кабела запазен от горещина, масло, остри ръбове или подвижни части на уреда.** Повредени или усукани кабели увеличават риска от електро-шок.

e. **Когато работите с електроинструмент на открито, употребявайте само такива удължителни кабели, които са допуснати за употреба на открито.** Ползването на един кабел, подходящ за външна употреба, намалява риска от електро-шок.

f. **Ако употребата на електрическия инструмент във влажна среда е неизбежна, употребявайте устройство за дефектнотокова защита.** Употребата на устройство за дефектнотокова защита намалява риска от електрически удар.

3. Сигурност на личности

a. **Бъдете бдителни, внимавайте какво вършите и се отнасяйте разумно към работата си с електро-инструмента. Не ползвайте уреда, ако сте изморени или сте под влиянието на дроги, алкохол или медикаменти.** Един момент на невнимание при ползването на уреда, може да доведе до сериозни наранявания.

b. **Носете лично защитно оборудване и винаги защитни очила.** Носенето на лични защитни средства, в зависимост от вида на приложението на електро-инструмента, като маска срещу прах, не хлъзгащи се защитни обувки, защитна каска или слухово- защитни слушалки, намалява риска от наранявания.

c. **Избягвайте случайни и нежелани включвания на инструмента. Убедете се в това, че електро-инструментът е изключен, преди да го свържете с мрежата / поставите акумулатора или го повдигнете и пренасяте.** Ако носите уреда с пръст, поставен на включвателя или включите щекера в контакта, при включено положение на уреда, това може да предизвика злополуки.

d. **Отстранете инструментите за настройка или гаечните ключове, преди да пуснете уреда в действие.** Инструмент или гаечен ключ, намиращ се на една въртяща се част на уреда, може да причини наранявания.

e. **Избягвайте неправилна стойка на тялото. Подсигурете стабилно положение и пазете равновесие по всяко време.** По този начин можете да контролирате по-добре електрическия инструмент в неочаквани ситуации.

f. **Носете подходящо облекло. Не носете широки дрехи или бижута. Дръжте косата, дрехите и ръкавиците си надалеч от движещи се части.** Свободното облекло или бижутата, както и дългата коса, могат да бъдат захванати от движещи се части.

g. **Уверете се, ако е възможно да бъдат монтирани прахо- засмукващи и събирателни устройства, че те са свързани и правилно употребени.** Използването на тези устройства намалява излагането на опасност поради прах.

h. **Не си създавайте фалшиви илюзии за безопасност и не пренебрегвайте правилата за безопасност за електроинструменти, дори и когато сте запознати с тях вследствие на многократна употреба на електроинструмента.** Невнимателни действия могат да доведат за части от секундата до тежки наранявания.

4. Употреба и маневриране на електрическия инструмент

a. **Не претоварвайте уреда. Употребявайте за работата си предназначения за целта електро-инструмент.** С подходящия инструмент се работи по-добре и по-сигурно в посочената работна област.

b. **Не използвайте никакъв електро-инструмент, когато включвателят му е повреден.** Електро-инструмент, който повече не може да бъде включван или изключван, е опасен и трябва да бъде поправен.

c. **Изтеглете щепсела от гнездото и/или махнете акумулатора, преди да предприемете настройки на уреда, смяна на принадлежности или прибиране на уреда.** Тази предпазна мярка ще попречи на нежеланото стартиране на уреда.

d. **Съхранявайте електро-инструменти, които не са в употреба, на недостъпно за деца място. Не разрешавайте на лица, които не са запознати с уреда или не са прочели това упътване, да използват уреда.** Електро-инструментите са опасни, когато се употребяват от неопитни лица.

e. **Поддържайте грижливо уреда. Проверявайте, дали подвижните части на уреда функционират безупречно и дали не заяждат, дали няма счупени или така повредени части, че да попречат на функцията на уреда. Дайте повредените части на поправка, преди да ползвате уреда.** Много от злополуките произтичат поради лошо стопанисвани електро-инструменти.

f. **Поддържайте режещите инструменти остри и чисти.** Грижливо поддържани инструменти с наточени остриета заяждат по-малко и са по-лесни за водене.

g. **Употребявайте електро-инструментите, принадлежностите и т.н. в съответствие с тези разпоредби и така, както е предписано специално за този тип уреди. Вземете при това под внимание работните условия и работата, която ще се извършва.** Употребата на електро-инструменти за други, освен за предвидените цели, може да доведе до опасни положения.**Дръжте инструмента на изолирните повърхности за хващане, когато извършвате работи, при които работният инструмент може да попадне на електропроводници или на собствения си мрежов кабел.** Контактът със стоящ под напрежение проводник може да постави също и металните части на уреда под напрежение и да доведе до електроудар.

h. **Поддържайте дръжките и захватните повърхности сухи, чисти и без масло и смазка.** Хлъзгави дръжки и захватни повърхности не позволяват надеждно

управление и контрол на електроинструмента в непредвидени ситуации.

5. Употреба и маневриране на електрическия инструмент

a. **Зареждайте акумулаторите само в зарядни устройства, които се препоръчват от производителя.** Съществува опасност от пожар от зарядно устройство, използвано с различни от предвидения вид акумулатори.

b. **Затова използвайте само предвидените за това акумулатори в електрическите инструменти.** Използването на други акумулатори може да доведе до наранявания и опасност от пожар.

c. **Дръжте неизползвания акумулатор далеч от кламери, монети, ключове, пирони, болтове или други малки метални предмети, които биха могли да послужат като проводници за създаване на ел. контакт.** Късо съединение между контактите на акумулатора може да доведе до изгаряния или пожар.

d. **При неправилно използване, от акумулатора може да изтече течност. Избягвайте контакта с тази течност. В случай на контакт, изплакнете с вода. Ако течността попадне в очите, потърсете допълнително лекарска помощ.** Изпусната течност от акумулатора може да доведе до раздразнение на кожата или изгаряне.

e. **Не използвайте повредена или променена акумулаторна батерия.** Повредени или променени акумулаторни батерии могат да бъдат непредвидими и да предизвикат пожар, експлозия или опасност от нараняване.

f. **Не излагайте акумулаторната батерия на огън или много високи температури.** Огън или много високи температури над 130 °C могат да предизвикат експлозия.

6. Обслужване

a. **Оставяйте уреда си да бъде поправян само от квалифицирани специалисти и само с оригинални резервни части.** С това се гарантира запазването на сигурността на уреда.

b. **Никога не обслужвайте повредени акумулаторни батерии.** Всяка поддръжка на акумулаторни батерии трябва да се извършва само от производителя или от оторизирани сервизи.

c. Редовното почистване, поддръжка и смазване допринася за по-дълга издръжливост на електрическия инструмент.

7. Специални указания за безопасност за електрически верижни триони

a. **При работещ трион дръжте всички части на тялото далеч от режещата верига. Убедете се преди стартирането на триона, че режещата верига няма да докосне нищо.** При работа с верижен трион един миг невнимание може да доведе до увличане на дреха или части на тялото от режещата верига.

b. **Винаги дръжте верижния трион с дясната ръка за задната ръкохватка и лявата ръка за предната ръкохватка.** Държането на верижния трион в обратно работно положение увеличава риска от нараняване и затова не трябва да се използва.

c. **Носете защитни очила и антифони. Препоръчва се защитно оборудване за главата, ръцете, краката и стъпалата.** Подходящото защитно облекло намалява

опасността от нараняване от летящи трески и случайно докосване на веригата.

d. **Не работете с верижния трион върху дърво.** При работа върху дърво съществува опасност от нараняване.

e. **Винаги следете за стабилността и използвайте верижния трион само когато сте върху стабилна, сигурна и равна повърхност.** Плъзгава почва или нестабилни места, като например върху стълба, могат да доведат до загуба на равновесие или до загуба на контрол върху верижния трион.

f. **При срязване на клон, който е под натиск, имайте предвид, че той ще пружинира в обратна посока.** Когато натискът в жилките на дървото се освободи, напрегнатият клон може да удари обслужващото лице и/или да изведе верижния трион от контрол.

g. **Бъдете особено внимателни при рязане на издънки и млади дървета.** Тънкият материал може да се увлече във режещата верига и да ви удари или да ви изведе от равновесие.

h. **Носете верижния трион за предната ръкохватка в изключено състояние, режещата верига насочена встрани от тялото ви. При транспортиране или съхраняване на верижния трион винаги поставяйте предпазния капак.** Внимателното боравене с верижния трион намалява вероятността от неволно докосване на работещата режеща верига.

i. **Следвайте указанията за смазване, обтягане на веригата и смяна на принадлежностите.** Неправилно обтегната или смазана верига може или да се скъса, или да увеличи опасността от възвратен удар.

j. **Поддържайте дръжките сухи и чисти и свободни от масло и смазка.** Мазните, зацапани дръжки са плъзгави и водят до загуба на контрол.

k. **Режете само дърво. Верижният трион да не се използва за работи, за които не е предназначен - пример: Не използвайте верижния трион за рязане на пластмаса, зидария или строителни материали, които не са от дърво.** Използването на верижния трион за работи не по предназначение може да доведе до опасни ситуации.

l. **Причини и избягване на възвратен удар:** Възвратният удар може да възникне, когато върхът на водещата шина докосне предмет или когато дървото се огъне и затегне режещата верига в прореза. Докосването с върха на шината в някои случаи може да доведе до неочаквана реакция, насочена назад, при която водещата шина бива ударена нагоре и по посока на обслужващия. Затягането на режещата верига в горния ръб на водещата шина може да удари внезапно шината по посока на обслужващия. Всяка от тези реакции може да доведе до това, че да изгубите контрол върху триона и евентуално да се нараните тежко. Не разчитайте само на монтираните по верижния трион съоръжения за безопасност. Като потребител на верижен трион трябва да предприемете различни мерки, за да можете да работите без злополуки и наранявания. Евентуален възвратен удар е последицата от неправилно или неподходящо използване на електрическия инструмент. Този възвратен удар може да се предотврати с прилагането на предпазни мерки, както е описано по-долу.

- **Дръжте триона здраво с две ръце, като палецът и пръстите обхващат ръкохватките на верижния трион. Поставете тялото и ръцете си в положение, в което да можете да издържите възвратния удар.** Когато се предприемат подходящи мерки, обслужващият може да овладее силите на възвратния удар.
- **Избягвайте необичайни положения на тялото и не режете над височината на рамото.** По този начин се избягва неочаквано докосване с върха на шината и се осъществява по-добър контрол върху верижния трион в неочаквани ситуации.
- **Винаги използвайте предписаните от производителя резервни шини и режещи вериги.** Неподходящите резервни шини и режещи вериги могат да доведат до скъсване на веригата и/или възвратен удар.
- **Придържайте се към указанията на производителя за заточването и поддръжката на режещата верига.** Твърде ниските ограничители на дълбочината увеличават вероятността от възвратен удар.

Монтиране на направляващата шина и режеща верига

- Поставете триона върху равна повърхност.
- Завъртете блокировката на капака на верижната верига (10) обратно на часовниковата стрелка, за да свалите капака на верижната верига (2).
- Поставете нова верига около направляващата шина, по продължение на горния жлеб на на-правляващата шина и около върха на водещата шина. Уверете се, че режещите ръбове на ве-ригата са в правилната посока. Поставете веригата така, че режещите ръбове в горната част на направляващата шина да са насочени към върха й.
- Монтирайте направляващата шина (с новата режеща верига) върху обтягащия щифт с веригата около верижното колело, така че направляващата шина да пасне в изобразената във фиг. 2a позиция.
- Поставете отново капака на верижното колело (2) на верижния трион и затегнете блокировката на капака на верижната верига (10).
- Завъртете винта за регулиране на натягането (с помощта на включената в доставката отвертка), за да регулирате правилно обтягането на веригата (вж. фиг. 2b).

Фиг. 2a

Фиг.2b

Обтягане на режещата верига

- Разхлабете закрепващия винт ок. 1-2 оборота.
- Завъртете колелото за обтягане на веригата по часовниковата стрелка, докато се достигне правилно обтягане на веригата.
- Правилното обтягане е достигнато, когато веригата в средата на шината може да се вдигне ок. 3-4 mm.
- Затегнете закрепващия винт здраво с ръка, без натиск. Не използвайте инструмент.
- Проверете дали всички звена на веригата лягат правилно във водещия прорез на шината.

Смазване на веригата

Смазвайте режещата верига на редовни интервали от време, като махнете капака и с помощта на пипета нанесете няколко капки масло върху режещата верига.

Работа с акумулаторния трион за клони

Преди започване на рязането

- Уверете се, че блокировката на включването функционира правилно.
- Уверете се, че направляващата шина не е повредена, деформирана или силно износена. Допъл-нителна информация ще намерите в раздел 6.2.
- Уверете се, че режещата верига е заострена и монтирана правилно с точното обтягане.
- Уверете се, че батерията е достатъчно заредена и правилно инсталирана.

Преди пускане в експлоатация проверете:

- Преди пускане в експлоатация проверете:
- Правилното обтягане на веригата.
- Напълването на масления резервоар.
- Спирачката на веригата да е освободена.
- Носете ръкавици, защитно облекло и каска със защита за лицето.
- Включете триона.
- Поставете верижния трион колкото се може по-равно и до зъбния ограничител върху обработвания предмет (дърво).
- Спазвайте указанията за безопасност.
- Поддръжка на режещата верига и шината
- При нужда от време на време обтягайте режещата верига.
- След дълга употреба и при смяна на режещата верига обръщайте шината. Така се изравнява износването на шлеба от режещата страна на шината.

Приложение на триона за клони

Опасност от възвратен удар!!

Възвратният удар на триона може да доведе до смъртоносни порезни наранявания!

Техники на рязане

- Уверете се, че стоите стабилно и разпределяте тежестта на тялото си равномерно върху двата крака.
- Започнете с рязането, докато веригата работи с пълна скорост.
- Направете разреза, като държите инструмента здраво, за да избегнете евентуално отскачане или изплъзване.
- Не използвайте сила при работа с верижния трион, защото в противен случай двигателят ще се претовари.
- Продължете с рязането, докато направляващата шина премине изцяло през клона.
- ВНИМАНИЕ! Отрязвайте по един клон наведнъж.
- ПРЕДУПРЕЖДЕНИЕ! Пазете се от обратни удари.
- За да запазите пълен контрол при рязане, намалете натиска в края на рязането, без да разхлаб-вате захвата на дръжките на инструмента.
- Режещата верига не трябва да докосва земята или други предмети нито по време на рязането на материала, нито след това.
- След като приключите с рязането, изчакайте трионът за клони да спре, преди да го отстраните.
- При режещи дейности по наклонени терени винаги заставайте в зоната над ствола на дървото.

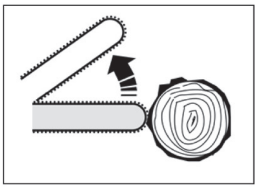

Възвратният удар на триона може да възникне, когато обработвания детайл защипе режещата верига или върът на водещата шина докосне предмет.
Така може да се получи, че водещата шина (мечът) неочаквано да бъде изхвърлена по посока на обслужващия.

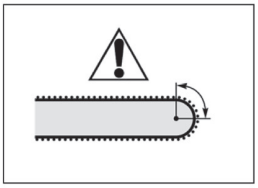

Зоната за реакция на възвратен удар се намира в обхвата на горната четвърт на върха на шината.

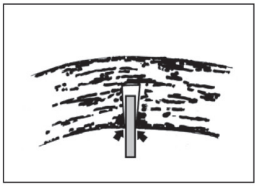

Опасност при защипване на шината, напр. при промяна на положението при секачески дейности, тук възникват сили, които понякога водят до затваряне на прореза на срязване.

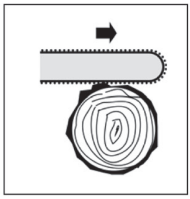

Опасност от възвратен удар или изтегляне на триона при защипване на триона надлъжно по горния ръб, респ. надлъжно по долния ръб.

Работете безопасно и обмислено

01. НИКОГА не режете с върха на шината!
02. Режете винаги само дърво и дървени предмети!
03. Работете обмислено и не застрашавайте други лица при рязането. Работете спокойно и обмислено!
04. Работете само при достатъчна видимост и осветеност!
05. Наблюдавайте върха на шината!
06. Никога не режете няколко детайла или дървета едновременно!
07. Никога не режете над височината на раменете!
08. Ако трябва да обработвате вече започнат срез, вкарвайте шината с голямо внимание в среза!
09. Работете само със заточена, правилно обтегната и смазана верига!
10. Поставете сигурно зъбния ограничител на триона.
11. Не работете върху стълба!
12. Работете само върху здрави и стабилни терени!

В удължената зона на завъртане на режещата верига не трябва да се намира част от тялото!

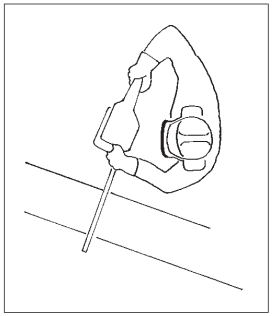

Указания за поддръжка и обслужване

ВНИМАНИЕ! Следните указания се отнасят за нормални работни условия. При утежнени условия, като голама запрашеност или силно смолоотделящи дървета, както и по-дълго работно време през деня интервалите трябва съответно да се скъсят.

Заточване на режещата верига

- Режещата верига трябва да дадете за поддръжка на специализирана фирма.

Пускане в експлоатация

По време на работа носете защитни очила, слушалки, ззащитни ръкавици и устойчиво работно облекло!

Включване / изключване

- За да стартирате верижния трион го хванете с двете си ръце и след това натиснете едновремен-но блокировката на включването (3) и пусковия механизъм на двигателя (8).
- За да спрете верижния трион, освободете блокировката на включването (3) и лоста на пусковия механизъм (8).

Поддръжка

Смазване на направляващата шина и веригата

- Смазвайте редовно продукта, препоръчително е на всеки 10 часа работа или поне веднъж сед-мично.
- Преди смазване почистете направляващата шина и веригата с твърда четка и суха, чиста кърпа.
- Нанесете смазочно масло върху отделните звена на веригата с помощта на включената в дос-тавката бутилка за изстискване на смазочен материал. След това нанесете няколко капки смазка върху шарнирните съединения и върховете на зъбците.

Обслужване

- контакта.
- За почистване на пластмасовите части използвайте леко навлажнени парцали. Не използвайте почистващо средство, разтворител или остри предмети.
- Редовно почиствайте отворите за вентилация и движещите се части от натрупания прах с мека четка.
- След дълга работа демонтирайте шината и веригата и почистете с четка.
- Освободете колелото на веригата и закрепването на шината от полепналата
- мръсотия и масло с четка.
- Почистете дюзата за масло с кърпа.

Складиране

- Почистете продукта и извадете батерията преди складиране.
- Заредете батерията преди складиране. При продължително складиране зареждайте батерията на всеки 3 месеца.
- Монтирайте ножа така, че да покрива изцяло направляващата шина.
- Съхранявайте продукта, упътването за употреба и принадлежностите (ако има такива) в ориги-налната опаковка.
- Съхранявайте продукта в чиста среда, където няма опасност от замръзване или е прекалено горещо (над +45 °C).
- Съхранявайте на място, недостъпно за деца (напр. заключено).

Ненужните вече инструменти и защитата на околната среда
Ако Вашият инструмент е така интензивно ползван, че един ден трябва да бъде заменен, или ако нямата повече нужда от него, помислете моля и за защитата на околната среда. Инструментите нямат място на нормалното сметище за домакински отпадъци. Те могат да бъдат преработени по начин, който не замърсява околната среда.

Важно указание

Специалните отпадъци не заедно с домакинските отпадъци

Не хвърляйте във вода – опасност за живота

Не хвърляйте в огън

Околна температура максимално 50 ° C

Зелена точка

ГАНЦИЯ

Гаранцията се предоставя в съответствие с приложимите законови изисквания за гаранция, в страната, в която е закупен продукта.
Гаранцията не покрива щети или недостатъци, произтичащи от неправилна употреба на продадените продукти.
При появяването на проблем или дефект, винаги най-напред се свържете с Вашия търговец. В повечето случаи Вашият търговец може да отстрани директно проблема или дефекта.

Гаранцията не покрива:

- акумулаторни батерии
- всички принадлежности (като напр.: зарядни устройства и др.)
- износващи се части (напр.: графитни четки, ключове, кабели, уплътнения и др.)
- неподходяща или неправилна употреба
- неправилно пускане в действие от собственика или трети лица
- ремонт или подмяна на компоненти
- дефекти, които се дължат на неподходящо използване, нормално износване или недостатъчни
- поддръжка и обслужване.
- продукти, използвани за търговски, професионални цели, или отдаване под наем.
- щети, причинени от неспазване на ръководството за употреба.

Вашата гаранционна претенция може да бъде призната, когато:

- може да бъде представен документ за покупката (дата на покупката), във вид на касова квитанция
- гаранционната карта е цялостно попълнена
- по уреда не са извършвани ремонти и/или заменяни компоненти от трети лица
- уредът не е използван неправилно
- не е налично форсмажорно въздействие
- представено е описание на дефекта

Гаранционните условия са в сила заедно с нашите условия за доставка и продажба.

ЕС Декларация за съответствие

Производител / упълномощено лице:

AHS GmbH
Uhlandstraße 50
4600 Wels · Austria
office@ahs-net.at

Продукт

Акумулаторен трион за клони
WB 18V-AAS CPF

С настоящото декларираме на своя собствена отговорност, че описаните по-горе машини, въз основа на своята принципна схема и конструкция, в изпълненията, в които се предлагат от нас на пазара, като се имат предвид посочените по-долу стандарти, са в съответствие с всички изисквания на изброените по-долу директиви.
При една несъгласувана с нас промяна на уредите, тази декларация губи своята валидност.
Техническата документация може да се получи от лицето, положило подписа си върху настоящото.

Директиви:

- 2006/42/EG
- 2014/30/EU

Стандарти:

- EN IEC 55014-1:2021
- EN IEC 55014-2:2021
- EN 62841-1:2015 + A11:2022
- EN ISO 12100:2010

Wels, 01. 05. 2023

Klaus Estfeller, CEO
AHS GmbH, Uhlandstraße 50, A-4600 Wels, Austria

CZ

BLAHOPŘEJEME VÁM K ZAKOUPENÍ AKUMULÁTOROVÉ PROŘEZÁVACÍ PILY ŘADY WORKERS BEST CORDLESS POWER

Před uvendím do provozu si, prosím přečtěte následující pokyny pro ovládání a obsluhu. Respektujte, prosím, bezpečností pokyny uvedené v tomto návodu k ovládání a obsluze.

POPIS VÝROBKU

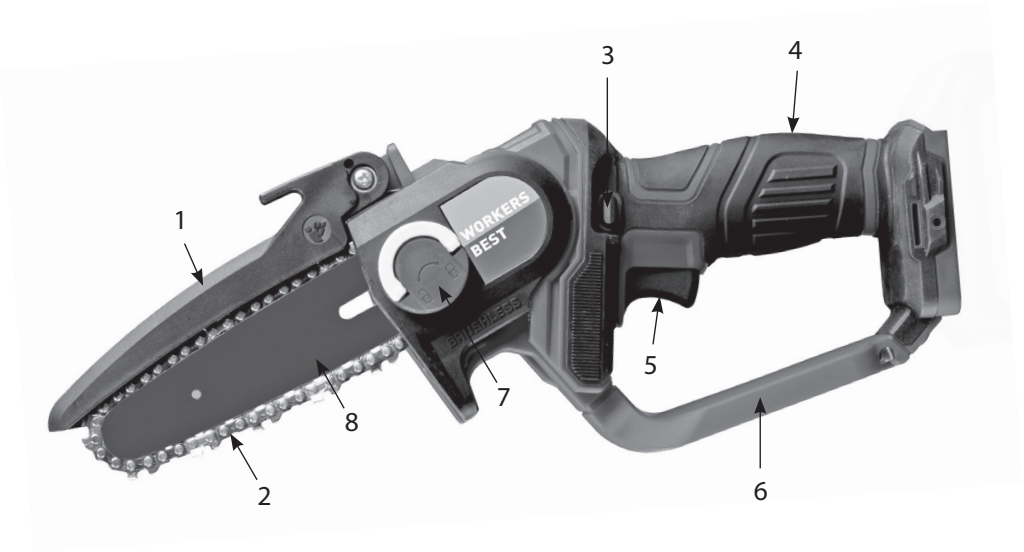

01. Ochrana řetězu
02. Řetěz pily
03. Zámek zapnutí
04. Rukojeť
05. Spínač ZAP/VYP
06. Zadní ochrana rukou
07. Kryt řetězového kola
08. Vodicí lišta

Technická data

Napájení motoru:	18 V d.c.
ax. volnoběžná rychlost:	4.9 m/s
Délka lišty:	152 mm
Délka řezu max.:	120 mm
Hladina akustického tlaku (LPA):	82 dB(A)
Nejistota KPA:	3 dB(A)
Hladina akustického výkonu (LWA):	90 dB(A)
Nejistota (KWA):	3 dB(A)
Nejistota K	1.5 m/s²
Hmotnost	1.2 kg
Třída ochranné izolace	IPX0
Používejte ochranu sluchu, ochranné brýle a rukavice	
Chraňte před vlhkem	
Čtěte návod k použití	

AHS GmbH · Uhlandstraße 50, A-4600 Wels · office@ahs-net.at

Před uvedením do provozu

Zkontrolujte, že bezvadně funguje přístroj i kable a že jsou v dobrém stavu pro bezpečný a spolehlivý provoz. Zkontrolujte funkci mazání řetězu a výši hladiny olejové náplně. Zkontrolujte naputní řetězu a funkci brzdy řetězu.

Všechna bezpečností a ochranná zařízení musí být náležitě namontována a být na svém místě, dříve než můžete zařízení spustit.

Pila na větve musí mít možnost volného chodu.

Při řezání dřeva, které bylo dříve již nějakým způsobem ošetřeno nebo opracováno, musíte dávat pozor především na hřebíky, šrouby apod. Před zahájením prací odstraňte veškerá cizí tělesa.

Dříve než pilu spustíte, ujistěte se, že je pilový řetěz správně uložen a že pohyblivé části zařízení jsou volné.

Výstraha! Máte-li jakékoli pochby, nechte si ohledně provozu této pila na větve poradit od odborníka v autorizovaném servisním středisku. Tápání o odhadování je životu nebezpečné.

Používání v souladu s určením

Tato prořezávací pila je určena pro domácí venkovní použití k řezání dřeva, včetně větví, kmenů a trámů, jejichž průměr je určen řeznou délkou vodicí lišty. Přístroj není vhodný pro kácení stromů ani pro další použití jako například řezání zdiva, plastů nebo potravin. Přístroj používejte jen v souladu s jeho určením! Jakékoli použití mimo tento rámec je v rozporu s jeho určením. Za poranění jakéhokoli druhu nebo škody, jež z toho vzniknou, ručí uživatel, nikoli výrobce.

V souladu se svým určením nejsou naše přístroje koncipovány pro použití řemeslníky, v komerčním provozu nebo v průmyslu. Pokud byste tento přístroj používali v rámci řemeslnického, komerčního nebo průmyslového provozu, je vyloučena záruka.

Při používání přístrojů je nezbytné dodržovat určitá bezpečnostní opatření, aby se předešlo poranění a vzniku škod. Pečlivě si proto přečtěte tento návod k obsluze / bezpečnostní upozornění. Dobře si jej uschovejte, abyste příslušné informace měli vždy po ruce. Pokud byste přístroj předávali jiným osobám, předejte jim společně s ním také tento návod k obsluze/bezpečnostní upozornění. Neručíme za úrazy nebo škody vzniklé nedodržením tohoto návodu a bezpečnostních upozornění.

Všeobecné bezpečnostní pokyny

Pozor! Je nutné si přečíst všechny pokyny. Nedodržení dále uvedených pokynů může mít za následek zasažení elektrickým proudem, požár a případně těžká zranění.

Níže použitý pojem „elektrický přístroj“ se týká jak elektrických přístrojů (se síťovým kabelem) napájených ze sítě, tak elektrických přístrojů napájených bateriemi (bez síťového kabelu).

Řádně uschovejte tyto pokyny!

1. Pracoviště

a. **Udržujte svůj pracovní prostor čistý a osvětlený.** Nepořádek a neosvětlené pracovní oblasti mohou vést k nehodám.

b. **Nepracujte s přístrojem v prostoru, kde hrozí nebezpečí výbuchu a v němž se nacházejí hořlavé tekutiny, plyny nebo prach.** Elektrické přístroje vytváří jiskry, které mohou zapálit prach nebo páry.

c. **Během používání elektrického přístroje se nezdržujte v dosahu dětí a jiných osob.** Při odvracení pozornosti můžete ztratit kontrolu nad zařízením.

2. Elektrické zabezpečení

a. **Zástrčka kabelu přístroje musí pasovat do zásuvky. Tato zástrčka nesmí být žádným způsobem modifikována. Nepoužívejte žádné zástrčkové adaptéry společně s uzemněnými přístroji.** Nezměněné konektory a vhodné zásuvky snižují riziko elektrického úrazu.

b. **Vyvarujte se přímého kontaktu s uzemněnými tělesy, jako jsou trubky, topná tělesa, sporáky a chladničky.** Je-li vaše tělo uzemněné, vzniká zvýšené riziko elektrického úrazu.

c. **Udržujte přístroj mimo působení deště a vlhka.** Vniknutí vody do elektrického zařízení zvyšuje riziko elektrického úrazu.

d. **Kabel nikdy nepoužívejte k přenášení přístroje, ani k jeho zavěšování či vytahování ze zásuvky. Chraňte kabel před žárem, olejnatými látkami, ostrými hranami nebo pohyblivými součástmi přístroje.** Poškozené nebo pokroucené kabely zvyšují riziko elektrického úrazu.

e. **Pracujete-li s elektrickým přístrojem ve venkovních prostorách, používejte prodlužující kabel, který byl k tomuto účelu schválen.** Použití vhodných prodlužovacích kabelů pro venkovní prostor snižuje riziko úrazu.

f. **Pokud s elektrickým přístrojem musíte bezpodmínečně pracovat ve vlhkém prostředí, použijte vhodný ochranný vypínač proti chybnému proudu.** Riziko úrazu elektrickým proudem snížíte použitím vhodného ochranného vypínače proti chybnému proudu.

3. Bezpečnost osob

a. **Buďte pozorní, dávejte pozor na to, co děláte a při práci s elektrickým přístrojem si počínejte rozumně. Přístroj nepoužívejte, jste-li unavení nebo pod vlivem drog, alkoholu či léků.** Chvíle nepozornosti při používání zařízení může vést k velmi vážným zraněním.

b. **Používejte osobní ochranné prostředky a vždy ochranné brýle.** Nošení osobních ochranných prostředků jako respirátoru, protiskluzové bezpečnostní obuvi, ochranné helmy nebo chrániče sluchu, odpovídajících druhu a nasazení elektrického přístroje, snižuje riziko zranění.

c. **Zamezte náhodnému uvedení přístroje do provozu. Ujistěte se, že je elektrický přístroj vypnutý, než ho připojíte ke zdroji elektrického proudu nebo k baterii a než ho budete chtít zvedat či přenášet.** Při přenášení přístroje ho nedržte za spínač a nezapojujte zástrčku do zásuvky, v opačném případě může dojít k nehodě.

d. **Před spuštěním přístroje odstraňte veškeré seřizovací nářadí a montážní klíče.** Nástroj nebo klíč, který se nachází v otáčející se části zařízení, může způsobit poranění.

e. Vyvarujte se abnormálního držení těla. Postavte se tak, abyste pevně stáli, a neustále udržujte rovnováhu. **Dojde-li k neočekávané situaci, budete moci elektrický přístroj lépe kontrolovat.**

f. **Používejte vhodný pracovní oděv. Nenoste volné oblečení a šperky. Dávejte pozor, aby se do rotujících součástí nedostaly vlasy, části oděvu či rukavice.** Volný oděv, šperky či dlouhé vlasy mohou být zachyceny rotujícími díly.
g. **Pokud může být instalováno zařízení na odsávání a lapání prachu, ujistěte se, že je namontováno a správně použito.** Použití těchto zařízení snižuje ohrožování prachem.
h. **Nenechte se utěšit pocitem falešné bezpečnosti a neignorujte bezpečností pravidla platná pro elektrické přístroje ani tehdy, pokud elektrický přístroj po několikanásobném použití dobře znáte.** Neopatrné jednání může během několika zlomků vteřin způsobit závažná poranění.

4. Používání a zacházení s elektrickým přístrojem

a. **Přístroj nepřetěžujte. K práci používejte jen takové elektrické přístroje, které jsou k danému účelu určené.** S příslušným elektrickým přístrojem se pracuje lépe a bezpečněji v udané oblasti výkonu.
b. **Nepoužívejte žádný elektrický přístroj, jehož spínač je defektní.** Elektrický přístroj, který se už nedá zapnout nebo vypnout, je nebezpečný a musí být opraven.
c. **Před nastavováním přístroje, výměnou náhradních dílů či odložením přístroje vytáhněte zástrčku ze zásuvky a/nebo vyjměte akumulátor.** Toto preventivní opatření zabraňuje nechtěnému spuštění přístroje.
d. **Elektrické přístroje uchovávejte mimo dosah dětí. Zamezte v použití přístroje osobám, které s ním nejsou seznámeny nebo si nepřečetly tyto pokyny.** Elektrické přístroje jsou nebezpečné, jsou-li používány nezkušenými osobami.
e. **Přístroj je nutno pečlivě udržovat. Zkontrolujte, zda se rotující díly přístroje volně otáčejí a nevzpřičují se a zda nedošlo k poškození či přelomení některých součástí, které by snížilo funkčnost přístroje. Před použitím přístroje nechte opravit poškozené díly.** Mnoho nehod má svou příčinu ve špatně udržovaných elektrických přístrojích.
f. **Udržujte řezný nástroj ostrý a čistý.** Pečlivě vyčištěné řezné nástroje s ostrými řeznými hranami se méně zadírají a jsou lépe ovladatelné.
g. **Používejte elektrický přístroj, jeho příslušenství, vhodné nářadí atd. v souladu s těmito pokyny a tak, jak je to pro tento speciální typ přístrojů předepsáno. Berte ohled na pracovní podmínky a prováděnou činnost.** Používání elektrických přístrojů k jinému než určenému účelu může vést k nebezpečným situacím.
h. **Udržujte madla v suchém a čistém stavu a zamezte jejich znečištění olejem a tuky.** Klouzavé rukojeti a plochy rukojetí znemožňují v nepředvídatelných situacích bezpečné ovládání a kontrolu elektrického přístroje.

5. Používání a manipulace s akumulátorovým přístrojem

a. **Akumulátory nabíjejte pouze v nabíječkách doporučených výrobcem.** V případě použití nabíječky určené pro jiné typy akumulátorů hrozí nebezpečí požáru.
b. **Používejte pouze akumulátory určené pro daný typ elektrického přístroje.**

Použití jiných akumulátorů může zapříčinit poranění nebo nebezpečí vzniku požáru.

c. **Volný akumulátor udržujte v dostatečné vzdálenosti od kancelářských svorek, mincí, klíčů, špendlíků, šroubů a jiných drobných kovových předmětů, které by mohly způsobit zkrat kontaktů.** Zkrat mezi kontakty akumulátoru může způsobit popálení či požár.

d. **V případě chybného použití může z akumulátoru vytéci kapalina. Vyvarujte se kontaktu s touto kapalinou. V případě náhodného kontaktu opláchněte postižené místo vodou. Pokud by kapalina zasáhla oči, vyhledejte také lékařskou pomoc.** Kapalina vytékající z akumulátorů může podráždit či popálit pokožku.

e. **Nepoužívejte poškozený nebo upravený akumulátor.** Poškozené nebo modifikované akumulátory se mohou chovat nepředvídatelně a mohou vést k požáru, výbuchu nebo riziku zranění.

f. **Nevystavujte akumulátor ohni ani nadměrným teplotám.** Požár nebo nadměrné teploty nad 130 °C mohou způsobit výbuch.

6. Servis

a. **Nechejte si váš přístroj opravovat jen kvalifikovanými odborníky, za použití originálních náhradních dílů.** Tak zajistíte, že bezpečnost přístroje zůstane zachována.

b. **Poškozené akumulátory nikdy neservisujte.** Veškerou údržbu akumulátorů by měl provádět pouze výrobce nebo autorizované zákaznické středisko.

c. Pravidelné čištění, údržba a mazání přispívá k delší životnosti elektrického přístroje.

7. Speciální bezpečnostní upozornění pro elektrické řetězové pily

a. **S běžící pilou se nepřibližujte k žádné části těla. Před spuštěním pily se ujistěte, že se její řetěz ničeho nedotýká.** Při práci s motorovou pilou může okamžik nepozornosti vést k tomu, že dojde k zachycení oděvu nebo částí těla řetězem pily.

b. **Řetězovou pilu držte vždy pravou rukou za zadní madlo a levou za přední madlo.** Držení řetězové pily v opačné poloze zvyšuje riziko zranění a nesmí se používat.

c. **Používejte ochranné brýle a chrániče sluchu. Doporučujeme další ochranné vybavení pro hlavu, ruce, a nohy.** Vhodný ochranný oděv minimalizuje riziko poranění odletujícími třískami a náhodným kontaktem s řetězem.

d. **S řetězovou pilou nepracujte na stromě.** Při provozu na stromě hrozí nebezpečí poranění.

e. **Dbejte vždy na stabilní postoj a používejte řetězovou pilu pouze tehdy, pokud stojíte na pevném, bezpečném a rovném podkladu.** Kluzký podklad nebo nestabilní plochy, jako žebříky, mohou vést ke ztrátě rovnováhy nebo ke ztrátě kontroly nad řetězovou pilou.

f. **Při řezání větví, které mají pnutí, vždy počítejte s tím, že se vymrští.** Když se uvolní napětí ve vláknech dřeva, může napnutá větev zasáhnout obsluhu anebo vést ke ztrátě kontroly nad pilou.

g. **Buďte vždy mimořádně opatrní při prořezávání podrostu a mladých stromků.** Tenký materiál se může zachytit v řetězu pily a uhodit Vás nebo vést ke ztrátě rovnováhy.

h. **Noste řetězovou pilu za přední madlo ve vypnutém stavu, řetěz odvrácený od těla. Při přepravě nebo skladování na řetězovou pilu vždy natáhněte ochranný kryt.** Pečlivá manipulace s řetězovou pilou snižuje pravděpodobnost nechtěného kontaktu s běžícím řetězem.

i. **Dodržujte pokyny pro mazání, napnutí řetězu a výměnu příslušenství.** Chybně napnutý nebo namazaný řetěz se může buď přetrhnout, nebo zvýšit riziko zpětného rázu.

j. **Udržujte madla v suchém a čistém stavu a zamezte jejich znečištění olejem a tuky.** Mastná, zaolejovaná madla kloužou a vedou ke ztrátě kontroly.

k. **Řezejte pouze dřevo. Řetězovou pilu nepoužívejte k jinému než stanovenému účelu. Například: Nepoužívejte řetězovou pilu k řezání plastů, zdiva nebo stavebních materiálů, které nejsou ze dřeva.** Použití řetězové pily pro jiné účely, než pro které byla určena, může vést k nebezpečným situacím.

l. **Příčiny a eliminace zpětného rázu:** Ke zpětnému rázu může dojít tehdy, pokud se špička vodící lišty dotkne nějakého předmětu, nebo pokud se dřevo ohne a řetěz se zasekne v řezu. Kontakt se špičkou lišty může v některých případech vést k neočekávané reakci směřující dozadu, při které je lišta vymrštěna nahoru a ve směru k obsluhující osobě. Sevření řetězu na horní hraně lišty může lištu velkou rychlostí vymrštit směrem k obsluhující osobě. Obě z těchto reakcí mohou vést k tomu, že ztratíte kontrolu nad pilou a případně se těžce zraníte. Nikdy se nespoléhejte výhradně na bezpečnostní zařízení zabudovaná v řetězové pile. Jako uživatel řetězové pily byste měli učinit různá opatření, abyste mohli pracovat bez rizika nehody a poranění. Zpětný ráz je důsledkem chybného či nesprávného použití elektrického přístroje. Zamezit mu lze příslušnými, následně popsanými bezpečnostními opatřeními:

- **Držte pilu pevně oběma rukama, přičemž palec a prsty musí pevně svírat držadla řetězové pily. Mějte tělo a ruce v takové poloze, ve které můžete čelit případnému zpětnému rázu.** Pokud jsou učiněna vhodná opatření, může obsluha zvládnout síly zpětného rázu.
- **Vyvarujte se abnormální polohy těla a neřezejte nikdy nad výškou ramen.** Tím se zabrání nechtěnému kontaktu se špičkou lišty a umožňuje to lepší kontrolu nad řetězovou pilou v neočekávaných situacích.
- **Používejte pouze náhradní lišty a pilové řetězy schválené výrobcem.** Chybné náhradní lišty a řetězy mohou vést k přetržení řetězu anebo ke zpětnému rázu.
- **Dodržujte pokyny výrobce pro ostření a údržbu pilového řetězu.** Příliš nízké omezovače hloubky zvyšují sklon ke zpětnému rázu.

Montáž vodicí lišty a pilového řetězu

- Položte prořezávací pilu na rovný povrch.
- Otočte pojistku krytu řetězového kola (10) proti směru hodinových ručiček a sejměte kryt řetězového kola (2).
- Nasaďte nový řetěz kolem vodicí lišty, podél horní drážky vodicí lišty a kolem čela vodicí lišty. Ujistěte se, že řezné hrany řetězu jsou ve správném směru. Umístěte řetěz tak, aby řezné hrany na horní části vodicí lišty směřovaly k čelu vodicí lišty.
- Namontujte vodicí lištu (s novým pilovým řetězem) na upínací kolík s řetězem kolem řetězového kola tak, aby vodicí lišta dosedla do polohy znázorněné na obr. 2a.
- Nasaďte zpět kryt řetězového kola (2) na řetězovou pilu a utáhněte pojistku krytu řetězového kola (10).
- Otáčením šroubu pro nastavení napnutí řetězu (pomocí dodaného šroubováku) správně nastavte na-pnutí řetězu (viz obr. 2b).

Obr. 2a

Obr. 2b

Napnutí pilového řetězu

- Upevňovací šroub povolte cca o 1-2 otáčky.
- Kolečkem pro naínánií řetězu otáčejte ve směru hodinových ručiček, až dosáhnete správného napnutí řetězu.
- Správného napnutí řetězu je dosaženo, pokud se uprostřed lišty dá řetěz nadzdvihnout o cca 3-4mm
- Upevňovací šroub bez přitlačování pevně dotáhněte rukou. Nepoužívejte žádný nástroj.
- Zkontrolujte, zda jsou všechny články řetězu správně uloženy ve vodicí drážce lišty.

Mazání řetězu

Řetězovou pilu pravidelně promazávejte: sejměte kryt a pomocí pipety naneste na pilový řetěz několik kapek oleje.

Práce s akumulátorovou prořezávací pilou

Než začnete řezat

- Ujistěte se, že zámek zapnutí řádně funguje.
- Ujistěte se, že vodicí lišta není poškozená, deformovaná nebo silně opotřebovaná. Další informace naleznete v části 6.2.
- Ujistěte se, že je pilový řetěz nabroušený a správně nasazený se správným napnutím.
- Ujistěte se, že je akumulátor dostatečně nabitý a správně nainstalovaný.

Před uvedením do provozu:

- Zkontrolujte správné napnutí řetězu.
- Zkontrolujte naplnění nádržky oleje.
- Zkontrolujte odbrzdění brzdy řetězu.
- Noste rukavice, ochranný oděv a přilbu s ochranným krytem obličeje.
- Zapněte pilu.
- Na zpracovávaný objekt (dřevo) nasad'te řetězovou pilu v maximálně možné rovné poloze a co nejblíže k zubatému dorazu.
- Respektujte bezpečnostní pokyny.
- Provádějte údržbu řetězové pily a vodicí lišty.
- V případě potřeby čas od času dodatečně upravte napnutí pilového řetězu.
- Po delším používání a při výměně pilového řetězu obrat'te lištu. Tímto způsobem vyrovnáte opotřebení drážky na řezné straně lišty.

Použití prořezávací pily

Nebezbečí zpětného rázu!
Zpětný ráz pily může mít za následek smrtelná řezná zranění!

Techniky řezu

- Dbejte, abyste měli pevný postoj a váhu těla rovnoměrně rozložte na obě nohy.
- Začněte řezat, když řetěz běží na plné obrátky.
- Řez provádějte tak, že nástroj pevně držte na místě, abyste nedocházelo k odskakování nebo proklu-zování.
- Na řetězovou pilu netlačte silou, jinak se bude přetěžovat motor.
- Pokračujte v řezání, dokud vodicí lišta zcela neprojde větví.
- POZOR! Řežte vždy pouze jednu větev.
- VAROVÁNÍ! Dávejte pozor na zpětný ráz.
- Chcete-li si při prořezávání udržet plnou kontrolu na nástrojem, snižte na konci řezu tlak, aniž byste uvolnili sevření rukojetí nástroje.
- Pilový řetěz se nesmí během prořezávání ani po prořezávání materiálu dotknout země nebo jiných předmětů.
- Po dokončení řezu počkejte, až se prořezávací pila zastaví, a teprve potom ji oddalte.
- Při řezání na svazích vždy stůjte v prostoru nad kmenem stromu.

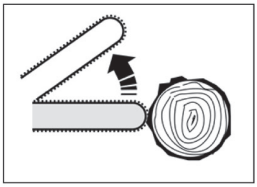

Ke zpětnému rázu pily může dojít, když opracovávaný objekt sevře pilový řetěz, anebo když se špička vodicí lišty dotkne nějakého předmětu.
Může se stát, že bezprostředně nato bude vodičí lišta rychle odhozena směrem k obsluhující osobě.

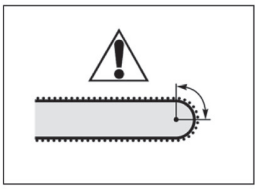

Oblast, která může vyvolat zpětný ráz, se nachází v části okolo honí čtvrtiny špiček vodicí lišty.

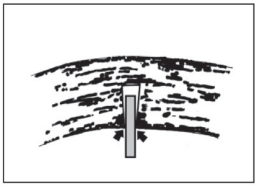

Nebezpečí vyvolané sevřením vodicí lišty, např. při změnách polohy při kácení; zde se vyskytují síly, které za určitých okolností mohou svirat řeznou spáru.

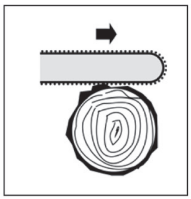

Nebezpečí zpětného rázu nebo odhození pily při jejím sevření podél horní hrany, popř. podél spodní hrany.

Pracujte bezpečně a s rozvahou

01. NIKDY neřežte špičkou vodicí lišty!
02. Řežte pouze dřevo a dřa dřevěné lišty!
03. Pracujte uvážlivě a opatrně a při řezání nikoho neohrožujte. Pracujte klidně a s rozvahou!
04. Pracujte pouze thedy, máte-li dostatečný výhled, ap při vyhovujících světelných poměrech!
05. Sledujte špičku vodicí lišty!
06. Nikdy neřežte několik opracovávaných dílů nebo kusů dřeva najednou!
07. Neřežte nikdy ve větší výšce, než jsou Vaše ramena!
08. Jestliže máte pokračovat v již započatém řezu, zaved‘te vodicí lištu do řezu s maximální možnou opatrností!
09. Pracujte pouze s naostřeným, správně napnutým a naolejovaným řetězem!
10. Bezpečně nasad‘te hákový doraz pily!
11. Nepracujte na žebříku!
12. Pracujte pouze na pevných a stabilních podkladech!

V prodloužené části vychýlení pilového řetězu se nesmí nacházet žadná část těla!

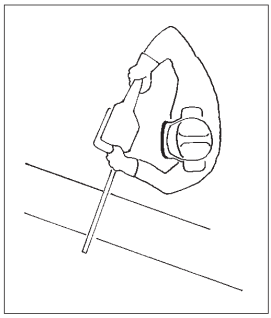

Pokyny pro údržbu a ošetřování
POZOR! Následující pokyny platí pro podmínky normálního použití. Při ztížených podmínkách jako např. velkém množství prachu nebo u dřev, která pouštějí mnoho pryskyřice, a rovněž při dlouhé denní pracovní době je třeba intervaly příslušným způsobem zkrátit.

Ostření pilového řetězu
- Pilový řetězu předejte k údržbě odbornému servisu!

Uvedení do provozu
Při práci zásadně noste ochranné brýle, pomůcky k ochraně sluchu, ochranné rukavice a pevný pracovní oděv!

Zapnutí a vypnutí
- Chcete-li řetězovou pilu nastartovat, držte ji oběma rukama a stiskněte současně zámek zapnutí (3) a spoušť motoru (8).
- Chcete-li řetězovou pilu zastavit, uvolněte zámek zapnutí (3) i spouštěč (8).

Údržba

Schmierung der Führungsschiene und Kette
- Výrobek pravidelně mažte. Doporučuje se každých 10 hodin provozu nebo alespoň jednou týdně.
- Před mazáním očistěte vodicí lištu a řetěz tvrdým kartáčem a suchým, čistým hadříkem.

- Naneste mazací olej na jednotlivé články řetězu pomocí dodané tlakové lahvičky s mazivem. Poté naneste kapky maziva na spojky a špičky zubů.

Péče

- K čištěni plastových dílů používejte vlhký hadřík. Nepoužívejte žádné čisticí prostředky, rozpouštědla ani špičaté předměty.
- Ventilační otvory a pohyblivé díly pravidelně zbavujte usazeného prachu měkkým kartáčem nebo štětcem.
- Po delší práci vodicí lištu a řetěz demontujte a očistěte je kartáčem nebo štětcem.
- Hnací kolo řetězu a upevnění vodicí lišty zbavujte ulpívajících nečistot a oleje kartáčem nebo štětcem.
- Olejovou trysku čistěte hadříkem.

Skladování

- Před uskladněním výrobek vyčistěte a vyjměte akumulátor.
- Před uskladněním akumulátor nabijte. Při delším skladování nabíjejte akumulátor každé 3 měsíce.
- Namontujte pouzdro tak, aby zcela zakrývalo vodicí lištu.
- Výrobek, návod k obsluze a (případné) příslušenství skladujte v původním obalu.
- Výrobek skladujte v čistém prostředí, kde nemrzne ani není příliš horko (nad +45 °C).
- Uchovávejte mimo dosah dětí (např. uzamknutím).

Vysloužilé elektrické přístroje, nářadí a ochrana životního prostředí
Jestliže Vaše elektrické přístroje a nářadí budou jednoho dne tak silně opotřebené, že je budete muset vyměnit, anebo pro ně už nebudete mít žádné další využití, pomyslete, prosím, na ochranu životního prostředí. Elektrické přístroje a nářadí nepatří do běžného odpadu z domácnosti. Dají se dále zhodnotit způsobem, který je šetrný pro životní prostředí.

<u>Důležité pokyny</u>

Zvláštní odpad, neodhazujte do běžného odpadu z domácnosti.

Nevhazujte do vody.
Nebezpečí ohrožení života.

Nevhazujte do ohně.

Teplota okolního prostředí maximálně 50 °C.

Zelený bod.

ZÁRUKA

Záruční výkony se provádějí podle příslušných zákonných ustanovení pro záruku a záruční servis, platných v zemi, kde byl výrobek zakoupen.
Záruku na škody nebo vady, které vzniknou v důsledku neodborného použití prodaných výrobků, nelze poskytnout.
Pokud nastane problém nebo vada, kontaktujte vždy nejprve svého smluvního prodejce. Váš smluvní prodejce je většinou schopen daný problém nebo vadu přímo odstranit.

Ze záruky jsou vyjmuty:

- Akumulátory
- Veškeré příslušenství (např.: nabíječky atd.)
- Díly podléhající opotřebení (např.: uhlíkové kartáče, spínače, kabely, těsnění atd.)
- Nevhodné nebo nesprávné použití
- Chybné uvedení do provozu vlastníkem nebo třetí osobou
- Oprava nebo výměna součástí
- Vady, které vyplynou z nesprávného použití, normálního opotřebení nebo nedostatečné
- údržby a péče.
- Výrobky, které se používají ke komerčním nebo profesionálním účelům, popř. které se půjčují.
- Škody, které vzniknou v důsledku nedodržení návodu k obsluze.

Váš záruční nárok lze uznat, pouze když:

- je možné předložit kupní doklad (s datem nákupu) ve formě pokladní stvrzenky
- je záruční list kompletně vyplněný
- na přístroji nebyla provedena žádná oprava nebo výměna součástí třetími osobami
- přístroj nebyl nesprávně použit
- nedošlo k zásahu vyšší moci
- existuje popis vady

Záruční ustanovení platí společně s našimi dodacími a prodejními podmínkami.

Prohlášení o shodě EU

Výrobce / zplnomocněný zástupce:

AHS GmbH
Uhlandstraße 50
4600 Wels · Austria
office@ahs-net.at

Produkt:

Akumulátorová prořezávací pila
WB 18V-AAS CPF

Tímto na svoji odpovědnost prohlašujeme, že výše uvedené strojní zařízení, s ohledem na jeho koncepci a konstrukci, stejně jako verze, které jsme uvedli na trh, splňují všechny požadavky následujících směrnic a níže uvedených norem.
Při námi neschválených změnách provedených na zařízení, pozbývá toto prohlášení své platnosti. Technická dokumentace je k dispozici u podepisujícího.

Směrnice:

- 2006/42/EG
- 2014/30/EU

Normy:

- EN IEC 55014-1:2021
- EN IEC 55014-2:2021
- EN 62841-1:2015 + A11:2022
- EN ISO 12100:2010

Wels, 01. 05. 2023

Klaus Estfeller, CEO
AHS GmbH, Uhlandstraße 50, A-4600 Wels, Austria

H

SZÍVBŐL GRATULÁLUNK, HOGY MEGVÁSÁROLTA AZ AKKUMULÁTOROS ÁGFŰRÉSZT A WORKERS BEST CORDLESS POWER TERMÉKCSALÁDBÓL

Kérjük, hogy a használatba vétel előtt olvassa el a következő kezelési utasítást. Kérjük, vegye figyelembe e kezelési utasítás biztongsági tudnivalóit.

A TERMÉK LEÍRÁSA

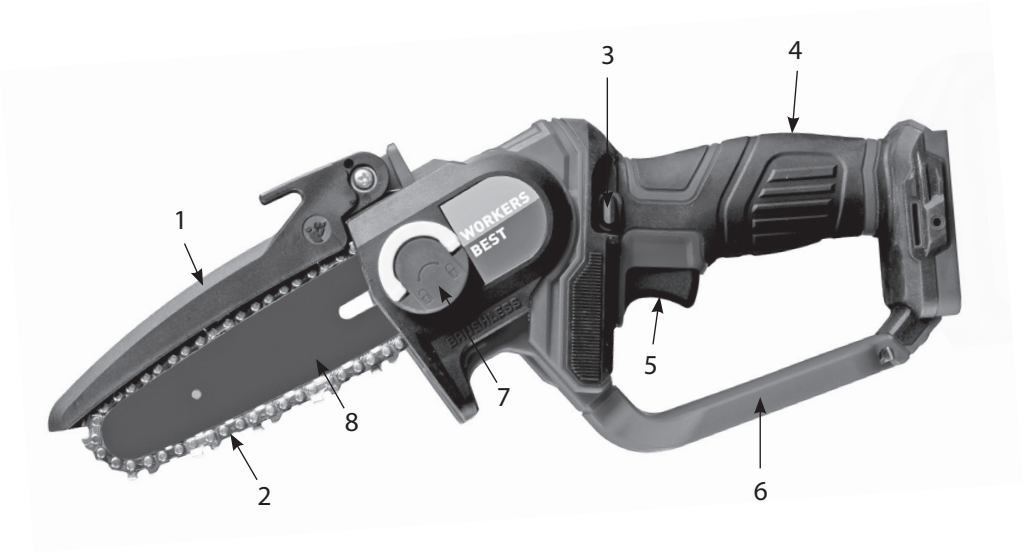

01. láncvédő
02. fűrészlánc
03. bekapcsolászár
04. fogantyú
05. be/ki kapcsoló
06. hátsó kézvédő
07. lánckerékfedél
08. vezetősín

Műszaki adatok

Motor tápfeszültség:	18 V d.c.
Max. üresjárati fordulatszám:	7600min^{-1}
Késhossz:	152 mm
Vágáshossz max.:	120 mm
Hangnyomásszint (LPA):	82 dB(A)
Határozatlanság KPA:	3 dB(A)
Hangteljesítményszint (LWA):	90 dB(A)
Határozatlanság (KWA):	3 dB(A)
Határozatlanság K	1.5 m/s^2
Súly.	1.2 kg
védelmi osztály	IPX0
Viseljen fülvédőt, védőszemüveget és kesztyűt	
Védje az esőtől	
Olvassa el a használati utasítást	

AHS GmbH · Uhlandstraße 50, A-4600 Wels · office@ahs-net.at

A használatba vétel előtt

Vizsgálja meg, hogy a készülék és a kábel kifogástalanul működik és üzembiztos-e. Ellenőrizze a lánckenő funkciót és az olajszintet. Vizsgálja meg a lánc feszességét és a láncfék működését.

Valamennyi biztongsági és védelmi berendezésnek előriás szerint beépítve kell a helyen lennie, mielőtt elinítja a gépet. Az ágfűrészszabadon kell futnia.

Olyan fa fűrészelénsénél, melyet korábban valamilyen módon kezeltek vagy feldolgoztak, különösen ügyeljen a karmokra, csavarokra és hasonlókra. A munka megkezdése előtt távolítson el minden idegen testet.

A fűrész elindítása előtt győződjön meg róla, hogy a fűrészlánc megfelelően ül, és a gép mozgó alkatrészei szabadon helyezkednek el.

Biztonsági figyelmeztetés! Ha kétségei vannak a ágfűrész működésével kapcsolatban, kérjen segítséget szakembertől egy arra felhatalmazott szervizközpontban. A talágatás életveszélyes lehet!

Rendeltetésszerű használat

Ez az ágfűrész háztartási kültéri használatra készült, faanyagok, beleértve az ágakat, rönköket és geren-dákat, amelyek átmérőjét a vezetősín vágási hossza határozza meg. A szerszám nem alkalmas fák kivá-gására vagy egyéb alkalmazásra, például falazat, műanyag vagy élelmiszer darabolására.

Csak rendeltetésszerűen használja ezt a gépet! Minden ezen túlmenő további használat rendeltetésszerűn kívüli. Mindennemű ebből eredő sérülésért vagy kárért nem a gyártó, hanem a felhasználó felelős.

Készülékeink használata nem minősül rendeltetésszerűnek vállalkozásban, üzemekben vagy iparvállalatoknál sem. Amennyiben a jelen készüléket vállalkozásban, üzemekben vagy iparvállalatoknál használnák, a garancia nem vonatkozik rá.

A készülékek használata során be kell tartani néhány biztonsági intézkedést a sérülések és károk megakadályozása érdekében. Ezért olvassa el figyelmesen a kezelési útmutatót és a biztonsági utasításokat. Őrizze meg jól, hogy az információk mindig rendelkezésére álljanak. Amennyiben a készüléket más személynek továbbadja, adja át a készülékkel a kezelési útmutatót és a biztonsági utasításokat is. Nem vállalunk felelősséget azokért a balesetekért vagy károkért, amelyek az útmutató és a biztonsági utasítások figyelmen kívül hagyásából keletkeznek.

Általános biztonsági utasítások

Figyelem! Valamennyi utasítást el kell olvasni. A következő részletes utasítás be nem tartása áramütést, égést és/vagy súlyos sérülést okozhat. A következőkben használt „elektromos készülék" kifejezés hálózati táplálású (hálózati kábellel ellátott) elektromos készülékekre és akkutáplálású elektromos készülékekre (kábel nélkül) utal.

Jól őrizze meg ezeket az utasításokat!

1. **Munkahely**

a. **Tartsa tisztán és jól megvilágítva a munkafelületét!** A rendetlen és a megvilágítatlan munkafelületek balesethez vezethetnek.

b. **A készüléket ne alkalmazza robbanásveszélyes környezetben, ahol gyúlékony folyadékok, gázok vagy porok találhatók.** A elektromos készülékek szikrát okozhatnak, amelyek a port vagy a párát meggyújthatják.

c. **Gyerekeket és más személyeket az elektromos készülék használata alatt tartsanak távol.** Szórakozottság esetén elvesztheti a készülék fölötti uralmat.

2. Elektromos biztonság

a. **A készülék csatlakozó dugója jól illeszkedjen a dugaszoló aljzatba. A dugaszt soha sem szabad módosítani. Védőföldeléssel rendelkező készülékhez ne használjon adapter dugót.** A nem módosított csatlakozó dugó és a jól illeszkedő aljzat csökkenti az áramütés veszélyét.

b. **Ne érintsen leföldelt felületeket, mint csövek, fűtőtestek, kályhák és hűtőszekrények.** Ha a test földelve van, az áramütés veszélye megnövekedik.

c. **A készüléket tartsa távol esőtől vagy nedvességtől.** A víz behatolása a villamos készülékbe növeli az áramütés kockázatát.

d. **A kábelt ne használja eredeti rendeltetése helyett a készülék hordozására, felakasztására, és ne húzza ki a dugaszt a konnektorból a kábeltől fogva. Tartsa távol a kábelt hőtől, olajtól, éles tárgyaktól vagy mozgó alkatrészektől.** A megrongálódott vagy összekuszálódott kábel növeli az áramütés kockázatát.

e. **Ha az elektromos készüléket a szabadban használja, csak a munkavégzés területén kívüli használatra engedélyezett hosszabító kábelt alkalmazzon.** Olyan hosszabbító kábel alkalmazása, amely a munkavégzés területén kívül is használható, csökkenti az áramütés veszélyét.

f. **Ha elkerülhetetlen az elektromos szerszám nedves környezetben történő üzemeltetése, használjon hibaáram-védőkapcsolót.** A hibaáram-védőkapcsoló alkalmazása csökkenti az áramütés veszélyét.

3. Személyek biztonsága

a. **Legyen figyelmes, vigyázzon mit tesz és használja ésszel az elektromos készüléket. A készüléket ne használja, ha fáradt vagy drog, alkohol vagy gyógyszer hatása alatt van.** Egy pillanatnyi figyelmetlenség a készülék használata közben komoly sérülésekhez vezethet.

b. **Viseljen személyes védőfelszerelést és mindig viseljen védőszemüveget.** Személyes védőfelszerelés: maszk, csúszásálló cipő, védősisak vagy fülvédő az elektromos készülék típusa és alkalmazásától függően csökkenti a sérülés esélyét.

c. **Kerülje a felügyelet nélküli üzembe helyezést. Győződjön meg róla, hogy az elektromos készülék ki van kapcsolva, mielőtt csatlakoztatná azt az áramellátáshoz / az akkumulátorhoz, illetve mielőtt felvenné vagy szállítaná azt.** Ha az ujj a készülék hordozása közben a kapcsolón van, vagy a készülék az elektromos hálózatba csatlakoztatva van, balesethez vezethet.

d. **A csavarkulcsot, csavarhúzót távolítsa el, mielőtt a készüléket bekapcsolja.** Egy forgó alkatrészbe kerülő szerszám vagy csavarhúzó sérülésekhez vezethet.

e. **Kerülje a természetellenes testtartást! Találjon magának egy stabil helyzetet, és őrizze meg mindig az egyensúlyát.** Így az elektromos szerszámot váratlan helyzetekben könnyebben tudja ellenőrizni.

f. **Viseljen megfelelő ruházatot. Ne viseljen bő ruhát vagy ékszert. Tartsa haját, ruháját és kesztyűjét a mozgó részektől távol.** A mozgó alkatrészek a laza ruhát, ékszert vagy hosszú hajat elkaphatják.
g. **Ha a porelszívó és felfogó berendezéseket összeszereli, vigyázzon, hogy megfelelő módon használja őket.** Ezeknek a berendezéseknek a használata csökkenti a por okozta veszélyt.
h. **Ne menjen bele helytelen biztonsági dolgokba és ne szegje meg az elektromos szerszám biztonsági szabályait még akkor sem, ha már sokadszorra használja az elektromos szerszámot.** A figyelmetlen cselekedetek a másodperc töredéke alatt vezethetnek súlyos sérülésekhez.

4. Az elektromos szerszám alkalmazása és kezelése

a. **Ne terhelje túl a készüléket! Munkájához az arra alkalmas elektromos készüléket használja.** A megfelelő elektromos készülékkel jobban és biztonságosabban tud dolgozni.
b. **Ne használjon olyan elektromos készüléket, amelynek a kapcsolója nem működik.** A meghibásodott kapcsolójú elektromos készülék veszélyes, meg kell javíttatni.
c. **Húzza ki a dugaszt a konnektorból és/vagy távolítsa el az akkumulátort, mielőtt a készülék beállítását elvégzi, a tartozékokat kicseréli, vagy a készüléket elteszi.** Ezek a megfontolt lépések megakadályozzák az elektromos készülék nem szándékos beindulását.
d. **Tárolja a nem használt elektromos készülékeket gyerekektől távol. Ne engedje, hogy a készüléket olyan személyek használják, akik nem értenek hozzá, és az utasításokat nem olvasták el.** Az elektromos készülékek veszélyesek, ha tapasztalat nélküli személyek használják.
e. **Gondosan ápolja a készüléket. Ellenőrizze, hogy a készülék mozgó alkatrészei hibátlanul működnek és nem szorulnak, hogy az alkatrészek nem törtek el, nem károsodtak, és a készülék működését nem akadályozzák. A megrongálódott alkatrészeket javítsa meg.** Az elektromos készülék helytelen karbantartása sok balesetet okoz.
f. **Tartsa a vágószerszámot élesen és tisztán.** A gondosan ápolt vágószerszámok éles vágóélei kevésbé ékelődnek be, és könnyebben kezelhetők.
g. **Használja az elektromos készüléket, tartozékot, betétszerszámot stb. az itt leírt utasítások alapján és úgy, ahogy elő van írva. Tartsa figyelemben a munkaviszonyokat és az elvégzendő műveletet.** Az elektromos készülékek az előírttól eltérő alkalmazása veszélyes helyzetekhez vezethet.
h. **A fogantyúkat és fogófelületeket tartsa szárazon, tisztán, olajtól és zsírtól mentesen.** A csúszós fogantyúk és felületek nem teszik lehetővé a biztonságos használatot, és az elektromos szerszámokat váratlan helyzetekben nem lehet ellenőrzés alatt tartani.

5. Az akkumulátoros szerszám alkalmazása és kezelése

a. **Csak a gyártó által ajánlott töltőket használja az akkumulátorok töltéséhez.** Ha egy töltő csak meghatározott fajtájú akkumulátorokhoz használható, akkor más akkumulátorokkal való használata tűzveszélyt idézhet elő.

b. **Csak az ajánlott akkumulátorokat használja az elektromos szerszámokhoz.** Egyéb akkumulátorok használata sérülésekhez és tűzveszélyhez vezethet.

c. **Ne tárolja a használaton kívüli akkumulátorokat gémkapcsok, érmék, kulcsok, tűk, csavarok vagy más apró fémtárgyak közelében, amelyek összeköttetést teremthetnek az érintkezések között.** Az akkumulátor érintkezései közötti rövidzárlat égési sérüléseket vagy tüzet okozhat.

d. **Helytelen használat esetén az akkumulátorból folyadék ömölhet ki. Ne érjen hozzá. Véletlenszerű érintkezés esetén öblítse le vízzel. Ha a folyadék a szemébe fröccsen, akkor kérjen orvosi segítséget is.** A kiömlő akkumulátorfolyadék bőrpírt vagy égési sérüléseket okozhat.

e. **Ne használjon sérült vagy átalakított akkumulátort.** A sérült vagy átalakított akkumulátorok nem várt viselkedéshez vezethetnek, és tűz- illetve robbanás-vagy sérülésveszélhyez vezethetnek.

f. **Az akkumulátort ne tegye ki tűznek vagy magas hőmérsékletnek.** Tűz, vagy 130 °C feletti hőmérséklet robbanáshoz vezethetnek.

6. Szerviz

a. **A készüléket csak szakemberrel és csak eredeti alkatrészekkel javítassa.** Így a készülék megbízhatósága megmarad.

b. **Sérült akkumulátorokat soha ne javítsa.** Az akumulátorok mindennemű javítását csak a gyártó vagy a meghatalmazott ügyfélszolgálat végezheti.

c. A rendszeres tisztítás, karbantartás és zsírozás az elektromos készülék élettartamának meghosszabbítását jelenti.

7. Különleges biztonsági tudnivalók az elektromos láncfűrészekhez

a. **A fűrész működése közben minden testrészét tartsa távol a láncfűrésztől. Ügyeljen, hogy fűrész beindítása előtt a fűrészlánchoz ne érjen hozzá.** A láncfűrésszel történő munkavégzés közben már egy pillanatnyi figyelmetlenség is elég ahhoz, hogy a fűrészlánc elkapjon a ruhadarabot vagy egy testrészt.

b. **A láncfűrészt mindig a jobb kezével a hátsó fogantyút, a bal kezével pedig az elülső fogantyút fogva tartsa.** A láncfűrész fordított kéztartással történő üzemeltetése fokozza a sérülésveszély kockázatát, ezért nem szabad azt alkalmazni.

c. **Viseljen védőszemüveget és zajvédőt. További védőfelszerelések alkalmazását javasoljuk a fej, a kezek, a lábszár és a lábfejek védelmére.** A szoros ruházat csökkenti a szétrepülő faforgácsok és a lánc véletlen megérintése miatti sérülésveszélyt.

d. **A láncfűrésszel ne dolgozzon élőfán.** Az élőfával való munkavégzés fokozza a sérülésveszélyt.

e. **Mindig ügyeljen arra, hogy stabilan álljon, és a láncfűrészt is csak akkor használja, ha szilárd, biztos és sima talajon áll.** Csúszós talajon vagy nem stabil felületeken, pl. létrán állva könnyen elvesztheti az egyensúlyát és a láncfűrész feletti

uralmat.

f. **Valamilyen ok miatt feszülő ág vágása esetén ügyeljen arra, hogy az ág visszacsapódhat.** Ha a fa erezetében a feszültség felszabadul, akkor a feszülő ág megütheti a kezelőt és/vagy megakadályozhatja a láncfűrész feletti megfelelő uralmat.

g. **Ezért aljnövényzet és fiatal élőfák vágásakor legyen különösen óvatos.** A vékony anyag visszatarthatja a láncfűrészt és megütheti Önt, vagy az egyensúly elvesztését okozhatja.

h. **A láncfűrészt az elülső fogantyúnál tartva szállítsa kikapcsolt állapotban úgy, hogy a lánc ne a teste felé forduljon. A láncfűrész szállításakor vagy tárolásakor mindig legyen feltéve a védőfedél.** A láncfűrésszel történő óvatos körüljárás csökkenti a mozgó fűrészlánc véletlen megérintésének valószínűségét.

i. **Tartsa be a kenésre, a láncfeszességre és a tartozékok cseréjére vonatkozó utasításokat.** Egy nem szakszerűen befogott vagy zsírzott lánc vagy elszakadhat, vagy fokozza a visszacsapódás kockázatát.

j. **A fogantyúkat tartsa szárazon, tisztán, olajtól és zsírtól mentesen.** A zsíros, olajos fogantyú csúszós, és a gép feletti ellenőrzés elvesztéséhez vezet.

k. **Csak fa fűrészelésére használja. A láncfűrészt ne használja olyan munkára, amelyre nem alkalmas – például: Ne használja a láncfűrészt műanyag, kőzet vagy olyan építőanyagok vágására, amelyek nem fából vannak.** A láncfűrész nem rendeltetésszerű használata veszélyes helyzetek kialakulásához vezethet.

l. **A visszacsapás oka és elkerülése:** Visszacsapódásra akkor kerülhet sor, ha a vezetősín csúcsa egy akadályba ütközik, vagy ha a fa meggörbült és a fűrészlánc beszorul a bevágásba. A sín csúcsának akadállyal való érintkezése egyes esetekben olyan váratlan hátrafelé irányuló reakciót válthat ki, amelynél a vezetősín felfelé és a kezelő irányába csapódik. A fűrészláncnak a vezetősín felső élénél történő becsípődése miatt a sín hirtelen a kezelő irányába visszaüthet. Mindezek a reakciók ahhoz vezethetnek, hogy a kezelő elveszti uralmát a fűrész felett, és esetleg súlyos sérüléseket szenved. Ne hagyatkozzon soha kizárólag a láncfűrészbe beépített biztonsági berendezésekre. Egy láncfűrész használójaként különböző intézkedéseket kell tennie a baleset- és sérülésmentes munkavégzés érdekében. A visszacsapás a villamos szerszám hibás vagy hiányos használatának a következménye. Megfelelő óvatossági rendszabályok révén az alábbiakban leírt módon elkerülhető:

- **A fűrészt tartsa szilárdan mindkét kezével úgy, hogy a hüvelykujja és az ujja a láncfűrész fogantyújára rákulcsolódjon. Testével és karjaival olyan helyzetet vegyen fel, amelyben a visszafelé ható erőknek ellent tud állni.** Megfelelő intézkedések végrehajtása esetén a kezelő ellenőrzése alatt tarthatja a hátrafelé ható erőket.
- **Kerülje a szokatlan testtartást, és soha ne fűrészeljen vállmagasság felett.** Ezáltal a vezetősín csúcsának véletlen megérintése elkerülhető, és a láncfűrész is jobban uralható váratlan helyzetekben.
- **Mindig a gyártó által előírt tartalék síneket és fűrészláncokat használja.** Hibás tartaléksínek és fűrészláncok a lánctörést és/vagy visszacsapódást

okozhatnak.

- **Tartsa be a gyártó utasításait a láncfűrész élezésére és karbantartására vonatkozóan.** Túl alacsony mélységhatároló fokozza a visszacsapódás veszélyét.

A vezetősín és a fűrészlánc felszerelése

- Helyezze az ágfűrészt sík felületre.
- Fordítsa el a lánckerékfedél zárját (10) az óramutató járásával ellentétes irányba a lánckerékfedél (2) eltávolításához.
- Helyezzen egy új láncot a vezetősín köré, a vezetősín felső hornyán és a vezetősín vége köré. Győződ-jön meg róla, hogy a láncél a megfelelő irányba mutat. Helyezze a láncot úgy, hogy a vezetősín tetején lévő vágóélek a vezetősín vége felé nézzenek.
- Illessze a vezetősínt (az új fűrészlánccal) a feszítőcsapra úgy, hogy a lánc a lánckerék körül legyen, úgy, hogy a vezetősín a 2a. ábrán látható pozícióban legyen.
- Szerelje vissza a lánckerékfedelet (2) a láncfűrészre, és húzza meg a lánckerékfedél zárját (10).
- A lánc feszességének megfelelő beállításához forgassa el a feszességállító csavart (a mellékelt csavar-húzóval) (lásd a 2b. ábrát).

2a ábra

2b ábra

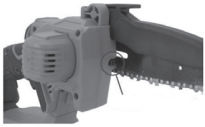

A fűrészlánc megfeszítése

- Oldja meg kb. 1-2 forulattal a rögzítőcsavart.
- Forgassa a láncfeszítő kereket az óramutató járásának irányába, amig a lánc el nem éri a megfelelő feszességet.
- A megfelelő feszességet akkor érte el, ha a láncot a vágólap közepén kb. 3-4 mm-re lehet felemelni.
- Kézzel húzza szorosra a rögzítőcsavart, ne nyomja, és ne használjon szerszámot.
- Vizsgálja meg, hogy minden láncszem megfelelően felfekszik-e a vágólap vezetőnyílásába.

A lánc kenése

Rendszeres időközönként kenje a fűrészláncot úgy, hogy leveszi a fedelet, és egy pipetta segítségével néhány csepp kenőanyagot juttat a fűrészláncra

Munkavégzés az akkumulátoros ágfűrésszel

- Győződjön meg arról, hogy a bekapcsolászár megfelelően működik.
- Győződjön meg arról, hogy a vezetősín nem sérült, deformálódott vagy nem kopott

erőteljesen. To-vábbi információkért lásd a 6.2. szakaszt.
- Győződjön meg róla, hogy a fűrészlánc élezett és megfelelő feszességgel van felszerelve.
- Győződjön meg arról, hogy az akkumulátor kellőképpen fel van töltve és megfelelően van beszerelve.

Használatba vétel előtt zizsgálja meg az alábbiakat:
- A lánc feszülése megfelelő-e.
- Fel van-e töltve az olajtartály.
- Ki van-e oldva a láncfék.
- Viseljen kesztyűt, védőruhát és arcvédős sisakot.
- Kapcsolja be a fűrészt.
- Amilyen laposan csak lehet és a körmös vezetőnél helyezze a feldolgozandó tárgyra (fára).
- Ügyeljen a biztonsági utasításokra.
- Tartsa karban a fűrészláncot és a vágólapot.
- Szükség esetén időről-időre húzza meg a fűrésláncot.
- Hosszabb használat után és a fűrészlánc cseréje esetén fordítsa meg. Ezzel kiegyenlíthető a horony elhasználódása a vágólap vágóoldalán.

Az ágfűrész használata

Visszacsapódási veszély!
A fűrész visszacsapódása halálos sérüléseket okozhat!

Vágási technikák
- Ügyeljen arra, hogy biztosan álljon, és testsúlyát egyenletesen ossza el mindkét lábán.
- Lásson hozzá a vágáshoz, miközben a lánc teljes sebességgel forog.
- Végezze el a vágást úgy, hogy a szerszámot szilárdan a helyén tartja, hogy elkerülje az esetleges ug-rást vagy csúszást.
- Ne hasson túlságosan nagy nyomatékkal a láncfűrészre, különben a motor túlterhelődik.
- Folytassa a vágást, amíg a vezetősín teljesen át nem halad az ágon.
- VIGYÁZAT! Egyszerre csak egy ágat vágjon le.
- FIGYELMEZTETÉS! Óvakodjon a visszarúgásoktól.
- Az átfűrészelés közbeni teljes kontroll megtartása érdekében a vágás végén csökkentse a nyomást anélkül, hogy lazítana a szerszám fogantyúinak markolatán.
- A fűrészlánc sem az anyag átvágásakor, sem utána nem érhet a talajhoz vagy más tárgyakhoz.
- A vágás befejezése után várjon, amíg az ágfűrész megáll, mielőtt eltávolítja azt.
- Lejtőn történő fűrészeléskor mindig a fatörzs feletti területen álljon.

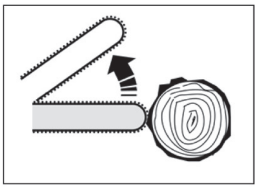

A fűrész visszacsapódása akkor következhet be, ha a munkadarab becsípi a fűrészláncot, vagy a vezetőlemez csúcsa hozzáér valamihez. Így előfordulhat, hogy a vezetőlemez (vágólap) azonnal a kezelő irányába lökődik.

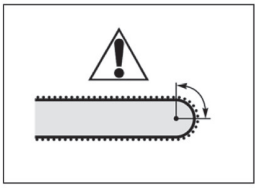

A visszacsapódási reakciót kiváltó rész a lemezcsúcs felső negyedében található.

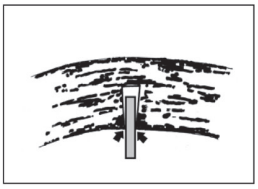

A lemez becsípődése veszélyes lehet, pl. ha fakivágási munkáknál pozíkót vált, mert itt olyan erők lépnek fel, amelyek bizonyos körülmények közt a vágóhasítékot zárják.

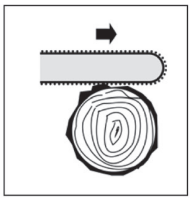

A fűrész visszacsapódása vagy elhúzása veszélyes lehet, mert a fűrész a felső vagy alsó széle beszorulhat.

Biztonságosan és megfontoltan dolgozzon

01. SOHA ne fűrészeljen a lemez csúcsával!
02. Csak fát és fából készült tárgyakat fűrészeljen!
03. Körültekintően dolgozzon, és senkit se veszélyeztessen fűreszelés közben. Nyugodtan és megfontoltan dolgozzon!
04. Csak megfelelő látási és fényviszonyok mellet dolgozzon!
05. Ügyeljen a lemez csúcsára!
06. Sose fűrészeljen egyszerre több munkadarabot vagy fát!
07. Sose fűrészeljen vállmagasságnal feljebb!
08. Ha egy már elkezdett vágáson dolgozik, akkor a lengnagyobb óvatossággal vezesse be a lemezt a vágásba!
09. Csak éles, megfelelően megfeszített és olajozott lánccal dolgozzon!
10. Biztosan helyezze fel a fűrész kampós ütközőjét.
11. Sose dolgozzon létrán!
12. Csak szilárd és stabil talajon dolgozzon!

A fűrészlánc meghosszabbított forgásterében semmilyen testrész nem lehet!

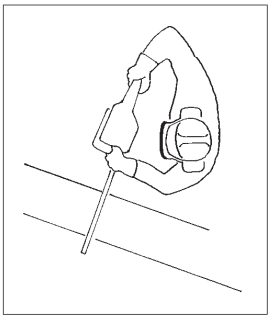

Ápolási és karbantartási tudnivalók
FIGYELEM! Az alábbi tudnivalók normál használati körülmények esetén érvényesek. Az olyan körülmények, mint az erős por, sok gyantát eresztő fák vagy hosszabb napi munkaidő esetén az időtartamok értelemszerűen megrövidülnek.

A láncfűrész élezése
- A láncfűrész karbantartását szakműhelyben kell elvégeztetni.

Használatba vétel
A munka során minden esetben viseljen védőszemüveget, fülvédőt, védőkesztyűt és tartós munkaruhát!

Be- és kikapcsolás
- A láncfűrész indításához tartsa a láncfűrészt mindkét kezével, majd nyomja meg egyszerre a bekapcsolászárat (3) és a motorindítót (8).
- A láncfűrész leállításához engedje ki a bekapcsolászárat (3) és a kioldókart (8).

Karbantartás
A vezetősín és a lánc kenése
- Rendszeresen kenje be a terméket, ezt ajánlott 10 üzemóránként vagy legalább hetente egyszer meg-tennie.
- A kenés előtt tisztítsa meg a vezetősínt és a láncot egy kemény kefével és egy száraz, tiszta kendővel.
- A mellékelt kenőanyagos nyomóflakon segítségével kenje be az egyes láncszemeket kenőolajjal. Ez-után kenőanyagcseppeket kenjen az csuklókra és a vágófogak hegyére.

Ápolás

- A műanyag részek tisztítására használjon nedves ruhát. Ne alkalmazzon tisztító- és oldószereket vagy hegyes tárgyakat.
- Egy puha kefével vagy ecsettel rendszeresen tisztítsa meg a szellőzőnyílásokat és a mozgó alkatrészeket a lerakódott portól.
- Hosszabb munkák után szerelje le a vágólapot és a láncot, és egy kefével vagy ecsettel tisztítsa meg.
- Egy puha kefével vagy ecsettel tisztítsa meg a lánckereket és a vágólap rögzítését a rátapadt szennyeződéstől és olajtól.
- Az olajbefúvót tisztítsa meg egy ruhával.

Tárolás

- Tárolás előtt tisztítsa meg a terméket, és vegye ki az akkumulátort.
- Töltse fel az akkumulátort tárolás előtt. Hosszú ideig tartó tárolás esetén 3 havonta töltse fel az akku-mulátort.
- Szerelje fel a burkolatot úgy, hogy az teljesen befedje a vezetősínt.
- Tartsa a terméket, a használati utasítást és a tartozékokat (ha vannak) azok eredeti csomagolásában.
- Tárolja a terméket tiszta környezetben, ahol nem fagyhat meg és nem túl magas a hőmérséklet (+45 °C felett).
- Gyermekek számára elérhetetlen helyen (pl. elzárva) tartandó.

Tönkrement elektromos berendezések, szerszámok és a környezetvédelem
Amennyiben az Ön elektromos berendezése vagy szerszáma egy napon az intenzív használat miatt cserére szorul, vagy rá nincs többé szükség, kérjük, gondoljon a környezetvédelemre. Az elektromos készülékeknek és szerszámoknak nincs helye a háztartási szemétben, ehelyett környezetbarát módon hasznosíthatók.

Fontos tudnivalók

Veszélyes hulladéknak nincs helye a háztartási szemétben

Ne érje víz – életveszély

Ne dobja tűzbe

Környezeti hőmérséklet maximum 50 °C

Zöld Pont

GARANCIA

A garanciával kapcsolatos szolgáltatásokra abban országban érvényes mindenkori törvény szerinti garanciára és szavatosságra vonatkozó rendelkezések vonatkoznak, amelyben a termék értékesítésre került.
Az értékesített termékek nem szakszerű használatából eredő károkra és hibákra a garancia nem vonatkozik.
Probléma vagy hiányosság esetén először lépjenek kapcsolatba az Önhöz legközelebb lévő Gardens Best márkakereskedővel. A márkakereskedő legtöbbször képes azonnal megszüntetni a problémát vagy hiányosságot.

A következőkre nem vonatkoznak a garanciális szolgáltatások:

- Akkumulátorok
- Valamennyi tartozék (mint pl. töltőkészülék, stb.)
- Kopó alkatrészek (pl. szénkefék, kapcsolók, kábelek, tömítések stb.)
- Nem megfelelő vagy nem szakszerű használat
- A tulajdonos vagy egy harmadik személy általi hibás üzembe helyezés
- Alkatrészek javítása vagy cseréje
- Olyan hiányosságok, amelyek a nem szakszerű használatra, normál kopásra vagy
- a karbantartás és ápolás hiányosságaira vezethetők vissza.
- Olyan termékek, amelyeket üzleti, szakmai célokból vagy kölcsönzésre használnak.
- Olyan károk, amelyek a kezelési utasítás figyelmen kívül hagyása következtében keletkeznek.

SZAVATOSSÁGI IGÉNYÉT ELISMERJÜK, HA:

- Pénztári blokk formájában bemutatja a vásárlási bizonylatot (a vásárlás időpontjával)
- A garancialevél teljesen ki van töltve
- A készüléket harmadik személy nem javította és/vagy nem cserélte ki annak alkatrészeit
- A készüléket nem használták szakszerűtlenül
- Nem forog fenn vis major esete
- Benyújtják a meghibásodás leírását

A garanciális rendelkezések szállítási és értékesítési feltételeinkkel együtt érvényesek.

EU megfelelőségi nyilatkozat

Gyártó / Meghatalmazó:

AHS GmbH
Uhlandstraße 50
4600 Wels · Austria
office@ahs-net.at

Termék:

Akkus metszőfűrész
WB 18V-AAS CPF

Ezennel kizárólagos felelősséggel kijelentjük, hogy a fent leírt gép tervezésében és felépítésében, valamint az általunk forgalomba hozott kivitelben megfelel az alábbiakban felsorolt irányelvek követelményeinek a következő szabványok figyelembe vétele mellett.
A készülék velünk nem egyeztetett megváltoztatása esetén nyilatkozatunk érvényét veszíti. A műszaki dokumentumok az aláírónál megvásárolhatók.

Irányelvek:

- 2006/42/EG
- 2014/30/EU

Szabványok:

- EN IEC 55014-1:2021
- EN IEC 55014-2:2021
- EN 62841-1:2015 + A11:2022
- EN ISO 12100:2010

Wels, 01. 05. 2023

Klaus Estfeller, CEO
AHS GmbH, Uhlandstraße 50, A-4600 Wels, Austria

HR BIH

ČESTITAMO NA KUPNJI AKUMULATORSKE PILE ZA GRANE IZ WORKERS BEST CORDLESS POWER FAMILY

Molimo Vas da prije puštanja u pogon pročitate sljedeće upute za rukovanje. Obratite pozornost na sigurnosne upute u ovim uputama za rukovanje.

OPIS PROIZVODA

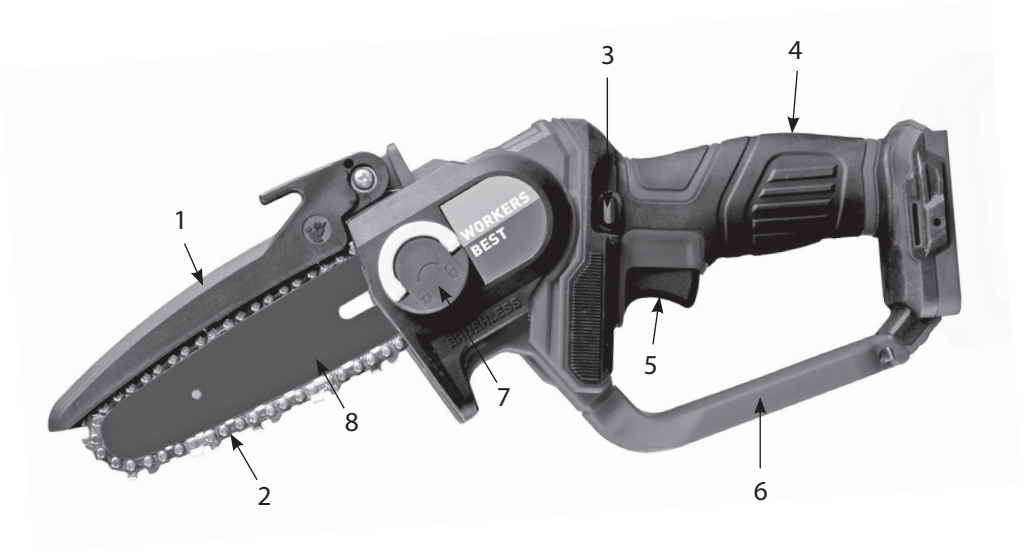

01. Štitnik lanca
02. Lanac pile
03. Blokada uključivanja
04. Ručka
05. Prekidač za uključivanje/isključivanje
06. Stražnja zaštita za ruke
07. Poklopac lančanika
08. Vodilic

Tehnički podaci

Snabdijevanje naponom motor:	18 V d.c.
Maks. brzina u praznom hodu:	4.9 m/s
Dužina lista pile:	152 mm
Dužina reza maks.:	120 mm
Nivo zvučnog pritiska (LPA):	82 dB(A)
Nesigurnost KPA:	3 dB(A)
Nivo buke (LWA):	90 dB(A)
Nesigurnost (KWA):	3 dB(A)
Nesigurnost K	1.5 m/s²
Težina	1.2 kg
Klasa zaštite	IPX0
Obvezno nošenje zaštite organa sluha,zaštitnih naočala i rukavica	
Ne izlagati kiši	
Pročitajte upute za uporabu	

AHS GmbH · Uhlandstraße 50, A-4600 Wels · office@ahs-net.at

Prije puštanja u pogon

Kontrolirajte uređaj i kabel na besprijekornu funkciju i sigurno pogonsko stanje. Kontrolirajte funkciju podmazivanja lanca i razinu ulja. Provjerite zategnustost lanca i funkciju kočnice lanca.

Sve sigurnosne i zaštitne naprave moraju biti uredno ugrađene i na svojem mjestu, prije nego što se stroj može pokrenuti.

Pila za grane mora imati mogućnost slobodnog okretanja.

Prilikom piljenja drva, koje je prethodno tretirano ili obrađeno na bilo koji način, potrebno je osobitu pozornost obratiti na čavle, vijke ili slično. Prije početka rada uklonite sva strana tijela.

Prije nego što pokrenete pilu uvjerite se, da lanac pile ima ispravan dosjed te da su pokretni dijelovi stroja slobodni.

Upozorenje! Ukoliko imate bilo kakvih sumnji, dajte da Vas o rukovanju ovom pila za grane savjetuje stručnjak u ovlaštenom servisnom centru. Pogađanje je opasno po život!

Propisana uporaba

Ova pila za grane namijenjena je za kućnu vanjsku upotrebu za rezanje drva, uključujući grane, debla i grede, čiji se promjer određuje dužinom reza vodilice. Alat nije prikladan za sječu stabala ili druge pri-mjene kao što je rezanje zidova, plastike ili prehrambenih proizvoda.

Rabite ovaj stroj samo za njegovu namjenu! Svako korištenje van toga se smatra nepropisnim. Za ozljede bilo koje vrste ili štete, koje iz toga proizlaze, odgovara korisnik a ne proizvođač.

Prema propisima, naši uređaji nisu konstruirani za uporabu u zanatstvu, obrtništvu ili u industriji. Ako bi se ovaj uređaj koristio u sklopu zanatskog, obrtničkog ili industrijskog pogona, to je isključeno iz garancije.

Kod uporabe uređaja potrebno je pridržavanje sigurnosnih mjera, kako bi se spriječile ozljede i štete. Pročitajte pažljivo ove upute za uporabu/sigurnosne upute. Dobro ih sačuvajte, kako bi vam stajale na raspolaganju u svako vrijeme. Ukoliko trebate predati uređaj drugim osobama, isporučite i ove upute za uporabu/sigurnosne upute. Za štete i nezgode koja nastanu zbog nepridržavanja ovih uputa i sigurnosnih uputa, ne možemo preuzeti odgovornost.

Opći sigurnosni naputci

Pozor! Treba pročitati sve naputke. Nepoštivanje slijedećih naputaka može izazvati električni udar, požar i/ili teške ozljede.

Pojam „Električni alat“ koji se rabi u nastavku teksta, se odnosi na električne alate priključene na strujnu mrežu (sa električnim kabelom) i na električne alate pogonjene baterijom (bez električnog kabela).

Dobro čuvajte ove naputke!

1. **Radno mjesto**

a. **Održavajte Vaše radno mjesto čistim i dobro osvijetljenim.** Nered i neosvjeteljno radno mjesto može dovesti do nesreća.

b. **Ne radite s uređajem u okružju u kojem postoji opasnost od eksplozija - u kojem se nalaze zapaljive tekućine, plinovi ili prašina.** Električni alati proizvode iskre, koje mogu zapaliti prašinu ili pare.

c. **Djecu i druge osobe držite podalje tijekom korištenja električnog alata.** Kod otklona, možete izgubiti nadzor nad uređajem.

2. Električka sigurnost

a. **Priključni utikač uređaja mora odgovarati utičnici. Utikač se ne smije ni na koji način mijenjati. Ne rabite adapterski utikač s uzemljenim uređajima.** Nepromijenjeni utikači i utičnice smanjuju rizik od električnog udara.

b. **Izbjegavajte dodir s uzemljenim površinama, poput cijevi, grijanja, štednjaka i hladnjaka.** Postoji povećan rizik od električnog udara, ako je Vaše tijelo uzemljeno.

c. **Uređaj držite podalje od kiše ili vlage.** Prodiranje vode u električni uređaj povećava rizik od električnog udara.

d. **Ne rabite kabel u druge svrhe, kako biste npr. vukli uređaj, objesili ga ili da biste izvukli utikač iz utičnice. Kabel držite podalje od vrućine, ulja, oštrih rubova ili pokretljivih dijelova uređaja.** Oštećeni ili zapleteni kablovi povećavaju rizik od električnog udara.

e. **Kada s električnim uređajem radite na otvorenom, uvijek rabite samo onaj produžni kabel, koji je predviđen za uporabu na otvorenom.** Primjena produžnog kabla namijenjenog za uporabu na otvorenom, smanjuje rizik od električnog udara.

f. **Ukoliko se ne može izbjeći uporaba električnog alata u mokrom okružju, koristite FI-sklopku.** Uporaba FI-sklopke smanjuje rizik od električnog udara.

3. Sigurnost osoba

a. **Budite pažljivi, pazite što radite i usredotočite se na rad s električnim alatom. Ne rabite uređaj, ako ste umorni ili pod utjecajem droga, alkohola ili lijekova.** Trenutak nepažnje tijekom rada s uređajem može dovesti do ozbiljnih ozljeda.

b. **Nosite osobnu zaštitnu opremu i uvijek nosite zaštitne naočale.** Nošenje osobne zaštitne opreme poput maski za prašinu, nesklizajućih zaštitnih rukavica, zaštitne kacige ili slušalica, s obzirom na vrstu i primjenu električnog uređaja, smanjuje rizik od ozljeda.

c. **Izbjegavajte nenadzirano uključivanje. Uvjerite se da je električni alat isključen, prije no što ga priključite na struju i/ili aku, prije no što ga uzmete ili nosite.** Ako uređaj nosite s prstom na sklopci ili ako uključeni uređaj spajate na struju, može doći do nesreća.

d. **Uklonite uređaj za namještanje ili vijčani ključ, prije nego uključite uređaj.** Alat ili ključ koji dođe u dodir s okretajućim dijelovima uređaja, može izavati ozljede.

e. **Spriječite nenormalne položaje tijela. Pazite na ispravan i siguran položaj tijela i u svakom času održavajte ravnotežu.** Tako ćete u neočekivanim situacijama bolje nadzirati električni uređaj.

f. **Nosite primjerenu odjeću. Ne nosite široku odjeću ili nakit. Kosu, odjeću i rukavice držite podalje od pokretnih dijelova.** Pokretni dijelovi, naime, mogu zahvatiti opuštenu odjeću, nakit ili dugu kosu.

g. **Kada se montiraju usisni ili prihvatni uređaji, pazite da su priključeni i ispravno uporabljeni.** Primjena takvih uređaja smanjuje opasnosti od prašine.
h. **Nemojte se uljuljati u lažnu sigurnost i zanemariti sigurnosna pravila za električne alate, iako ste nakon višestruke uporabe dobro upoznati s radom električnog alata.** Nepažljivo postupanje može u djeliću sekunde dovesti do teških ozljeda.

4. Uporaba i rukovanje električnim alatima

a. **Ne preopterećujte uređaj. Za Vaš rad rabite odgovarajući električni alat.** S odgovarajućim električnim alatom radite bolje i sigurnije u navedenom radnom području.
b. **Ne rabite električni uređaj, čija je sklopka pokvarena.** Električni alat, koji se više ne može uključiti ili isključiti, je opasan i mora se popravljati.
c. **Prije namještanja uređaja, zamjene dijelova pribora ili odlaganja uređaja, izvucite utikač iz utičnice i/ili uklonite aku.** Ova mjera opreza sprečava iznenadno pokretanje uređaja.
d. **Električne alate koji nisu u uporabi, spremite van dosega djece. Ne dopuštajte uporabu uređaja osobama koje nisu upoznate s uređajem, ili nisu pročitale naputke.** Električni su alati opasni, ako ih rabe neiskusne osobe.
e. **Brižno održavajte uređaj. Provjeravajte da li dijelovi uređaja funkcioniraju besprijekorno i da se ne stežu ili da su dijelovi slomljeni ili tako oštećeni da narušavaju funkciju uređaja. Popravite oštećene dijelove prije uporabe uređaja.** Mnoge su nesreće nastale lošim održavanjem električnog alata.
f. **Alat za rezanje održavajte oštrim i čistim.** Brižno čuvani alati za rezanje sa oštrim rubovima za rezanje manje se zapetljavaju i mogu se lakše voditi.
g. **Ovaj električni alat, pribor, umetnuti alat itd. rabite u skladu s ovim naputcima te kako je posebno propisano za ovu vrstu uređaja. Pritom imajte na umu radne uvjete, kao i djelatnost koja se izvodi.** Uporaba električnog alata u druge svrhe od onih predviđenih, može dovesti do opisanih situacija.
h. **Održavajte ručke i površine za držanje suhim, čistim i bez ulja i masti.** Klizave drške ili površine koje držite ne omogućavaju sigurno rukovanje i kontrolu električnog alata u nepredviđenim situacijama.

5. Uporaba i rukovanje aku alatima

a. **Aku-baterije punite samo u uređajima za punjenje koji su preporučani od strane proizvođača.** Kod uređaja za punjenje koji je prikladan za određeni tip aku-baterija, postoji opasnost od požara kada se rabi za druge aku-baterije.
b. **Rabite samo odgovarajuće aku-baterije u električnim alatima.** Uporaba drugih aku-baterija može izazvati ozljede i opasnost od požara.
c. **Udaljite aku-baterije od klamerica, kovanica, ključeva, čavli, vijaka ili drugih mali metalnih predmeta koji bi mogli prouzročiti premoštavanje kontakta.** Kratki spoj između aku-baterija može imati za posljedicu opekotine ili vatru.

d. **Kod pogrešne primjene može izaći tečnost iz aku-baterija. Izbjegavajte kontakt sa time. Kod nenamjernog kontakta isperite sa vodom. Ukoliko u oči dospije tekućina odmah dodatno zatražite liječničku pomoć.** Tečnost iz aku-baterija može izazvati iritaciju kože ili opekotine.
e. **Nemojte koristiti oštećenu ili preinačenu aku bateriju.** Oštećene ili preinačene baterije mogu se ponašati nepredvidljivo i dovesti do požara, eksplozije.
f. **Ne izlažite aku bateriju vatri ili visokim temperaturama.** Vatra ili previsoke temperature iznad 130 °C mogu izazvati eksploziju.

6. Servis

a. **Neka Vaš uređaj popravljaju samo stručne osobe i samo s izvornim zamjenskim dijelovima.** Tako se pazi da sigurnost uređaja ostaje prisutna.
b. **Nikada ne održavajte oštećene aku baterije.** Svako održavanje aku baterija smije izvoditi samo proizvođač ili ovlašteni servisni centri.
c. Redovito čišćenje, održavanje i podmazivanje doprinosi duljem vijeku trajanja električnog alata.

7. Posebne sigurnosne upute za električnu lančanu pilu

a. **Pri uključenoj pili držite sve dijelove tijela podalje od lanca pile. Uvjerite se prije pokretanja pile, da lanac pile ništa ne dodiruje.** Trenutak nesmotrenosti pri radu s lančanom pilom može dovesti do toga da lanac pile zahvati odjeću ili dijelove tijela.
b. **Lančanu pilu uvijek držite svojom desnom rukom za stražnju ručku, a lijevom rukom za prednju ručku.** Držanje lančane pile na obrnut način povećava opasnost od ozljeda i ne smije se primjenjivati.
c. **Nosite zaštitne naočale i štitnike za uši. Preporučuje se daljnja zaštitna oprema za glavu, ruke, noge i stopala.** Odgovarajuća zaštitna odjeća smanjuje opasnost od ozljeda uslijed iverja koje leti uokolo i od slučajnog dodirivanja lanca pile.
d. **Ne radite s lančanom pilom na stablu.** Kod rada na stablu postoji opasnost od ozljeda.
e. **Uvijek obratite pozornost na čvrst oslonac i lančanu pilu koristite samo ako se nalazite na čvrstom, sigurnom i ravnom tlu.** Klizava podloga ili nestabilne površine za stajanje kao što su npr. ljestve mogu dovesti do gubitka ravnoteže ili do gubljenja kontrole nad lančanom pilom.
f. **Prilikom rezanja neke napete grane imajte na umu da se ona može odbiti nazad.** Kad se oslobodi napetost u drvenim vlaknima, napeta grana može pogoditi rukovatelja i/ili oduzeti mu kontrolu nad lančanom pilom.
g. **Budite osobito oprezni pri rezanju niskog grmlja i mladih stabala.** Tanak materijal može se zaplesti u lanac pile i udariti po Vama ili Vas izbaciti iz ravnoteže.
h. **Lančanu pilu nosite na prednjoj ručki u isključenom stanju s lancem pile okrenutim od Vašeg tijela. Na lančanu pilu kod transporta ili čuvanja uvijek navucite zaštitnu navlaku.** Pažljivo postupanje s lančanom pilom smanjuje vjerojatnost nehotičnog doticanja lanca pile koji se nalazi u pokretu.

i. **Pridržavajte se uputa za podmazivanje, zatezanje lanca i zamjenu pribora.** Nestručno zategnut ili podmazan lanac može puknuti ili povećati opasnost o povratnog udara.

j. **Održavajte ručku suhom, bez ulja i masti.** Zamaštene ili zauljene ručke su skliske i dovode do gubitka kontrole.

k. **Pilite samo drvo. Lančanu pilu nemojte koristiti za radove, za koje nije namijenjena - na primjer: Lančanu pilu nemojte koristiti za rezanje plastike, zidova ili građevinskih materijala, koji nisu od drveta.** Primjena lančane pile za radove koji nisu u skladu s njenom namjenom može dovesti do opasnih situacija.

l. **Uzroci i sprječavanje povratnog udara:** Povratni udar može nastupiti, ako vrh vodilice dodirne neki predmet ili ako se drvo savije a lanac pile zaglavi u lancu pile. Dodirivanje sa vrhom vodilice u nekim slučajevima može dovesti do neočekivane reakcije usmjerene unatrag, u kojoj se vodilica vitla prema gore i u pravcu poslužitelja. Zaglavljivanje lanca pile na gornjem rubu vodilice, šipku jako može gurnuti u pravcu poslužitelja. Svaka od tih reakcija može dovesti do toga, da izgubite kontrolu nad pilom i da zadobijete teške ozljede. Nemojte se isključivo oslanjati na sigurnosne naprave ugrađene u lančanoj pili. Kao korisnik lančane pile biste trebali poduzeti različite mjere kako biste mogli raditi bez nezgoda i ozljeda. Povratni udar je posljedica pogrešnog rukovanja električnog alata. On može biti spriječen uz pomoć mjera koje su opisane u sljedećem tekstu:
   - **Čvrsto držite lančanu pilu objema rukama, obuhvaćajući njene ručke palcem i prstima. Tijelo i ruke postavite tako da možete odoljeti silama povratnog udara.** Ako se poduzmu prikladne mjere, poslužitelj može kontrolirati snagu povratnog udara.
   - **Izbjegavajte abnormalno držanje tijela i ne pilite na visini iznad visine ramena.** Time se izbjegava nehotično doticanje vrha vodilice pile i omogućava bolja kontrola lančane pile u neočekivanim situacijama.
   - **Uvijek koristite zamjensku vodilicu i lance pile propisane od proizvođača.** Pogrešne zamjenske vodilice i lanci pile mogu dovesti do pucanja lanca i/ili povratnog udara.
   - **Pridržavajte se uputa proizvođača koje vrijede za oštrenje i održavanje lanca pile.** Preniski dubinski graničnici povećavaju naklonost ka povratnim udarima.

Montaža vodilice i lanca pile

- Stavite pilu za grane na ravnu površinu.
- Okrenite blokadu poklopca lančanika (10) suprotno od smjera kazaljke na satu kako biste uklonili poklopac lančanika (2).

- Stavite novi lanac oko vodilice, duž gornjeg utora vodilice i oko nepokrivenog dijela vodilice. Vodite računa o tome da rezni bridovi lanca budu usmjereni u dobrom smjeru. Pozicionirajte lanac tako da rezni bridovi gore na vodilici pokazuju prema nepokrivenom dijelu vodilice.
- Montirajte vodilicu (s novim lancem pile) na zateznicu, pri čemu lanac mora biti položen oko lančanika tako da vodilica stane u položaj prikazan na slici 2a.
- Ponovno stavite poklopac lančanika (2) na lančanu pilu i zategnite blokadu poklopca lančanika (10).
- Okrenite vijak za namještanje zategnutosti (pomoću isporučenog odvijača) kako biste ispravno na-mjestili zategnutost lanca (vidi sliku 2b).

Sl. 2a

Sl. 2b

Zatezanje lanca pile

- Vijak za pričvršćivanje otpustite za oko 1-2 obrtaja.
- Zupčanik za zatezanje lanca okrenite u smjeru kazaljke na satu sve dok nije postignuta ispravna zategnutost lanca.
- Ispravna zategnutost je postignuta, kad se lanac na sredini mača može zadignuti za približno 3-4 mm.
- Vijak za pričvršćivanje bez pritiska čvrsto pritegnite rukom. Nemojte upotrebljavati nikakav alat.
- Provjerite naliježu li sve karike lanca ispravno u utoru vodilice.

Podmazivanje lanca

Podmazujte lanac pile u redovitim intervalima tako što ćete ukloniti poklopac i uz pomoć kapaljke nanijeti nekoliko kapljica ulja na lanac pile.

Rad s akumulatorskom pilom za grane

Prije nego počnete s rezanjem

- Uvjerite se da blokada uključivanja radi ispravno.
- Uvjerite se da vodilica nije oštećena, izobličena ili jako istrošena. Dodatne informacije pronaći ćete u odlomku 6.2.
- Uvjerite se da je lanac pile izoštren i pravilno montiran s ispravnom zategnutošću.
- Uvjerite se da je akumulator dovoljno napunjen i pravilno ugrađen.

Prije puštanja u pogon:

- Lanac mora biti ispravno zategnut.
- Spremnika za ulje mora biti napunjen.
- Kočnica lanca mora biti otpuštena.
- Nosite rukavice, zaštitnu odjeću i šljem sa zaštitom lica.
- Uključite pilu.
- Lančanu motornu pilu postavite s graničnikom pandži na predmet koji namjeravate obrađivati (drvo).
- Obratite pozornost na sigurnosne odredbe.
- Redovno održavajte lanac pile i mač.
- Lanac pile s vremena na vrijeme naknadno zategnite.
- Mač okrenite nakon dulje uporabe te prilikom zamjene lanca pile. Na taj način osiguravate ravnomjerno habanje utora na reznoj strani mača.

Primjena pile za grane

Postoji opasnost od povratnog udara!
Povratni udar pile može dovesti do porezotina koje za posljedicu mogu imati smrt!

Tehnike rezanja

- Pazite na stabilnost i ravnomjerno raspodijelite svoju tjelesnu težinu na obje noge.
- Počnite rezati kada lanac radi u punoj brzini.
- Rezanje izvršite tako da alat držite čvrsto na mjestu kako biste spriječili eventualno preskakanje ili proklizavanje.
- Nemojte upotrebljavati silu kod lančane pile, u protivnom se motor preopterećuje.
- Nastavite rezati sve dok ne provedete vodilicu potpuno kroz granu.
- OPREZ! Režite granu po granu.
- UPOZORENJE! Oprez od povratnog udarca.
- Kako biste tijekom piljenja zadržali potpunu kontrolu, smanjite pritisak na kraju rezanja, ali nemojte olabaviti ruke na ručkama alata.
- Lanac pile ne smije dodirivati pod ili druge predmete ni tijekom piljenja materijala ni nakon toga.
- Nakon rezanja pričekajte da se pila za grane zaustavi prije no što ćete je ukloniti.
- Kod piljenja na strmom terenu uvijek stojite u području iznad debla.

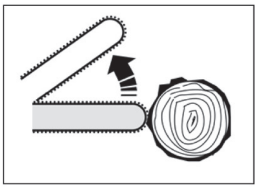

Povratni udar pile može nastupiti kad izradak blokira pilu ili kad vrh šine vodilice dodirne predmet.
Tako se može dogoditi, da se šina vodilica (mač) bez zadrške odbacuje u smjeru poslužitelja.

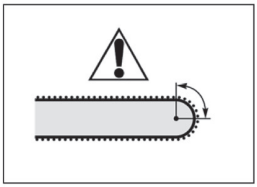

Zona reakcije povratnog udara nalazi se u području gornje četvrtine vrha šine.

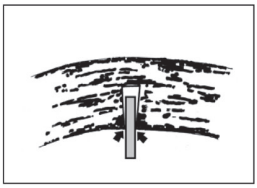

Opasnost koja nastaje zaglavljivanjem šine, npr. promjenom položaja prilikom radova na rušenju, ovdje se pojavljuju sile koje pod određenim okolnostima zatvaraju procjep reza.

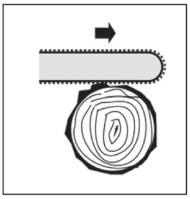

Opasnost od povratnog udara ili odvlačenja pile uslijed blokranja pile zuduž gornjeg odnosno donjeg ruba.

Radite sigurno i promišljeno

01. Nemojte NIKAD piliti s vrhom šine!
02. Pilite samo drvo i drvene predmete!
03. Radite oprezno i nemojte nikoga ugrožavati prilikom piljenja. Radite mirno i promišljeno!
04. Radite samo pri uvjetima dostatne vidljivosti i rasvjete!
05. Obratite pozornost na vrh šine!
06. Nemojte nikad piliti više izradaka odjednom!
07. Nemojte nikad piliti iznad visine ramena!
08. Ukoliko trebate nastaviti raditi na već prije započetom rezu, vodilicu (šino) vrlo opreznu uvedite u rez!
09. Radite samo s naoštrenim, ispravno zategnutim i nauljenim lancem!
10. Sigurno postavite kukasti graničnik pile.
11. Nemojte raditi stojeći na ljestvama!
12. Radite samo na čvrstim i stabilnim podlogama!

U produženom području rada motorne pile ne smije se nalaziti nijedan dio tijela!

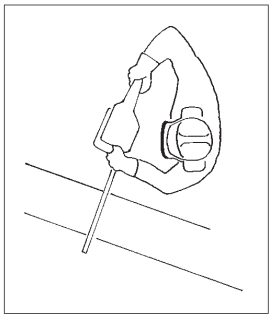

Upute za održavanje i njegu
POZOR! Sljedeće upute važe za uobičajene uvjete rada. Pri otežanim uvjetima, kao što su jaka prašina ili jako smolasto drvo, kao i duljem svakodnevnom radnom vremenu intervali se moraju odgovarajuće skratiti.

Oštrenje lanca pile
- Lanac pile trebate dati na održavanje od strane stručnog servisa.

Puštanje u pogon
Prilikom rada uvijek je potrebno nositi zaštitne naočale, zaštita organa sluha, zaštitne rukavice i čvrsta odjeća!

Uključivanje/isključivanje
- Za pokretanje lančane pile objema rukama čvrsto držite lančanu pilu i potom istovremeno pritisnite blokadu uključivanja (3) i poteznu ručicu motora (8).
- Za zaustavljanje lančane pile otpustite i blokadu uključivanja (3) i poteznu ručicu (8).

Održavanje
Schmierung der Führungsschiene und Kette
- Redovito podmazujte proizvod, preporučuje se svakih 10 radnih sati ili najmanje jedanput tjedno.
- Prije podmazivanja očistite vodilicu i lanac tvrdom četkom i suhom, čistom krpom.
- Nanesite ulje za podmazivanje uz pomoć isporučene mekane boce maziva na pojedine karike lanca. Zatim nanesite lubrikant u kapljicama na zglobove i vrhove zubaca.

Njega

- Za čišćenje plastičnih dijelova koristite vlažnu krpu. Nemojte koristiti sredstva za čišćenje, otapala Ili oštre predmete.
- Redovno oslobodite sve otvore za prozračivanje I pokretne dijelove od naslaga prašine pomoću mekane četke ili kista.
- Nakon duljeg rada demontirajte mač i lanac te ih očistite četkom i kistom.
- Zupčanik i pričvršćenje mača oslobodite od naslaga nečistoća i ulja pomoću četke ili kista.
- Uljnu mlaznicu očistite krpom.

Skladištenje

- Očistite proizvod i uklonite akumulator prije skladištenja.
- Napunite akumulator prije skladištenja. Kod dužeg skladištenja punite akumulator svaka 3 mjeseca.
- Montirajte zaštitnu navlaku tako da pokriva cijelu vodilicu.
- Čuvajte proizvod, upute za uporabu i pribor (ako postoji) u originalnom pakiranju.
- Skladištite proizvod u čistom okruženju u kojem se neće smrznuti ili postati prevruć (iznad +45 °C).
- Čuvajte proizvod izvan dohvata djece (npr. zaključajte ga).

Istrošeni električni uređaji, alati i zaštita okoliša

Ako Vaši električni uređaji i alati jednog dana postanu tako istrošeni da ih je potrebno zamijeniti ili Vam više nisu potrebni, imajte na umu zaštitu okoliša. Električni uređaji i alati ne spadaju u obično kućno smeće, nego ih se može ponovno iskoristiti na ekološki način.

Važni napuci

Posebni otpad, ne bacati u kućno smeće.

Ne bacati u vodu - postoji opasnost po život

Ne bacati u vatru

Okolna temperatura maksimalno 50 °C

„Zelena točka“ (prijatelj okoliša)

JAMSTVO

Jamstvo je osigurano u skladu s odgovarajućim nacionalnim zakonskim jamstvima/ odredbama o jamstvu u kojima je proizvod kupljen.
Ne može se jamčiti za štete ili nedostatke nastale zbog nepravilne uporabe prodanih proizvoda.
Ako nastupi problem ili nedostatak, obratite se uvijek najbližem ugovornom trgovcu. Vaš ugovorni trgovac većinom će problem ili pogrešku moći neposredno otkloniti.

Izuzeti iz jamstva su:

- Baterije
- Cjelokupan pribor (kao npr.: uređaji za punjenje i sl.)
- Istrošeni dijelovi (npr. grafitne četke, prekidači, kabele, brtve i sl.)
- Neodgovarajuća ili nepravilna upotreba
- Neispravno puštanje u pogon od vlasnika ili treće strane
- Popravak ili zamjena dijelova
- Nedostaci zbog nepravilne upotrebe, uobičajenog trošenja ili nedovoljnog
- održavanja i njege.
- Proizvodi koji se koriste za komercijalne, profesionalne ili najamne svrhe.
- Oštećenja koja su nastala nepridržavanjem uputa za uporabu.

Vaše pravo na jamstvo može biti priznato samo kada:

- možete predočiti potvrdu o kupnji (datum kupnje) u obliku blagajničkog bona
- je garantni list potpuno ispunjen
- na uređaju nisu izvršene popravke i/ili zamjene komponenti od strane trećih osoba
- uređaj nije korišten na nenamjenski način
- nije u pitanju viša sila
- postoji opis kvara

Jamstvene odredbe vrijede zajedno s našim uvjetima isporuke i prodaje.

EU Izjava o sukladnosti

Proizvođač / Ovlašteni zastupnik:

AHS GmbH
Uhlandstraße 50
4600 Wels · Austria
office@ahs-net.at

Proizvod

Akumulatorska pila za grane
WB 18V-AAS CPF

Ovim putem izjavljujemo pod vlastitom odgovornošću da gore opisani uređaj zbog svog dizajna i konstrukcije, uzimajući u obzir dolje navedene norme, kao i u verzijama koje smo stavili na tržište, ispunjava sve zahtjeve dolje navedenih Direktiva.
U slučaju izmjene koja nije dogovorena s nama, ova izjava gubi valjanost. Tehnička dokumentacija se može dobiti kod potpisnika.

Direktive:

- 2006/42/EG
- 2014/30/EU

Norme:

- EN IEC 55014-1:2021
- EN IEC 55014-2:2021
- EN 62841-1:2015 + A11:2022
- EN ISO 12100:2010

Wels, 01. 05. 2023

Klaus Estfeller, CEO
AHS GmbH, Uhlandstraße 50, A-4600 Wels, Austria

MK

ВИ ЧЕСТИТАМЕ ЗА КУПУВАЊЕТО НА АКУМУЛАТОРСКА ПИЛА ЗА СЕЧЕЊЕ ГРАНКИ ОД WORKERS BEST CORDLESS POWER FAMILY

Пред да почнете со употреба, прочитајте го упатството за употреба. Во упатството за употреба обрнете внимание на безбедносните упатства.

ОПИС НА ПРОИЗВОДОТ

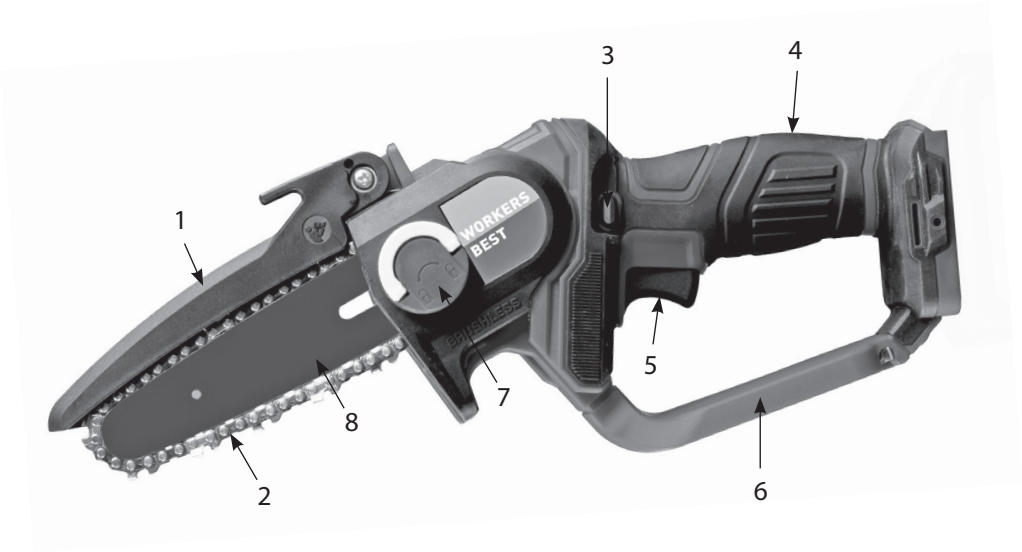

01. Штитник за синџирот
02. Синџир
03. Блокатор за вклучување
04. Држач
05. Прекинувач за вклучување/исклучување
06. Заден штитник за раце
07. Капак на запченикот
08. Шина за водење

Технички податоци

Напојување за моторот:	18 V d.c.
Макс. брзина на работа во празно:	4.9 m/s
Должина на мачот:	152 mm
Максимална должина на сечење:	120 mm
Степен на бучавост (LPA):	82 dB(A)
Несигурност KPA:	3 dB(A)
Степен на јачина на бучавост (LWA):	90 dB(A)
Несигурност (KWA):	3 dB(A)
Несигурност K	1.5 m/s²
Тежина	1.2 kg
Класа на заштита	IPX0
Носете заштита за уши, заштитни очила и ракавици	
Заштита од влага	
Прочитајте го упатството за употреба	

AHS GmbH · Uhlandstraße 50, A-4600 Wels · office@ahs-net.at

Пред пуштање во погон

Проверете дали уредот и кабелот функционираат непречено и дали тие се во сигурна оперативна состојба. Контролирајте ја функцијата за подмачкување на синџирот и количината на маслото. Проверете ја затегнатоста на синџирот и функцијата на сопирачката за синџирот.

Сите безбедносни и заштитни уреди мора да бидат соодветно монтирани и да се наоѓаат на своето место пред да се стартува машината.

Пила за сечење гранки да може да се движи непречено.

При сечење на дрвен материјал кој што претходно бил третиран или обработен на одреден начин, мора да се внимава на клинци, шрафови и сл. Отстранете ги сите страни тела пред да почнете со работа.

Пред да ја стартувате пилата, уверете се дека синџирот на пилата е во ред и дека сите подвижни делови на машината можат непречено да се движат.

Предупредување! Ако постои каков било сомнеж во однос на работењето со оваа пила, побарајте помош од стручно лице во овластен сервис. Претпоставките се опасни по живот!

Предвидена употреба

Оваа пила за сечење гранки е наменета за домашна надворешна употреба за сечење дрва, вклучително гранки, трупци и греди, чијшто дијаметар се одредува според должината на сечење на шината за водење. Алатката не е соодветна за кутнување дрвја или други примени, како сечење градежно дрво, пластика или храна.

Употребувајте ја машината согласно нејзината намена! Секое користење, кое што не е во рамките на предвидената намена, не е во согласност со намената. За повредите од секаков тип или за штетите кои настанале поради тоа, одговорен ќе биде корисникот, а не производителот.

Нашите уреди не се наменети за користење во работилници, занаетчиство или во индустрија. Ако уредот се користи во работилница, занаетчиски погон или индустриски погон, тогаш гаранцијата нема да важи.

При користењето на уредите мора да се запазат одредени безбедносни прописи за да се спречат повреди и оштетувања. Затоа прочитајте говнимателно упатството за употреба/безбедносните упатства. Чувајте ги внимателно со цел информациите да ви стојат на располагање во секое време. Ако го дадете уредот на други лица, дадете им го и упатството за употреба/безбедносните упатсва. Не преземаме одговорност за несреќи или штети кои настанале како резултат на непочитувањето на ова упатство или на безбедносните упатства.

Општи безбедносни упатства

Внимание! Прочитајте ги следниве упатства. Непочитувањето на подолу наведените упатства може да предизвика електричен удар, пожар и/или тешки повреди. Подолу употребениот поим „електрична алатка„ се однесува на електрични алатки со погон на електрична струја (со електричен кабел) и на електрични алатки со погон на акумулаторска батерија (без мрежен кабелl).

Чувајте ги добро овие упатства!

1. **Работно место**

a. **Работната област да биде чиста и добро осветлена.** Нередот и неосветлената работна област може да доведат до повреди.

b. **Не го користете уредот во околина во која што постои опасност од експлозија, односно во која што се наоѓаат запалливи течности, гасови или честички.** Од електричните алатки излегуваат искри кои што може да ги запалат честичките или пареата.

c. **Бидете оддалечени од деца и други лица додека ја користите електричната¬алатка.** Ако ви го одвлечат вниманието може да изгубите контрола врз уредот.

2. Електрична безбедност

a. **Приклучокот на уредот мора да биде соодветен за дозната. Приклучокот не смее да се промени на ниту еден начин. Не користете приклучок со адаптер заедно со заземјени уреди.** Непроменетиот приклучок и соодветните дозни го намалуваат ризикот од електричен удар.

b. **Избегнувајте контакт со заземјени површини, како цевки, парно, електричен шпорет и фрижидер.** Постои поголем ризик од електричен удар ако вашето тело е заземјено.

c. **Уредот држете го настрана од дожд или влага.** Навлегувањето на вода во електричниот уред го зголемува ризикот од елкетричен удар.

d. **Не ја менувајте намената на кабелот за да го носите уредот, да го закачите или за да го извлечете приклучокот од дозната. Кабелот држете го настрана од топлина, масло, остри рабови или од подвижните делови на уредот.** Оштетениот или замрсениот кабел го зголемува ризикот од електричен удар.

e. **Кога со електричниот уред работите на отворено, користете продолжен кабел кој што е исто така наменет за надворешна употреба.** Користењето на продолжен кабел за надворешна употреба го намалува ризикот од електричен уред.

f. **Ако не може да се избегне користење на уредот во влажна средина, користете заштитен уред за диференцијална струја.** Употребата на заштитен уред за диференцијална струја го намалува ризикот од електричен удар.

3. Безбедност на лица

a. **Бидете внимателни, внимавајте како постапувате и свесно пристапете и на работата со електрична алатка. Не користете го уредот кога сте уморни или пак под влијание на дроги, алкохол или лекарства.** Само еден момент на невнимание при користењето на уредот може да доведе до сериозни повреди.

b. **Секогаш носете опрема за лична заштита и заштитни очила.** Носењето на опрема за лична заштита како маска против прашина, чевли кои не се лизгаат, заштитен шлем или заштита за уши во зависност од видот и намената на електричната алатка, го намалува ризикот од повреди.

c. **Избегнувајте непланирано користење. Уверете се дека електричната алатка е исклучена пред да ја приклучите на напојувањето со електрична енергија/на акумулаторската батерија или пред да ја подигнете или носите.** Ако при носењето на уредот прстот ви стои на прекинувачот или ако претходно вклучениот уред го приклучите на напојувањето со електрична енергија, може да настане несреќа.

d. **Пред да го вклучите уредот, отстранете ги сите алатки за прилагодување или клучевите за зашрафување.** Алатка или клуч, кои се наоѓаат на дел од уредот кој што ротира, може да доведат до несреќа.

e. Избегнувајте неприродно држење на телото. Погрижете се да стоите во сигурна положба и држете рамнотежа. **На тој начин можете подобро да ја контролирате електричната алатка во непредвиливи ситуации.**

f. **Носете соодветна облека. Не носете широка облека или накит. Косата, облеката и ракавиците држете ги понастрана од подвижните делови.** Широката облека, накитот и долгата коса може да бидат зафатени од подвижните делови.

g. **Кога се монтираат уредот за смукање на прашина и корпата, осигуратјте се дека тие се прицврстени и правилно се користат.** Користењето на овие уреди ги намалува опасностите од прашина.
h. **Не користете ја алатката кога безбедноста е нарушена и не прекршувајте ги безбедносните правила за електричната алатка дури и ако сте запознаени со алатката поради претходно користење.** Невнимателното ракување може да предизвика сериозни повреди за дел од секунда.

4. Употреба на и управување со електричната алатка

a. **Не преоптеретувајте го уредот. За вашата работа користете ја електричната алатка со соодветна намена.** Со соодветната електрична алатка ќе работите подобро и посигурно во дадената работна област.
b. **Не користете електрична алатка чиј што прекинувач е дефектен.** Електричната алатка која што повеќе не може да се вклучува или исклучува е опасна и мора да се однесе на поправка.
c. **Извлечете го приклучокот од дозната и/или отстранете ја акумулаторската батерија пред да правите прилагодување на уредот, менување на додатоците или складирање на уредот.** Оваа безбедносна мерка го спречува непланираното вклучување на уредот.
d. **Електричните алатки што не ги користите, чувајте ги надвор од дофат на деца. Не дозволувајте користење на уредот од страна на лица кои не се запознаени со начинот на работа на уредот или пак ги немаат прочитано овие упатства.** Електричните алатки се опасни кога се користат од страна на неискусни лица.
e. **Внимателно негувајте го уредот. Контролирајте дали подвижните делови на уредот функционираат беспрекорно и не закачуваат, дали се скршени или оштетени некои делови кои што влијаат на функционирањето на уредот.** Оштетените делови сменете ги пред повторно да го користите уредот. Многу несреќи настануваат поради лошо одржување на електричните алатки.
f. **Алатките за сечење чувајте ги остри и чисти.** Грижливо негуваните алатки за¬сечење со остри рабови на сечилата помалку се блокираат и се полесни за управување.
g. **Електричната алатка, додатоците, алатките за вградување и сл. користете ги согласно овие упатства и на начин пропишан за овој специјален тип уред. При тоа земете ги предвид работните услови и работата која треба да ја реализирате.** Користењето електрични алатки за други намени различни од предвидената може да доведе до опасни ситуации.
h. **Рачките и нивните површини треба да бидат суви, чисти и незагадени со масло и маснотии.** Лизгавите рачки и делови за држење спречуваат безбедно ракување и контрола на електричната алатка во непредвидени ситуации.

5. Употреба и управување со алатката со акумулаторска батерија

a. **Акумулаторските батерии полнете ги само со уреди за полнење кои се препорачани од производителот.** Кај уредот за полнење којшто е наменет за одреден вид акумулаторска батерија постои опасност од пожар ако тој се користи за други акумулаторски батерии.

b. **За електричните алатки користете ги само акумулаторските батерии кои се предвидени за нивната употреба.** Користењето други акумулаторски батерии може да доведе до повреди и опасност од пожар.
c. **Акумулаторската батерија која што не ја користите, држете ја настрана од хефталици, монети, клучеви, игли, шрафови или други мали метални предмети коишто можат да предизвикаат премостување на контактите.** Краткиот спој помеѓу контактите на акумулаторската батерија може да предизвика изгореници или пожар.
d. **При погрешна употреба може да истече течност од акумулаторската батерија. Избегнувајте контакт со неа. Во случај на контакт исплакнете со вода. Ако течноста навлезе во очите, побарајте лекарска помош.** Течностите кои истекуваат од акумулаторската батерија може да предизвикаат иритација на кожата или изгореници.
e. **Не користете оштетени или изменети акумулаторски батерии.** Оштетените или изменетите акумулаторски батерии може да работат непредвидено и да предизвикаат пожар, експлозија или опасност за повреди.
f. **Не изложувајте ја акумулаторската батерија на оган или превисоки температури.** Пожарот или температурите над 130 °C може да предизвикаат експлозија.

6. Сервисирање

a. **Поправките на уредот да се вршат од страна на квалификуван стручен персонал и со оригинални резервни делови.** На тој начин се обезбедува задржување на безбедноста на уредот.
2. **Никогаш не одржувајте оштетена акумулаторска батерија.** Сето одржување на акумулаторската батерија треба да го изведува само производителот или овластена сервис.
c. Редовното чистење, тековното одржување и подмачкувањето овозможуваат подолг период на експлоатација на електричната алатка.

7. Специјални безбедносни упатства за електрични пили

a. **Кога пилата е вклучена, стојте настрана од синџирот на пилата. Пред да ја вклучите пилата, уверете се дека синџирот на пилата не допира ништо.** При работа со пила, само еден момент на невнимание може да предизвика зафаќање на облеката или дел од телото со синџирот.
b. **Пилата секогаш држете ја за задниот држач со десната рака и за предниот држач со левата рака.** Држењето на пилата во обратен правец го зголемува ризикот од повреди и не смее да се применува.
c. **Носете заштитни очила и заштита за уши. Се препорачува и останата заштитна опрема за главата, рацете, нозете и стапалата.** Соодветната заштитна облека ја намалува опасноста од повреди од материјалот кој може да излета и од случајното допирање на синџирот.
d. **Не користете ја пилата за сечење на дрво.** При сечењето на дрво постои опасност од повреди.
e. **Секогаш држете рамнотежа и пилата користете ја само кога стоите на цврста, сигурна и рамна подлога.** Лизгавата подлога и нестабилната површина за стоење, како на пример скали, може да доведе до губење на рамнотежата или

пак до губење на контролата врз пилата.

f. **Кога сечете затегната гранка, имајте предвид дека таа тежнее да се врати назад.** Кога ќе се ослободи отпорот на дрвените влакна, затегнатата гранка може да го погоди лицето кое работи и/или пак да ја поремети контролата врз пилата.

g. **Бидете особено внимателни при сечењето грмушки и млади дрвца.** Тенкиот материјал може да се заглави во синџирот на пилата и да ве удри или пак да доведе до губење на рамнотежата.

h. **Пилата носете ја држејќи ја за предниот држач при што синџирот на пилата ќе биде свртен спротивно на вашето тело. При транспорт или складирање на пилата, секогаш повлечете го безбедносниот капак.** Внимателното ракување со пилата ја намалува веројатноста од случајно допирање на подвижниот синџир на пилата.

i. **Почитувајте ги упатствата за подмачкување, затегнување на синџирот и менувањето на деловите.** Несоодветно затегнатиот синџир или несоодветно подмачканиот синџир може или да се скине или да го зголеми ризикот од повратен удар.

j. **Држачите да бидат суви, чисти и незагадени со масло и маснотии.** Замастените, мрсните држачи се лизгави и доведуваат до губење контрола.

k. **Сечете само дрвен материјал. Пилата не користете ја за работи за кои што не е наменета - пример: Не користете ја пилата за сечење пластика, ѕидани површини или градежни материјали кои што не се направени од дрво.** Користењето на пилата за работи за кои што не е наменета може да доведе до опасни ситуации.

l. **Причини за избегнување на повратен удар:** Повратен удар може да се појави ако врвот на шината за водење допре предмет или ако дрвениот материјал се свитка и синџирот на пилата се заглави во направениот засек. Допирот со врвот на шината може во одредени случаи да доведе до неочекувана реакција, насочена кон назад при што шината за водење ќе се придвижи нагоре и во правец на лицето што работи. Заглавувањето на синџирот на пилата на горниот дел на шината за водење може многу брзо да ја насочи шината во правец на лицето што работи. Секоја од овие реакции може да доведе до губење на контролата врз пилата и тешки повреди. Не потпирајте се само на безбедносните уреди што се вградени во пилата. Како корисник на пила треба да преземете различни мерки за да можете да работите без да предизвикате несреќа и без да се повредите. Повратниот удар е последица на погрешно или неправилно користење на електричната алатка. Тој може да се спречи со помош на мерките за претпазливост опишани подолу:

- **Пилата секогаш држете ја цврсто со двете раце при што палците и прстите треба целосно да ги обвиткуваат држачите на пилата. Телото и рацете држете ги во положба во која што можете да се справите со силата на повратниот удар.** Ако се преземаат соодветни мерки, корисникот ќе може да ја совлада силата на повратниот удар.
- **Избегнувајте неприродно држење на телото и не сечете на висина која што ја надминува висината на вашите рамена.** На тој начин ќе се избегне

случајниот допир со врвот на шината и ќе се овозможи подобра контрола врз пилата во неочекувани ситуации.

- **Секогаш користете ги резервните шини и синџири препорачани од производителот.** Несоодветните резервни шини и синџири може да предизвикаат кинење на синџирот и/или повратен удар.
- **Придржувајте се на упатствата од производителот за остреење и одржување на синџирот на пилата.** Премалото ограничување на длабочината ја зголемува веројатноста за повратен удар.

Монтажа на шината за водење и синџирот на пилата

- Поставете ја пилата за сечење гранки на рамна површина.
- Завртете го механизмот за заклучување на капакот за запченикот (10) налево за да се отстрани капакот на запченикот (2).
- Поставете го новиот синџир околу шината за водење долж горниот жлеб на шината за водење и околу носот на шината за водење. Погрижете се рабовите за сечење на синџирот да се поставени во правилна насока. Позиционирајте го синџирот така што рабовите за сечење врз шината за водење ќе насочуваат кон носот на шината за водење.
- Со синџирот околу запченикот, монтирајте ја шината за водење (со новиот синџир за пила) на игличката за да одговара шината за водење во прикажаната позиција на сликата 2a.
- Вратете го капакот на запченикот (2) на пилата и затегнете го механизмот за заклучување на капакот за запченик (10).
- Завртете ја завртката за приспособување на затегнатоста (со добиениот шрафцигер) за соодветно да ја приспособите затегнатоста на синџирот (видете ја сл. 2b).

Сл. 2a

Сл. 2b

Затегнување на синџирот

- Разлабавете го шрафот за прицврстување со 1-2 вртења.
- Вртете го запченикот во правец на стрелките на часовникот додека да се постигне соодветно затегнување на синџирот.
- Соодветното затегнување е достигнато кога синџирот ќе се подигне околу 3-4 mm во средината на мачот.
- Зашрафете го шрафот за прицврстување со рака без да го притискате. Не користете алат.
- Проверете дали сите алки на синџирот лежат во жлебот за водење на мачот.

Подмачкување на синџирот

Редовно подмачкувајте го синџирот на пилата со отстранување на капакот и користење на пипета за да капнете неколку капки на синџирот на пила

Работа со акумулаторската пила за сечење гранки

Пред да започнете со сечење

- Stellen Sie sicher, dass die Einschaltsperre ordnungsgemäß funktioniert.
- Stellen Sie sicher, dass die Führungsschiene nicht beschädigt, verformt oder stark abgenutzt ist. Weitere Informationen finden Sie in Abschnitt 6.2.
- Stellen Sie sicher, dass die Sägekette geschärft und ordnungsgemäß mit der richtigen Spannung montiert ist.
- Stellen Sie sicher, dass der Akku ausreichend geladen und ordnungsgemäß installiert ist.

Пред пуштањето во погон, проверете го следново:

- Соодветното затегање на синџирот.
- Наполнет резервоар за масло.
- Ослободена сопирачка за синџирот.
- Носете ракавици, заштитна облека и шлем со заштита за лицето.
- Вклучете ја пилата.
- Пилата наместете ја колку што можете во порамна положба и во забецот за прицврстување на предметот кој што ќе го сечете (дрвен материјал).
- Почитувајте ги безбедносните одредби.
- Одржувајте ги синџирот и мачот
- Одвреме навреме затегнувајте го синџирот по потреба.
- Свртете го мачот по долго користење и при менувањето на синџирот. На тој начин ќе го изедначите абењето на жлебот на страната за сечење на мачот.

Користење на пилата за сечење гранки

Опасност од повратен удар!

Повратниот удар од пилата може да доведе до смртоносни исеченици!

Техники на сечење

- Погрижете се да стоите сигурно и распоредете ја телесната тежина рамномерно на двете нозе.
- Започнете со сечење кога синџирот се врти со полна брзина.
- Сечете со цврсто држење на алатката на место за да избегнете можно отскокнување и излизгување.
- Не применувајте сила на пилата, инаку моторот ќе се преоптовари.
- Продолжете да сечете додека шината за водење не е целосно вметната низ гранката.
- ПРЕТПАЗЛИВО! Сечете една гранка истовремено.
- ПРЕДУПРЕДУВАЊЕ! Внимавајте на повратни удари.

- За да имате целосна контрола кога сечете со пилата, ослободете го притисокот на крајот од сечењето без да го изгубите држењето на држачот на алатката.
- Пилата не смее да го допира подот или други материјали кога сечете низ материјалот или подоцна.
- По завршување на сечењето, почекајте пилата за сечење гранки да се смири пред да ја отстраните.
- Кога сечете на наклон, секогаш стојте во областа над дрвото.

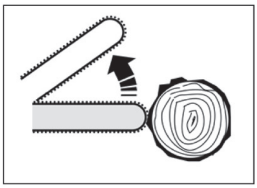

Повратен удар на пилата може да се појави ако материјалот го заглави синџирот или ако врвот на шината за водење допре некој предмет.
Притоа, може да се случи шината за водење (мачот) брзо да се придвижи во правец на лицето кое работи.

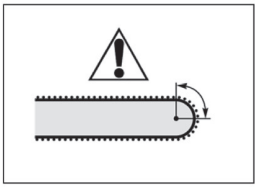

Реактивната зона на повратниот удар се наоѓа во делот околу горната четвртина на врвот на шината.

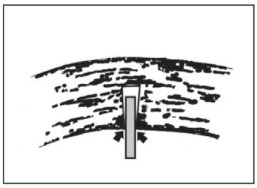

Опасност од заглавување на шината постои, на пример при менување на положбата на сечење; тука се појавуваат сили кои што може да го затворат засекот на пилата.

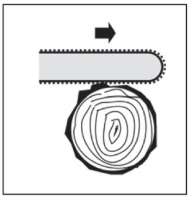

Опасност од повратен удар или повлекување на пилата поради заглавување на пилата по должина на горниот, односно по должина на долниот раб.

Работете безбедно и промислено

01. НИКОГАШ не сечете со врвот на шината!
02. Сечете само дрва и дрвени предмети!
03. Работете внимателно и не загрозувајте никого. Работете смирено и промислено!
04. Работете само кога има соодветни услови за гледање и осветлување!
05. Надгледувајте го врвот на шината!
06. Никогаш не сечете повеќе дрвени предмети или дрва во исто време!

07. Никогаш не сечете на висина поголема од висината на вашите рамена!
08. Ако треба да доработувате засек кој што веќе претходно сте го направиле, шината ставете ја во засекот со голема претпазливост!
09. Работете само со наострен, правилно затегнат и подмачкан синџир!
10. Наместете го резето за сопирање на пилата.
11. Не работете на скали!
12. Работете само на цврста и стабилна подлога!

Држете ги настрана сите делови на телото од продолжената област на сечење на синџирот на пилата!

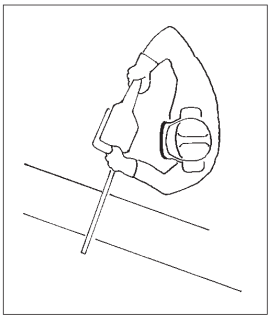

Упатства за одржување и нега

ВНИМАНИЕ! Следниве упатства важат за нормални услови на работа. Во отежнати услови, како голема количина на прашина или силно засмолени дрва како и долго работно време, интервалите треба соодветно да се намалат.

Острење на синџирот

- Синџирот дадете го на одржување во стручна работилница.

Пуштање во работа

За време на работа носете заштитни очила, заштита за уши, заштитни ракавици и соодветна работна облека!

Вклучување/исклучување

- За да ја стартувате пилата, држете ја со двете раце цврсто и притиснете ги потоа блокадата за вклучување (3) и активирачот на моторот (8) истовремено.
- За да ја прекинете пилата, ослободете ја блокадата за вклучување (3) и активирачот (8).

држување

Подмачкување на шината за водење и синџирот

- Подмачкувајте го производот редовно, се препорачува на секои 10 работни часа или барем еднаш седмично.
- Пред подмачкувањето, исчистете ги шината за водење и синџирот со тврда четка и сува, чиста крпа.
- Нанесете масло за подмачкување со добиеното шишенце за масло за подмачкување на секоја алка од синџирот. Потоа нанесете капки од средството за подмачкување и врвовите на запците.

ГРИЖА

- За чистењето на пластифицираните делови користете влажна крпа. Не користете средства за чистење, растворувачи или остри предмети.
- Редовно чистете ги отворите за вентилација и подвижните делови од наталожената прашина со фина четка или со мала четкичка.
- По подолго работење, демонтирајте ги мачот и синџирот и исчистете ги со четка или мала четкичка.
- Исчистете ја наталожената нечистотија и маслото врз запченикот и шрафовите на мачот со четка или мала четкичка.
- Прскалката за масло исчистете ја со крпа.

Складирање

- Исчистете го производот и отстранете ја акумулаторската батерија пред складирањето.
- Наполнете ја акумулаторската батерија пред складирањето. Полнете ја акумулаторската батерија при подолго складирање на секои 3 месеци.
- Монтирајте ја заштитната футрола така што целата шина за водење ќе биде прекриена.
- Чувајте ги производот, прирачникот и опремата (ако има) во својата оригинална амбалажа.
- Складирајте го производот во чиста средина каде што нема мраз или не е претопло (над +45 °C).
- Чувајте надвор од дофат на деца (на пример, под клуч).

Употребени алатки и заштита на животната средина

Алатките мора да се заменуваат доколку интензивно ги користите, или повеќе не ви се од корист. Алатките не се фрлаат со вообичаеното ѓубре од домаќинството. Наместо тоа тие можат да бидат искористени на начин кој не ја загадува животната средина.

Важни забелешки

Опасниот отпад не се фрла во Ѓубре од домаќинството

Собна температура најмногу 50 °C

Да не се фрла во вода - Опасност по живот

Зелен пункт

Да не се фрла во оган

ГАРАНЦИЈА

Гаранцијата е обезбедена во согласност со соодветните применливи државни законски гаранции / гаранциски одредби во кои е купен производот.
Не може да се издаде гаранција за штети или недостатоци кои произлегуваат од неправилна употреба на продадените производи.
Ако се појави проблем или недостаток, стапете во контакт прво со вашиот овластен дистрибутер. Вашиот овластен дистрибутер најчесто може директно да го отстрани проблемот или недостатокот.

Гаранцијата не опфаќа:

- Акумулаторски батерии
- Сите додатоци (како на пример: уреди за полнење и сл.)
- Делови што подлежат на абење (на пример: јаглени четкички, прекинувачи, кабли, заптивки и сл.)
- Несоодветна или неправилна употреба
- Неправилно пуштање во погон од страна на сопственикот или трето лице
- Поправка или замена на компоненти
- Дефекти поради неправилна употреба, при редовно абење или недостаток
- одржување и нега.
- Производи кои се користат за комерцијални, професионални цели или за изнајмување.
- Штети предизвикани од непочитување на упатството за употреба.

Вашето барање за гаранција се признава само ако:

- се приложи потврда за купувањето (датум на купување) во форма на сметка издадена на каса
- гарантниот лист е целосно пополнет
- не се направени поправки на уредот и/или замена на компоненти од трети лица
- уредот не се користел несоодветно
- нема виша сила
- ако е приложен опис на недостатокот

Одредбите на гаранцијата важат заедно со нашите услови за достава и продажба.

ЕУ изјава за усогласеност

Производител/овластен претставник:

AHS GmbH
Uhlandstraße 50
4600 Wels · Austria
office@ahs-net.at

Производ:

Акумулаторска пила за сечење гранкиw
WB 18V-AAS CPF

Изјавуваме под целосна наша одговорност дека машината опишана горе ги исполнува сите услови во наведените регулативи долу врз основа на својот дизајн, конструкција, како и врз основа на нејзините верзии коишто може да се пронајдат на пазарот.
Во случај на измени на уредот, коишто не се направени со наша согласност, оваа изјава ја губи важноста. Техничката документација може да се добие кај лицето потписник.

Регулативи:

- 2006/42/EG
- 2014/30/EU

Стандарди:

- EN IEC 55014-1:2021
- EN IEC 55014-2:2021
- EN 62841-1:2015 + A11:2022
- EN ISO 12100:2010

Wels, 01. 05. 2023

Klaus Estfeller, CEO
AHS GmbH, Uhlandstraße 50, A-4600 Wels, Austria

PL

SERDECZNIE GRATULUJEMY ZAKUPU AKUMULATOROWEJ PILARKI DO GAŁĘZI Z SERII WORKERS BEST CORDLESS POWER

Przed uruchomieniem urządzenia przeczytać poniższe zasady obsługi. Przestrzegać zasad bezpieczeństwa zawartych w niniejszej instrukcji obsługi.

OPIS PRODUKTU

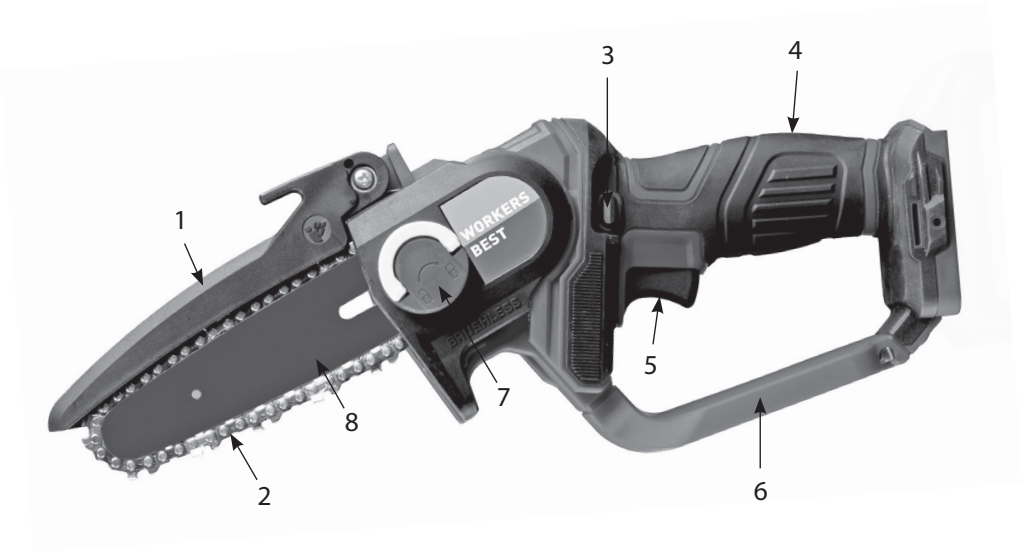

01. Osłona łańcucha
02. Łańcuch piły
03. Blokada włącznika
04. Uchwyt
05. Włącznik / Wyłącznik
06. Tylna osłona rąk
07. Osłona koła łańcuchowego
08. Prowadnica

Dane techniczne

Napięcie zasilania silnika:	18 V d.c.
Prędkość maks. na biegu jałowym:	4.9 m/s
Długość miecza:	152 mm
Maks. długość cięcia:	120 mm
Poziom ciśnienia akustycznego (LPA):	82 dB(A)
Niepewność wyznaczenia (KPA):	3 dB(A)
Poziom mocy akustycznej (LWA):	90 dB(A)
Niepewność wyznaczenia (KWA):	3 dB(A)
Niepewność wyznaczenia K	1.5 m/s²
Ciężar	1.2 kg
Klasa ochronności	IPX 0
Nosić ochronniki słuchu, okulary ochronne i rękawice	
Chronić przed wilgocią	
Przeczytać instrukcję obsługi	

AHS GmbH · Uhlandstraße 50, A-4600 Wels · office@ahs-net.at

Przed uruchomieniem

Sprawdzić urządzenie i przewód zasilający pod kątem sprawności i bezpiecznego stanu technicznego. Sprawdzić działanie smarowania łańcucha tnącego i poziom oleju. Sprawdzić naprężenie łańcucha i działanie hamulca łańcucha tnącego.

Przed uruchomieniem urządzenia wszystkie elementy zabezpieczające i ochronne muszą być prawidłowo zamontowane na swoim miejscu.

Pilarka do gałęzimusi się swobodnie obracać.

W przypadku przecinania drewna, które wcześniej było poddane jakiejkolwiek obróbce, szczególną uwagę zwrócić na gwoździe, śruby i podobne elementy. Przed rozpoczęciem przecinania usunąć wszystkie obce elementy.

Przed włączeniem pilarki upewnić się, że piła łańcuchowa jest prawidłowo osadzona na prowadnicy i że ruchome części mogą się swobodnie poruszać.

Ostrzeżenie! W przypadku jakichkolwiek wątpliwości odnośnie obsługi pilarka do gałęzisię o pomoc do specjalisty w autoryzowanym centrum serwisowym. Zgadywanie może być niebezpieczne dla życia!

Przeznaczenie urządzenia

Pilarka do gałęzi jest przeznaczona do użytku w gospodarstwie domowym, na wolnym powietrzu, do cięcia drewna, łącznie z gałęziami, pni drzew i belek, których średnicę określa długość cięcia prowadnicy. Narzędzie nie jest przeznaczone do ścinania drzew ani do innych zastosowań, takich jak cięcie murów, tworzyw sztucznych czy żywności.
Urządzenie stosować wyłącznie zgodnie z jego przeznaczeniem! Każde inne zastosowane uznaje się za niezgodne z przeznaczeniem. Producent nie ponosi odpowiedzialności za wynikłe z tego obrażenia lub szkody. Odpowiedzialność spoczywa wyłącznie na użytkowniku.
Nasze urządzenia nie są przeznaczone do użytku komercyjnego lub przemysłowego. Użycie urządzenia do celów komercyjnych lub przemysłowych skutkuje utratą gwarancji.

Aby uniknąć obrażeń i szkód podczas użytkowania urządzenia należy przestrzegać pewnych zasad bezpieczeństwa. Dlatego należy dokładnie przeczytać niniejszą instrukcję obsługi/zasady bezpieczeństwa. Instrukcję zachować, aby w razie potrzeby móc znaleźć w niej potrzebne informacje. W przypadku przekazania urządzenia innym osobom, należy im wręczyć również niniejszą instrukcję/zasady bezpieczeństwa. Producent nie odpowiada za wypadki lub szkody powstałe wskutek nieprzestrzegania niniejszej instrukcji i zawartych w niej zasad bezpieczeństwa.

Ogólne zasady bezpieczeństwa

Uwaga! Przeczytać całą instrukcję. Nieprzestrzeganie instrukcji może spowodować porażenie prądem, pożar i/lub ciężkie obrażenia ciała. Stosowane poniżej pojęcie „urządzenie elektryczne“ dotyczy urządzeń elektrycznych zasilanych z sieci (z przewodem zasilającym) oraz urządzeń elektrycznych zasilanych z akumulatora (bez przewodu zasilającego).

Niniejszą instrukcję należy przechowywać w bezpiecznym miejscu!

1. Stanowisko pracy

a. **Obszar pracy musi być utrzymywany w należytym porządku oraz dobrze oświetlony.** Nieporządek i niewystarczające oświetlenie mogą być przyczyną wypadków przy pracy.

b. **Urządzenia nie wolno używać w miejscach zagrożonych wybuchem, w którym znajdują się łatwopalne ciecze, gazy lub pyły.** Urządzenia elektryczne wytwarzają iskry, które mogą spowodować zapłon pyłu lub oparów.

c. **Podczas używania urządzenia nie dopuszczać do niego dzieci i innych osób.** Odwrócenie uwagi mogłoby spowodować utratę kontroli nad urządzeniem.

2. **Bezpieczeństwo elektryczne**

a. **Wtyczka do podłączenia urządzenia musi pasować do gniazdka. Nie wolno w żaden sposób modyfikować wtyczki. Do wtyczek urządzeń uziemionych nie stosować przejściówek.** Stosowanie oryginalnej wtyczki i odpowiednich gniazdek zmniejsza ryzyko porażenia prądem.

b. **Unikać kontaktu ciała z uziemionymi powierzchniami, np. rurami, grzejnikami, piecykami i lodówkami.** Jeśli ciało użytkownika jest uziemione, istnieje podwyższone ryzyko porażenia prądem.

c. **Chronić urządzenie przed deszczem i wilgocią.** Dostanie się wody do wnętrza urządzenia zwiększa ryzyko porażenia prądem.

d. **Urządzenia nie przenosić ani zawieszać na kablu. Nie ciągnąć za kabel wyciągając wtyczkę z gniazdka. Kabel chronić przed wysoką temperaturą, olejem, ostrymi krawędziami lub ruchomymi elementami urządzenia.** Uszkodzone lub skręcone przewody zwiększają ryzyko porażenia prądem.

e. **W przypadku używania narzędzia elektrycznego na zewnątrz, stosować przedłużacz dopuszczony do użytku na zewnątrz.** Stosowanie przedłużacza przeznaczonego do użytku na zewnątrz zmniejsza ryzyko porażenia prądem.

f. **Jeśli nie można uniknąć pracy urządzenia elektrycznego w wilgotnym otoczeniu, należy stosować wyłącznik różnicowo-prądowy.** Stosowanie wyłącznika różnicowo-prądowego zmniejsza ryzyko porażenia prądem.

3. **Bezpieczeństwo osób**

a. **Podczas pracy za pomocą urządzenia elektrycznego należy zachować uwagę, ostrożność i rozwagę. Nie używać urządzenia pod wpływem zmęczenia, narkotyków, alkoholu lub leków.** Chwila nieuwagi podczas używania urządzenia może spowodować poważne obrażenia.

b. **Stosować sprzęt ochrony indywidualnej i zawsze nosić okulary ochronne.** Stosowanie sprzętu ochrony indywidualnej, np. maseczki przeciwpyłowej, obuwia roboczego z podeszwą antypoślizgową, kasku ochronnego lub środków ochrony słuchu, w zależności od rodzaju i przeznaczenia urządzenia elektrycznego, zmniejsza ryzyko obrażeń.

c. **Unikać przypadkowego uruchomienia urządzenia. Przed podłączeniem urządzenia elektrycznego do gniazdka/akumulatora oraz przed jego podniesieniem lub przeniesieniem upewnić się, czy urządzenie jest wyłączone.** Trzymanie palca na włączniku podczas przenoszenia urządzenia lub podłączenie włączonego urządzenia do zasilania może spowodować wypadek.

d. **Przed włączeniem urządzenia usunąć z niego narzędzie do ustawiania lub klucz.** Pozostawienie narzędzia lub klucza w obracającym się elemencie urządzenia może spowodować obrażenia.

e. Unikać nienaturalnej postawy ciała. Zawsze dbać o stabilność i zachowanie równowagi. **W ten sposób można lepiej kontrolować urządzenie w razie wystąpienia nieoczekiwanej sytuacji.**

f. **Nosić odpowiednie ubranie. Nie nosić luźnej odzieży ani biżuterii. Nie zbliżać włosów, ubrania i rękawic do ruchomych elementów urządzenia.** Ruchome elementy mogą wciągnąć luźne ubranie, biżuterię lub długie włosy.
g. **W przypadku stosowania odkurzacza/odciągu pyłu sprawdzić, czy są one podłączone i prawidłowo stosowane.** Stosowanie tego typu urządzeń zmniejsza zagrożenia spowodowane zapyleniem.
h. **Nawet w przypadku dobrej znajomości elektronarzędzia, wynikającej z wielokrotnego używania, nie należy polegać na złudnym poczuciu bezpieczeństwa i nie wolno ignorować zasad bezpieczeństwa.** Brak skupienia podczas pracy może w ułamku sekundy spowodować poważne obrażenia.

4. Użytkowanie urządzenia elektrycznego

a. **Nie dopuszczać do przeciążenia urządzenia. Do określonych prac używać przeznaczonych do ich wykonywania urządzeń elektrycznych.** Stosując odpowiednie urządzenie elektryczne można lepiej i bezpieczniej pracować w podanym zakresie mocy.
b. **Nie używać narzędzi elektrycznych z uszkodzonym włącznikiem.** Urządzenie elektryczne, którego nie można włączyć lub wyłączyć, stanowi zagrożenie i wymaga naprawy.
c. **Wyjąć wtyczkę z gniazdka lub/i wyjąć akumulator przed przystąpieniem do ustawień, wymiany akcesoriów lub odłożeniem urządzenia.** Zapobiega to przypadkowemu włączeniu urządzenia.
d. **Nieużywane urządzenia elektryczne należy przechowywać poza zasięgiem dzieci. Nie pozwolić, aby urządzenia używały osoby, które nie znają jego obsługi lub nie przeczytały niniejszej instrukcji.** Urządzenia elektryczne używane przez osoby bez stosownego doświadczenia stanowią zagrożenie.
e. **Należy starannie dbać o urządzenie. Kontrolować, czy ruchome elementy urządzenia działają prawidłowo i nie blokują się oraz czy elementy urządzenia nie są pęknięte lub uszkodzone w sposób pogarszający jego sprawność. Przed użyciem urządzenia naprawić uszkodzone elementy.** Wiele wypadków jest spowodowanych niewłaściwą konserwacją urządzeń elektrycznych.
f. **Narzędzia tnące powinny być zawsze ostre i czyste.** Staranne utrzymywane i ostrzone narzędzia tnące rzadziej się klinują i dają się łatwiej prowadzić.
g. **Urządzeń elektrycznych, akcesoriów i narzędzi itp. należy używać zgodnie z niniejszą instrukcją w sposób wymagany dla tego typu urządzeń. Należy przy tym uwzględnić warunki pracy i specyfikę wykonywanej czynności.** Używanie urządzeń elektrycznych do innych zastosowań może prowadzić do niebezpiecznych sytuacji.
h. **Uchwyty i powierzchnie chwytne utrzymywać w stanie suchym, czystym oraz wolnym od oleju i smaru.** Śliskie uchwyty i powierzchnie chwytne nie pozwalają na bezpieczną obsługę i kontrolę elektronarzędzia w nieoczekiwanych sytuacjach.

5. Eksploatacja i prawidłowe obchodzenie się z narzędziami zasilanymi z akumulatorów

a. **Akumulatory ładować wyłącznie za pomocą ładowarek zalecanych przez pro-**

ducenta. Stosowanie ładowarki przeznaczonej do określonego rodzaju akumulatorów do ładowania innych akumulatorów może spowodować pożar.

b. **Używać w elektronarzędziach wyłącznie akumulatorów przewidzianych do tego celu.** Używanie innych akumulatorów może prowadzić do obrażeń i zagrożenia pożarowego.

c. **Nieużywane akumulatory należy przechowywać z dala od spinaczy biurowych, monet, kluczy, gwoździ, śrub i innych drobnych metalowych elementów, które mogłyby spowodować zwarcie styków.** Zwarcie styków akumulatora może być przyczyną poparzenia lub pożaru.

d. **Niewłaściwe stosowanie może spowodować wyciek elektrolitu z akumulatora. Unikać kontaktu z elektrolitem. W przypadku kontaktu z elektrolitem zmyć wodą. W razie dostania się elektrolitu do oczu, natychmiast skorzystać z pomocy lekarskiej.** Wyciekły elektrolit może spowodować podrażnienie skóry lub poparzenie.

e. **Nie używać uszkodzonych lub zmodyfikowanych akumulatorów.** Uszkodzone lub zmodyfikowane akumulatory mogą się zachowywać w nieprzewidywalny sposób i prowadzić do zapłonu, wybuchu lub obrażeń ciała.

f. **Nie narażać akumulatora na działanie ognia ani zbyt wysokiej temperatury.** Ogień oraz temperatura powyżej 130°C mogą spowodować wybuch akumulatora.

6. Serwis

a. **Urządzenie może być naprawiane wyłącznie przez wykwalifikowanych specjalistów z użyciem oryginalnych części zamiennych.** Zapewni to zachowanie wysokiej jakości urządzenia.

b. **Nigdy nie naprawiać uszkodzonych akumulatorów.** Wszelkie prace konserwacyjne związane z akumulatorami powinien wykonywać producent lub upoważnione przez niego placówki serwisowe.

c. Regularne czyszczenie, konserwacja i smarowanie wydłuży okres eksploatacji urządzenia.

7. Szczególne zasady bezpieczeństwa dotyczące elektrycznych pilarek łańcuchowych

a. **Gdy pilarka jest włączona, nie wolno zbliżać piły łańcuchowej do żadnej części ciała. Przed włączeniem pilarki upewnić się, że piła łańcuchowa niczego nie dotyka.** Chwila nieuwagi podczas pracy z użyciem pilarki łańcuchowej może spowodować zaczepienie odzieży lub części ciała przez piłę łańcuchową.

b. **Pilarkę łańcuchową zawsze trzymać w taki sposób, aby prawa ręka spoczywała na tylnym uchwycie, a ręka lewa na uchwycie przednim.** Trzymanie pilarki podczas pracy w odwrotny sposób zwiększa ryzyko odniesienia obrażeń i jest niedozwolone.

c. **Nosić okulary ochronne i ochronniki słuchu. Zaleca się również korzystanie z wyposażenia ochronnego na głowę, ręce, nogi i stopy.** Dopasowana odzież ochronna zmniejsza ryzyko obrażeń w wyniku kontaktu z wyrzucanymi wiórami lub wskutek przypadkowego dotknięcia łańcucha tnącego.

d. **Nie wolno używać pilarki łańcuchowej stojąc na drzewie.** Praca z pilarką na drzewie wiąże się z niebezpieczeństwem odniesienia obrażeń.

e. **Zawsze pamiętać o stabilnej postawie. Korzystać z pilarki łańcuchowej**

wyłącznie stojąc na solidnym, bezpiecznym i równym podłożu. Śliskie podłoże bądź niestabilna powierzchnia oparcia, jak na przykład drabina, mogą przyczynić się do utraty równowagi oraz utraty kontroli nad pilarką.

f. **Podczas cięcia naprężonych gałęzi należy się liczyć z tym, że nastąpi ich odbicie.** Uwolnienie naprężenia włókien drewna grozi uderzeniem odbijającej gałęzi w operatora urządzenia i/lub wyrwaniem pilarki łańcuchowej spod kontroli.

g. **Szczególną ostrożność zachować podczas cięcia podszytu i młodych drzew.** Cienki materiał może zaplątać się w łańcuchu tnącym i uderzyć operatora lub też doprowadzić do utraty równowagi.

h. **Pilarkę łańcuchową przenosić wyłączoną, trzymając ją za przedni uchwyt, a piła łańcuchowa musi być odwrócona w stronę przeciwną od ciała. Na czas transportu lub przechowywania na pilarkę zawsze zakładać osłonę zabezpieczającą.** Ostrożne obchodzenie się z pilarką łańcuchową zmniejsza prawdopodobieństwo przypadkowego dotknięcia pracującej piły.

i. **Przestrzegać instrukcji dotyczących smarowania, naprężania łańcucha oraz wymiany akcesoriów.** Nieprawidłowe naprężenie lub smarowanie łańcucha grozi jego zerwaniem lub zwiększeniem ryzyka odrzutu.

j. **Uchwyty muszą być zawsze suche, czyste i nie mogą być zabrudzone olejem lub smarem.** Tłuste uchwyty są śliskie i stwarzają zagrożenie utraty kontroli nad urządzeniem.

k. **Ciąć wyłącznie drewno. Nie używać pilarki łańcuchowej do prac, do których nie jest ona przeznaczona. Nie używać pilarki łańcuchowej do cięcia plastiku, muru lub materiałów budowlanych, które nie są z drewna.** Stosowanie pilarki łańcuchowej do prac niezgodnych z jej przeznaczeniem stwarza niebezpieczeństwo wypadku.

l. **Przyczyny i unikanie odrzutu:** Odrzut może wystąpić w przypadku zetknięcia wierzchołka prowadnicy z przedmiotem lub wygięcia się drewna i zakleszczenia łańcucha tnącego w nacięciu. Zetknięcia wierzchołka prowadnicy z określonym przedmiotem może w niektórych wypadkach spowodować nieoczekiwany odrzut do tyłu, przy którym prowadnica piły odbije do góry i w kierunku operatora. Zakleszczenie się łańcucha tnącego w górnej części prowadnicy może spowodować gwałtowny odrzut w kierunku operatora. Każda z tych sytuacji może doprowadzić do utraty kontroli nad pilarką i odniesienia poważnych obrażeń. Nie wolno polegać wyłącznie na elementach zabezpieczających zamontowanych w pilarce. Każdy użytkownik pilarki łańcuchowej powinien stosować różne środki ostrożności zapewniające bezpieczną i bezwypadkową eksploatację urządzenia. Odrzut jest konsekwencją niewłaściwego lub błędnego używania urządzenia. Podjęcie stosownych środków ostrożności pozwala zapobiec temu zjawisku:

- **Trzymać pilarkę obiema rękami, przy czym kciuki i palce powinny obejmować uchwyty pilarki. Podczas pracy korpus i ręce utrzymywać w takim ułożeniu, które pozwoli stawić opór sile odrzutu.** Podjęcie odpowiednich środków ostrożności pozwoli operatorowi zapanować nad energią odrzutu.
- **Unikać nienaturalnej postawy ciała i nie używać pilarki do cięcia**

powyżej wysokości ramion. Pozwala to uniknąć przypadkowego dotknięcia wierzchołkiem prowadnicy innych obiektów i zapewnia lepsze panowanie nad pilarką łańcuchową w nieoczekiwanych sytuacjach.

- **Przy wymianie części zawsze korzystać wyłącznie z zamiennych prowadnic i pił łańcuchowych zalecanych przez producenta.** Niewłaściwe prowadnice i piły łańcuchowe mogą doprowadzić do zerwania łańcucha i/lub odrzutu.
- **Przestrzegać instrukcji producenta dotyczących ostrzenia i konserwacji piły łańcuchowej.** Zbyt małe ograniczniki głębokości zwiększają podatność na wystąpienie odrzutu.

Montaż prowadnicy i łańcucha piły

- Ustawić pilarkę do gałęzi na płaskiej powierzchni.
- Obrócić blokadę osłony koła łańcuchowego (10) w kierunku przeciwnym do ruchu wskazówek zegara i zdjąć osłonę koła łańcuchowego (2).
- Ułożyć nowy łańcuch wokół prowadnicy, wzdłuż jej górnego rowka oraz wokół wierzchołka. Upewnić się, że krawędzie tnące łańcucha są prawidłowo skierowane. Ustawić łańcuch w taki sposób, żeby kra-wędzie tnące u góry prowadnicy były skierowane w stronę jej wierzchołka.
- Zamontować prowadnicę (z nowym łańcuchem piły) na kołku napinającym, przy czym łańcuch musi być ułożony wokół koła łańcuchowego, tak żeby prowadnica znalazła się w pozycji przedstawionej na rys. 2a.
- Założyć osłonę koła łańcuchowego (2) na pilarkę łańcuchową i mocno dokręcić blokadę osłony koła łańcuchowego (10).
- Aby prawidłowo ustawić naciąg łańcucha, obracać śrubę regulacyjną naciągu (dostarczonym w kom-plecie wkrętakiem) (patrz rys. 2b).

Rys. 2a

Rys. 2b

Naprężanie piły łańcuchowej

- Odkręcić śrubę mocującą wykonując ok. 1-2 obrotów.
- Pokręcić kółkiem naciągu łańcucha w kierunku zgodnym z ruchem wskazówek zegara aż do uzyskania właściwego naprężenia łańcucha.
- Naprężenie jest właściwe, gdy łańcuch można unieść na środku miecza ok. 3-4 mm.
- Dokręcić ręcznie śrubę mocującą, nie dociskając jej. Nie używać żadnych narzędzi.
- Sprawdzić, czy wszystkie ogniwa łańcucha znajdują się prawidłowo w szczelinie prowadzącej miecza.

Smarowanie łańcucha
Regularnie oliwić łańcuch piły. Usunąć w tym celu osłonę i pipetą nanieść na łańcuch kilka kropli oleju.

Praca z użyciem akumulatorowej pilarki do gałęzi
Przed rozpoczęciem cięcia
- Upewnić się, że blokada włącznika działa prawidłowo.
- Upewnić się, że prowadnica nie jest uszkodzona, odkształcona ani mocno zużyta. Dalsze informacje - patrz pkt 6.2.
- Upewnić się, że łańcuch piły jest naostrzony oraz prawidłowo zamocowany i naciągnięty.
- Upewnić się, że akumulator jest dostatecznie naładowany i prawidłowo zainstalowany.

Sprawdzić przed uruchomieniem:
- Prawidłowe naprężenie łańcucha tnącego.
- Napełnienie zbiornika oleju.
- Zwolnienie hamulca łańcucha.
- Nosić rękawice, odzież ochronną i kask z osłoną twarzy.
- Włączyć pilarkę.
- Przyłożyć pilarkę możliwie płasko i oprzeć ostrogą na obrabianym elemencie (drewnie).
- Przestrzegać przepisów bezpieczeństwa.
- Konserwować piłę łańcuchową i miecz
- W razie potrzeby od czasu do czasu naprężać łańcuch tnący.
- Po dłuższym okresie użytkowania i przy wymianie łańcucha tnącego odwrócić miecz. Pozwala to wyrównać zużycie wyżłobienia miecza po stronie cięcia.

Zastosowanie pilarki do gałęzi

Niebezpieczeństwo odrzutu!
Odrzut pilarki grozi śmiertelnymi obrażeniami na skutek ran ciętych!

Techniki cięcia
- Zwracać uwagę na bezpieczną pozycję i rozłożyć ciężar ciała równomiernie na obie stopy.
- Cięcie rozpoczynać, gdy łańcuch pracuje z pełną prędkością.
- Wykonywać cięcie, trzymając mocno narzędzie w miejscu, aby uniknąć odrzutu oraz ślizgania się.
- Nie wywierać na pilarkę dużego nacisku, aby nie przeciążyć silnika.
- Kontynuować cięcie aż do całkowitego przejścia prowadnicy przez gałąź.
- UWAGA! Za każdym razem odcinać tylko jedną gałąź.
- OSTRZEŻENIE! Uważać na odbicie.
- Aby podczas cięcia zachować całkowitą kontrolę, zmniejszyć nacisk pod koniec cięcia, nie luzując trzymania uchwytów narzędzia.

- Zarówno podczas przecinania materiału, jak i po zakończeniu cięcia łańcuch piły nie może się zetknąć z ziemią ani z innymi przedmiotami.
- Po zakończeniu cięcia odczekać do całkowitego zatrzymania się pilarki przed jej odsunięciem.
- Podczas cięcia na zboczach stać zawsze powyżej pnia drzewa.

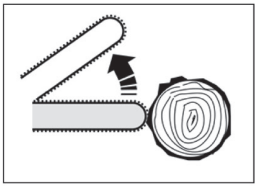

Odrzut pilarki może wystąpić w przypadku zakleszczenia piły łańcuchowej w obrabianym przedmiocie lub zetknięcia wierzchołka prowadnicy z określonym przedmiotem.
Prowadnica (miecz) może wtedy zostać gwałtownie odbita z dużą prędkością w kierunku operatora.

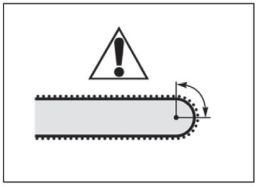

Strefa reakcji odbiciowej znajduje się w obrębie górnej części wierzchołka prowadnicy.

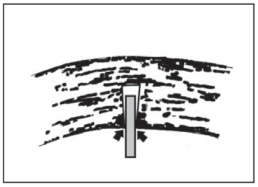

Niebezpieczeństwo zakleszczenia prowadnicy, na przykład wskutek przemieszczenia nacisku podczas ścinania drzew. W takim przypadku oddziałują siły, które mogą zacisnąć rzaz.

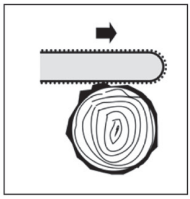

Niebezpieczeństwo odrzutu lub wyrwania pilarki wskutek zakleszczenia piły wzdłuż górnej lub dolnej krawędzi.

Zawsze pracować bezpiecznie i rozważnie

01. NIGDY nie piłować wierzchołkiem prowadnicy!
02. Przecinać wyłącznie drewno i przedmioty z drewna!
03. Pracować rozważnie i nie stwarzać podczas piłowania zagrożenia dla innych osób. Podczas pracy zachować spokój i ostrożność!
04. Pracować tylko przy dostatecznej widoczności i oświetleniu!
05. Śledzić wzrokiem wierzchołek prowadnicy!
06. Nie przecinać jednocześnie większej ilości obrabianych przedmiotów lub kawałków drewna!
07. Nie używać pilarki do cięcia powyżej wysokości ramion!
08. W przypadku kontynuowania wykonanego wcześniej rzazu zachować maksymalną ostrożność przy wprowadzaniu do niego prowadnicy!

09. Pracować wyłącznie z ostrym, prawidłowo naprężonym i smarowanym łańcuchem!
10. Przyłożyć mocno ostrogę pilarki.
11. Nie pracować na drabinie!
12. Pracować wyłącznie stojąc na twardym i stabilnym podłożu!

Żadna część ciała nie może się znajdować na linii cięcia piły łańcuchowej!

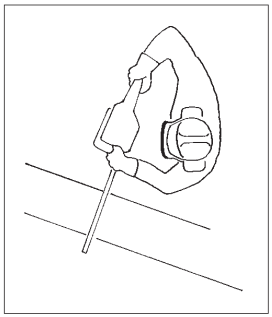

Wskazówki dotyczące konserwacji i czyszczenia
UWAGA! Podane wskazówki odnoszą się do normalnych warunków pracy. W przypadku utrudnionych warunków pracy, jak mocne zapylenie, silnie żywicujące drzewa lub długi dzienny czas pracy, odpowiednio zwiększyć częstotliwość.

Ostrzenie piły łańcuchowej
- Konserwację piły łańcuchowej powierzyć specjalistycznemu zakładowi.

Uruchomienie
Podczas pracy nosić okulary ochronne, ochronniki słuchu, rękawice ochronne oraz mocną odzież roboczą!

Włączanie/wyłączanie
- Aby uruchomić pilarkę, trzymać ją obiema rękami, a następnie nacisnąć jednocześnie blokadę włącz-nika (3) i wyłącznik silnika (8).
- Aby zatrzymać pilarkę, zwolnić zarówno blokadę włącznika (3), jak i dźwignię wyłącznika (8).

K onserwacja

Smarowanie prowadnicy i łańcucha
- Produkt należy regularnie smarować, zalecamy smarowanie co 10 godzin pracy albo co najmniej raz na tydzień.
- Przed rozpoczęciem smarowania oczyścić prowadnicę i łańcuch twardą szczotką i

suchą, czystą szmatką.

- Nanosić olej na poszczególne ogniwa łańcucha używając do tego butelki znajdującej się w komple-cie. Na zakończenie nanieść krople środka poślizgowego na przeguby i ostrza zębów.

Czyszczenie

- Do czyszczenia elementów plastikowych używać wilgotnej ściereczki. Nie używać środków czyszczących, rozpuszczalników ani przedmiotów o ostrych krawędziach.
- Z otworów wentylacyjnych i ruchomych elementów regularnie usuwać osiadły pył za pomocą miękkiej szczotki lub pędzelka.
- Po dłuższym okresie pracy zdemontować miecz oraz łańcuch tnący i oczyścić za pomocą szczotki lub pędzelka.
- Oczyścić koło łańcuchowe i mocowanie miecza z osiadłych zanieczyszczeń i oleju za pomocą szczotki lub pędzelka.
- Dyszę olejową oczyścić ściereczką.

Przechowywanie

- Przed odłożeniem produktu do przechowywania oczyścić go i wyjąć akumulator.
- Przed rozpoczęciem przechowywania naładować akumulator. W przypadku dłuższego przechowy-wania doładowywać akumulator co 3 miesiące.
- Osłonę miecza zamontować w taki sposób, żeby całkowicie zakrywała prowadnicę.
- Produkt, instrukcję obsługi i akcesoria (jeżeli są) przechowywać w oryginalnym opakowaniu.
- Produkt przechowywać w czystym otoczeniu, w którym nie panują temperatury ujemne ani też zbyt wysokie (ponad +45°C).
- Przechowywać poza zasięgiem dzieci (np. pod zamknięciem).

Zużyte narzędzia a ochrona środowiska

Jeśli pewnego dnia narzędzie będzie tak zużyte, że nie będzie się nadawało do dalszego użytku i trzeba je będzie wymienić albo nie będą już Państwo mieli dla niego zastosowania, warto pomyśleć o ochronie środowiska. Narzędzia nie są zwykłymi odpadami domowymi i dlatego należy się z nimi obchodzić w szczególny sposób. Można je poddaćrecyklingowi w sposób przyjazny dla środowiska.

Ważne wskazówki

Nie utylizować odpadów specjalnych jak zwykłych odpadów domowych

Nie wrzucać do wody zagrożenie życia

Nie wrzucać do ognia

Temperatura otoczenia maksymalnie 50 °C

Zielony Punkt

GWARANCJA

Świadczenie gwarancyjne regulują aktualne przepisy dotyczące gwarancji/rękojmi, które obowiązują w kraju nabycia produktu.
Gwarancja nie obejmuje szkód lub usterek powstałych wskutek niewłaściwego użytkowania zakupionego produktu.
W przypadku wystąpienia problemu lub usterki należy najpierw skontaktować się z autoryzowanym dystrybutorem. Autoryzowany dystrybutor najczęściej jest w stanie usunąć problem lub usterkę.

Gwarancją nie są objęte:

- Akumulatory
- Wszelkiego rodzaju osprzęt (jak np.: ładowarki itp.)
- Części zużywalne (np.: szczotki węglowe, przełączniki, kable, uszczelki itp.)
- Nieodpowiednie lub nieprawidłowe użytkowanie
- Niewłaściwe uruchomienie przez właściciela lub osobę trzecią
- Naprawa lub wymiana elementów
- Usterki wynikające z niewłaściwego użytkowania, normalnego zużycia lub niedostatecznej
- konserwacji i dbałości.
- Produkty używane w celach komercyjnych, zawodowych lub do wynajmowania.
- Szkody powstałe wskutek nieprzestrzegania instrukcji obsługi.

Warunki uznania zgłoszenia gwarancyjnego:

- Przedłożenie dowodu zakupu (data zakupu) w postaci paragonu
- Wypełniona karta gwarancyjna
- Urządzenie nie było naprawiane przez osoby trzecie i/lub nie zostały w nim wymienione żadne części
- Urządzenie nie było niewłaściwie użytkowane
- Nie stwierdzono działania siły wyższej
- Przekazanie opisu wady

Postanowienia gwarancyjne obowiązują w połączeniu z naszymi warunkami dostaw i sprzedaży.

Deklaracja zgodności UE

Producent / pełnomocnik:

AHS GmbH
Uhlandstraße 50
4600 Wels · Austria
office@ahs-net.at

Produkt:

Akumulatorowa pilarka do gałęzi
WB 18V-AAS CPF

Niniejszym oświadczamy na naszą wyłączną odpowiedzialność, że ze względu na projekt i konstrukcję opisane powyżej maszyny oraz wprowadzane przez nas do obrotu wersje tych maszyn spełniają wszystkie wymogi wymienionych poniżej dyrektyw, z uwzględnieniem norm wymienionych poniżej.
Niniejsza deklaracja traci ważność, jeżeli bez uzgodnienia z nami produkty zostaną poddane jakimkolwiek modyfikacjom. Dokumentacja techniczna jest dostępna w siedzibie sygnatariusza.

Dyrektywy:

- 2006/42/EG
- 2014/30/EU

Normy:

- EN IEC 55014-1:2021
- EN IEC 55014-2:2021
- EN 62841-1:2015 + A11:2022
- EN ISO 12100:2010

Wels, 01. 05. 2023

Klaus Estfeller, CEO
AHS GmbH, Uhlandstraße 50, A-4600 Wels, Austria

RO

FELICITĂRI PENTRU ACHIZIȚIONAREA UNUI FERĂSTRĂU CU ACUMULATOR PENTRU TĂIAT CRENGI DIN CADRUL WORKERS BEST CORDLESS POWER FAMILY

Înainte de punerea în funcțiune, vă rugăm să citiți următoarele instrucțiuni de utilizare. Vă rugăm să respectați indicațiile de siguranță din aceste instrucțiuni de utilizare.

DESCRIEREA PRODUSULUI

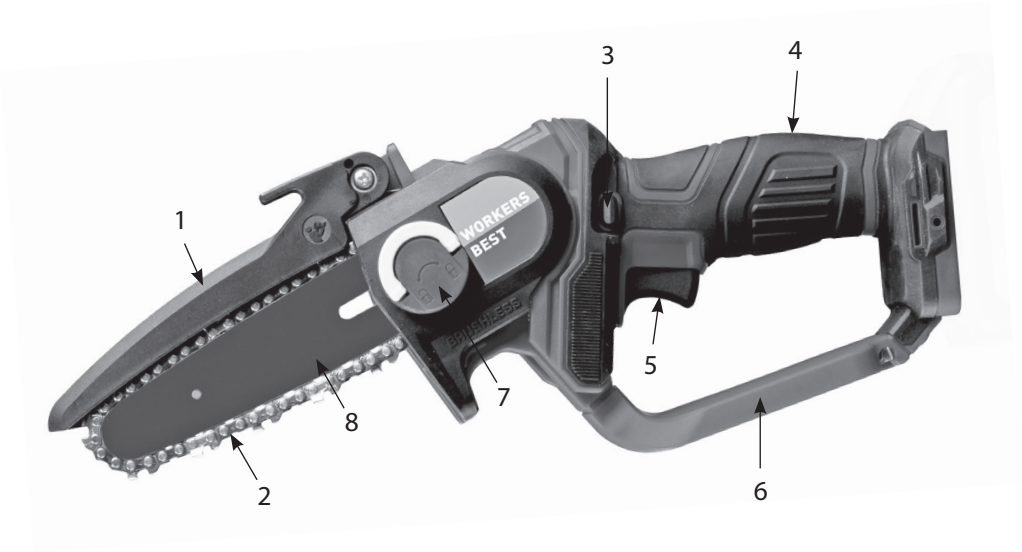

01. Protecție lanț
02. Lanț ferăstrău
03. Piedică anti-pornire
04. Mâner
05. Comutator de pornire/oprire
06. Protecție posterioară mână
07. Capac pentru pinion
08. Șină de ghidaj

Date tehnice

Alimentare cu tensiune motor:	18 V d.c.
Viteza max. de mers în gol:	4.9 m/s
Lungime lamă:	152 mm
Lungimea max. de tăiere:	120 mm
Nivelul presiunii acustice (LPA):	82 dB(A)
Unsicherheit (KPA):	3 dB(A)
Nivel putere acustică (LWA):	90 dB(A)
Factorul de insecuritate (KWA):	3 dB(A)
Factorul de insecuritate K	1.5 m/s²
Greutate	1.2 kg
Clasa de protecţie	IPX0
Purtaţi protecţie pentru auz, ochelari de protecţie şi mănuşi	
Nu utilizaţi în condiţii de ploaie	
Citiţi instrucţiunile de utilizare	

AHS GmbH · Uhlandstraße 50, A-4600 Wels · office@ahs-net.at

Înainte de punerea în funcţiune

Verificaţi dacă aparatul şi cablurile sunt funcţionale şi prezintă siguranţă în funcţionare. Verificaţi funcţionarea dispozitivului de ungere a lanţului şi nivelul uleiului. Verificaţi starea de tensionare a lanţului şi funcţionarea frânei lanţului. Toate dispozitivele de siguranţă şi de protecţie trebuie montate corespunzător la locurile destinate, înainte de a putea porni maşina.

Ferăstrăul pentru tăiat crengi trebuie să poată rula liber.

La efectuarea lucrărilor de debitare a lemnului tratat sau prelucrat într-und mod sau altul, se va acorda o deosebită atenţie prezenţei cuielor, şuruburilor sau a altor corpuri străine. Îndepărtaţi toate corpurile străine înainte de efectuarea lucrărilor.

Înainte de pornirea ferăstrăului, asiguraţi-vă ca lanţul este poziţionat corespunzător şi toate elementele mobile ale maşinii sunt libere.

Atenţie! Dacă aveţi îndoieli referitor la funcţionarea acestui Ferăstrăul pentru tăiat crengi, solicitaţi ajutorul unui specialist într-un centru Service autorizat. Îndoielile pot periclita viaţa!

Utilizarea conformă destinației

Acest ferăstrău este destinat utilizării casnice în exterior pentru tăierea lemnului, inclusiv a ramurilor, buștenilor și grinzilor, ale căror diametru este determinat de lungimea de tăiere a șinei de ghidaj. Uneal-ta nu este potrivită pentru tăierea copacilor sau pentru alte aplicații, precum tăierea zidăriei, plasticului sau alimentelor.

Utilizați această mașină numai în conformitate cu destinația sa! Orice utilizare care depășește acest cadru este considerată neconformă cu destinația. Pentru vătămări de orice fel rezultate din aceste situații, nu producătorul este responsabil, ci utilizatorul.

Aparatele noastre nu sunt concepute pentru utilizare în domeniul meșteșugăresc, de industrie mică sau industrie mare. Dacă aparatul este utilizat în cadrul unor activități meșteșugărești, de industrie mică sau industrie mare, garanția își pierde valabilitatea.

Pe parcursul utilizării aparatelor este necesară respectarea unor prevederi de securitate, pentru a evita vătămările și daunele. Citiți de aceea, cu atenție Instrucțiunile de folosire/Indicații de securitate. Păsatrați-le într-un loc sigur, pentru a putea avea acces în permanență la aceste informații. În cazul în care predați aparatul unei alte persoane, oferiți-le acestora și Instrucțiunile de folosire/Indicațiile de securitate. Nu ne asumăm nici o răspundere pentru accidente sau deteriorări ce apar ca urmare a nerespectării instrucțiunilor de folosire și a indicațiilor de securitate.

Indicații generale privind securitatea

Atenție! Este necesară citirea tuturor instrucțiunilor. Nerespectarea instrucțiunilor prezentate mai jos poate provoca electrocutări, incendii și/sau accidentări grave.

Noțiunea „unealtă electrică“, utilizată în cele ce urmează, face referire la uneltele electrice acționate prin rețea (cu cablu de alimentare) și la uneltele electrice acționate prin acumulatori (fără cablu de alimentare).

Păstrați aceste instrucțiuni într-un loc sigur!

1. **Locul de muncă**

a. **Păstrați ordinea și buna iluminare în zona de lucru.** Dezordinea și iluminatul insuficient în zona de lucru pot provoca accidente.

b. **Nu lucrați cu aparatul în medii cu pericol de explozie, în care se află lichide, gaze sau pulberi inflamabile.** Uneltele electrice generează scântei care pot aprinde pulberile sau vaporii.

c. **Țineți la distanță copiii și alte persoane în timpul folosirii unelteielectrice.** În cazul distragerii atenției, puteți pierde controlul asupra aparatului.

2. Securitatea electrică

a. **Fişa de racord a aparatului trebuie să se potrivească cu priza. Orice tip de modificare a fişei este interzisă. Nu utilizaţi niciun fel de fişe adaptoare împreună cu aparate pământate.** Fişele fără modificări şi prizele adecvate diminuează riscul de electrocutare.

b. **Evitaţi contactul corpului cu suprafeţele legate la pământ, cum ar fi ţevile, sistemele de încălzire, plitele şi frigiderele.** Riscul de electrocutare este foarte ridicat atunci când corpul dumneavoastră este în contact cu dispozitivele de pământare.

c. **Feriţi aparatul de influenţa ploii sau umidităţii.** Pătrunderea apei în aparatul electric duce la creşterea riscului de electrocutare.

d. **Nu folosiţi cablul în alte scopuri, cum ar fi transportarea aparatului, suspendarea acestuia sau pentru a trage fişa din priză. Ţineţi cablul la distanţă faţă de sursele de căldură, ulei, muchii ascuţite sau piesele mobile ale aparatului.** Cablurile deteriorate sau înfăşurate duc la creşterea riscului de electrocutare.

e. **Dacă lucraţi cu unealta electrică în aer liber, utilizaţi numai prelungitoare avizate pentru exterior.** Folosirea unui prelungitor adecvat pentru lucrul în aer liber diminuează riscul de electrocutare.

f. **Dacă utilizarea sculei electrice într-o zonă cu umiditate nu poate fi evitată, utilizaţi un declanşator de supracurent.** Utilizarea unui declanşator de supracurent diminuează riscul unei electrocutări.

3. Securitatea persoanelor

a. **Ridicaţi nivelul de atenţie, concentraţi-vă la fiecare operaţiune efectuată şi procedaţi în mod raţional atunci când începeţi lucrul cu unealta electrică. Nu folosiţi aparatul dacă sunteţi obosit sau vă aflaţi sub influenţa drogurilor, alcoolului sau a medicamentaţiei.** Un moment de neatenţie în folosirea aparatului poate duce la accidentări serioase.

b. **Purtaţi echipament de protecţie personal şi utilizaţi întotdeauna ochelari de protecţie.** Purtarea echipamentului de protecţie personal, cum ar fi masca anti-praf, mănuşile de protecţie aderente, casca de protecţie sau echipamentul de protecţie auditivă, în funcţie de aplicaţia de lucru cu unealta electrică, diminuează riscul de accidentări.

c. **Evitaţi punerea involuntară în funcţiune. Asiguraţi-vă că scula electrică este oprită înainte de conectarea la alimentarea cu curent şi/ sau la acumulator, ridicarea sau transportarea acesteia.** Dacă aveţi degetul pe comutator atunci când transportaţi aparatul sau dacă racordaţi aparatul în stare conectată la priza de alimentare, există posibilitatea producerii de accidente.

d. **Îndepărtaţi unealta de reglaj sau cheia de şuruburi înainte de a conecta aparatul.** O unealtă sau o cheie care se află într-o piesă rotativă a aparatului poate duce la accidentări.

e. **Evitaţi o ţinută nefirească corpului. Asiguraţi-vă o poziţie stabilă şi menţineţi-vă în permanenţă echilibrul.** În acest fel, puteţi controla mai bine unealta electrică în situaţii neprevăzute.

f. **Purtați îmbrăcăminte adecvată. Nu purtați îmbrăcăminte largă sau bijuterii. Țineți la distanță părul, îmbrăcămintea şi mănuşile față de piesele mobile.** Îmbrăcămintea, bijuteriile sau părul lung pot fi angrenate de piesele mobile dacă sunt purtate detaşat de corp.
g. **Dacă există posibilitatea de montare a unor dispozitive de aspirare sau captare a prafului, asigurați-vă că acestea sunt racordate şi se utilizează în mod corect.** Utilizarea acestor dispozitive diminuează pericolul provocat de praf.
h. **Nu vă bazați pe un sentiment fals de siguranță şi nu neglijați regulile de siguranță pentru unelte electrice, inclusiv atunci când sunteți familiarizat cu unealta electrică după mai multe întrebuințări.** Acțiunile efectuate fără atenție pot duce la accidentări grave în câteva fracțiuni de secundă.

4. Utilizarea şi întreținerea uneltelor electrice

a. **Nu suprasolicitați aparatul. Utilizați unealta electrică destinată lucrării dumneavoastră.** Cu unealta electrică adecvată, veți lucra mai bine şi mai sigur în domeniul de putere indicat.
b. **Nu folosiți o unealtă electrică dacă are comutatorul defect.** O unealtă electrică ce nu mai permite conectarea sau deconectarea sa reprezintă o sursă de pericol şi trebuie să fie reparată.
c. **Scoateți fişa din priză şi/sau îndepărtați acumulatorul înainte de a efectua reglaje la aparat, de a schimba accesorii sau de a depune aparatul în afara zonei de lucru.** Această măsură de precauție împiedică pornirea involuntară a aparatului.
d. **Păstrați uneltele electrice în afara razei de acces a copiilor, atunci când nu le folosiți. Nu permiteți folosirea aparatului de către persoane care nu sunt familiarizate cu acesta sau care nu au citit instrucțiunile de față.** Uneltele electrice reprezintă o sursă de pericol dacă sunt folosite de persoane fără experiență.
e. **Îngrijiți aparatul cu atenție. Controlați dacă piesele mobile ale aparatului funcționează impecabil şi nu se blochează, precum şi dacă există piese sparte sau deteriorate care influențează negativ funcționarea aparatului.** Încredințați spre reparație piesele deteriorate înainte de utilizarea aparatului. Multe accidente îşi au cauza în întreținerea insuficientă a uneltelor electrice.
f. **Mențineți scula de tăiere în stare ascuțită şi curată.** Sculele de tăiere îngrijite cu atenție şi având muchii de tăiere ascuțite se blochează mai puțin şi sunt uşor de dirijat.
g. **Folosiți unealta electrică, accesoriile, sculele de lucru etc. în conformitate cu aceste instrucțiuni şi cu prescripțiile specifice acestui tip special de aparat. Luați în considerare condițiile de lucru şi activitatea care urmează să se desfăşoare.** Folosirea uneltelor electrice pentru aplicații care nu sunt prevăzute poate duce la apariția de situații periculoase.
h. **Păstrați mânerele și zonele mânerelor în stare uscată, curată și fără urme de ulei și grăsimi.** Mânerele și zonele mânerelor alunecoase nu permit operarea și controlul sigure ale uneltei electrice în situații neprevăzute.

5. **Utilizarea şi întreţinerea uneltei cu acumulator**

a. **Încărcaţi acumulatorul numai în încărcătoarele recomandate de producător.** La un încărcător care este adecvat unui anumit gen de acumulatori există pericol de incendiu dacă acesta este utilizat pentru alţi acumulatori.

b. **Utilizaţi în uneltele electrice numai acumulatorii prevăzuţi în acest sens.** Folosirea altor acumulatori poate duce la accidentări şi pericol de incendiu.

c. **Ţineţi la distanţă acumulatorul nefolosit faţă de agrafe de birou, monede, chei, cuie, şuruburi sau alte obiecte metalice mici care ar putea provoca scurtcircuitarea contactelor.** Un scurtcircuit între contactele acumulatorului poate provoca arsuri sau incendii.

d. **În caz de utilizare greşită, este posibil ca lichidul să iasă din acumulator. Evitaţi contactul cu acesta. În cazul unui contact accidental, clătiţi bine cu apă. Dacă lichidul ajunge în ochi, solicitaţi suplimentar asistenţă medicală.** Lichidul eliminat din acumulatori poate provoca iritaţii ale pielii sau arsuri.

e. **Nu utilizaţi acumulatori deterioraţi sau modificaţi.** Acumulatorii deterioraţi sau modificaţi se pot comporta imprevizibil şi pot duce la incendiu, explozie sau pericol de vătămare.

f. **Nu expuneţi acumulatorul la foc sau la temperaturi ridicate.** Focul sau temperaturile excesiv de ridicate, de peste 130 °C, pot provoca o explozie.

6. **Service**

a. **Încredinţaţi repararea aparatului numai personalului de specialitate calificat şi numai în condiţiile utilizării pieselor de schimb originale.** În aceste fel, securitatea aparatului va fi garantată.

b. **Nu întreţineţi niciodată acumulatori deterioraţi.** Toată întreţinerea acumulatorilor trebuie efectuată numai de producător sau de centrele de service autorizate.

c. Regularitatea operaţiilor de curăţare, întreţinere şi lubrifiere contribuie la prelungirea duratei de serviciu a uneltei electrice.

7. **Indicaţii de securitate speciale pentru electroferăstraie cu lanţ**

a. **Menţineţi toate părţile corpului la distanţă de lanţul ferăstrăului, atunci când acesta este în funcţiune. Asiguraţi-vă înainte de a porni ferăstrăul, de faptul că lanţul acestuia nu atinge nimic.** Pe parcursul lucrărilor efectuate cu ferăstrăul este posibil ca un moment de neatenţie să ducă la prinderea vestimentaţiei sau părţilor corpului de către lanţul ferăstrăului.

b. **Menţineţi ferăstrăul întotdeauna cu mâna dreaptă de mânerul din spate şi cu stânga de mânerul din faţă.** Menţinerea ferăstrăului cu motor în poziţie de lucru inversă creşte riscul de vătămări şi nu trebuie să fie utilizată.

c. **Purtaţi ochelari de protecţie şi protecţie pentru auz. Sunt recomandate şi protecţii suplimentare pentru cap, mâini, picioare şi labele picioarelor.** Un echipament de protecţie corespunzător reduce pericolul de accidentare datorat şpanului aruncat şi atingerea accidentală a lanţului.

d. **Nu lucraţi cu ferăstrăul cu motor urcat pe un copac.** În cazul utilizării pe un copac există pericol de vătămare.

e. **Aveţi întotdeauna grijă să vă menţineţi o poziţie stabilă şi utilizaţi ferăstrăul cu motor, numai dacă vă găsiţi pe un sol sigur, stabil şi neted.** Un substrat alunecos sau instabil, ca de exemplu o scară, poate să ducă la pierderea echilibrului şi la pierderea controlului asupra ferăstrăului cu motor.

f. **Luaţi în calcul faptul că, la tăierea unei crengi aflate sub tensiune, aceasta va avea o mişcare de recul.** Dacă este eliberată tensiunea din fibrele lemnoase, este posibil ca creanga detensionată să lovească personalul de operare şi/sau să vă scoată ferăstrăul cu motor de sub control.

g. **Dovediţi o atenţie deosebită la tăierea de subarboret sau copaci tineri.** Materialul subţire se poate prinde în ferăstrăul cu motor şi să fie proiectat în dvs. sau să vă dezechilibreze.

h. **Transportaţi ferăstrăul cu motor de mânerul frontal în stare deconectată, cu lanţul ferăstrăului orientat departe de corpul dvs. La transportarea sau păstrarea ferăstrăului cu motor, trageţi întotdeauna teaca de protecţie.** O manipulare atentă a ferăstrăului cu lanţ reduce probabilitatea unei atingeri accidentale cu lanţul ferăstrăului aflat în funcţiune.

i. **Urmaţi indicaţiile referitoare la lubrifiere, tensionarea lanţului şi schimbarea accesoriilor.** Un lanţ tensionat sau lubrifiat în mod necorespunzător poate fie să se rupă, sau să crească riscul unui recul.

j. **Păstraţi mânerele în stare uscată, curată şi fără urme de ulei şi grăsimi.** Mânerele grase, uleioase sunt alunecoase şi duc la pierderea controlului.

k. **Tăiaţi numai lemn. Ferăstrăul cu motor nu trebuie utilizat pentru lucrări, pentru care nu este destinat - exemplu: Nu utilizaţi ferăstrăul cu motor pentru tăierea de material plastic, zidărie sau materiale de construcţie, care nu sunt realizate din lemn.** Utilizarea ferăstrăului cu motor pentru lucrări, pentru care nu a fost destinat, poate duce la situaţii periculoase.

l. **Cauze, pentru evitarea unui recul:** Reculul poate apărea, atunci când vârful şinei de ghidare atinge un obiect sau dacă lemnul se îndoaie, iar lanţul ferăstrăului se blochează în fanta tăiată. O atingere cu vârful şinei poate duce în anumite situaţii la o reacţie neaşteptată spre înapoi, în care şina de ghidare este aruncată în sus şi în direcţia utilizatorului. Blocarea lanţului ferăstrăului pe marginea superioară a şinei de ghidare poate împinge rapid şina în direcţia utilizatorului. Oricare dintre aceste reacţii poate duce la pierderea controlului asupra ferăstrăului, ceea ce vă poate cauza nişte vătămări grave. Nu vă bazaţi în exclusivitate pe dispozitivele de securitate montate pe ferăstrăul cu motor. Ca şi utilizator al ferăstrăului cu lanţ trebuie să luaţi diferite măsuri, pentru a lucra fără pericol de accidentare şi vătămare. Un recul este urmarea unei utilizări greşite sau defectuoase a uneltei electrice. Prin măsuri de precauţie corespunzătoare, după cum este descris mai jos, acesta poate fi evitat:

- **Menţineţi ferăstrăul fix cu ambele mâini, situaţie în care cuprindeţi mânerele ferăstrăului cu lanţ atât cu degetul mare, cât şi cu celelalte degete. Aduceţi corpul dvs şi mâinile într-o poziţie în care să puteţi menţine controlul în cazul apariţiei unui recul.** Dacă sunt luate măsurile corespunzătoare, utilizatorul poate să controleze forţele de recul.
- **Evitaţi poziţiile anormale ale corpului şi nu tăiaţi deasupra nivelului**

umerilor. Astfel este evitată o atingere accidentală a vârfului şinei şi este menţinut un control mai bun asupra ferăstrăului cu motor în situaţii neaşteptate.

- **Utilizaţi întotdeauna şinele de rezervă şi lanţurile de ferăstrău prescrise de către producător.** Utilizarea unor şine de schimb şi lanţuri de ferăstrău greşite poate duce la ruperea lanţului şi/sau recul.
- **Respectaţi indicaţiile producătorului referitoare la ascuţirea şi întreţinerea curentă a lanţului ferăstrăului.** Limitatoarele de profunzime reglate prea jos cresc tendinţa de recul.

Montajul șinei de ghidaj și a lanțului ferăstrăului

- Așezați ferăstrăul pentru tăiat crengi pe o suprafață plană.
- Rotiți dispozitivul de blocare al capacului pentru pinion (10) spre stânga pentru a scoate capacul (2).
- Așezați un lanț nou în jurul șinei de ghidaj, de-a lungul canelurii superioare a șinei de ghidaj și în jurul vârfului șinei de ghidaj. Asigurați-vă că muchiile de tăiere ale lanțului sunt în direcția corectă. Poziționați lanțul astfel încât muchiile de tăiere de deasupra șinei de ghidaj să fie îndreptate spre vârful șinei de ghidaj.
- Cu lanțul în jurul pinionului, montați șina de ghidaj (cu noul lanț de ferăstrău) pe știftul de tensionare astfel încât șina de ghidaj să se potrivească în poziția prezentată în fig. 2a.
- Reatașați capacul pinionului (2) la ferăstrăul cu lanț și strângeți dispozitivul de blocare al capacului pinionului (10).
- Rotiți șurubul de reglare a tensiunii (folosind șurubelnița furnizată) pentru a regla corect tensiunea lanțului (vezi fig. 2b).

Fig. 2a

Fig. 2b

Întinderea lanțului ferăstrăului

- Slăbiți șurubul de fixare aprox. 1-2 ture.
- Rotiți roata de întindere al lanțului până când lanțul este tensionat corespunzător.
- Tensionarea corespunzătoare este atinsă dacă lantțul permite ridicarea cu aprox. 3-4 mm la mijlocul lamei.
- Strângeți ferm șurubul de fixare fără a apăsa cu mâna. Nu folosiți scule pentru efectuarea strângerii.
- Verificați dacă toate elementele lanțului stau corezunzător în șanțul de ghidare al lamei.

Lubrifierea lanțului
Ungeți cu ulei lanțul ferăstrăului la intervale regulate, îndepărtând capacul și folosind o pipetă pentru a aplica câteva picături de ulei pe lanțul ferăstrăului

Lucrul cu ferăstrăul cu acumulator pentru tăiat crengi

Înainte de a începe tăierea

- Asiguraţi-vă că piedica anti-pornire funcţionează corect.
- Asiguraţi-vă că șina de ghidaj nu este deteriorată, deformată sau uzată grav. Consultaţi secţiunea 6.2 pentru mai multe informaţii.
- Asiguraţi-vă că lanțul ferăstrăului este ascuţit și instalat corect, cu tensiunea corectă.
- Asiguraţi-vă că acumulatorul este încărcat suficient și instalat corect.

Înainte de punerea în funcţiune se verfică:

- Tensionarea corespunzătoare a lanţului.
- Umplerea rezervorului cu ulei.
- Eliberarea frânei lanțului.
- Purtaţi mănuşi de proecţie, îmbrăcămite de protecţie şi cască cu protecţie pentru faţă.
- Porniţi ferăstrăul.
- Aşezaţi ferăstrăul cu lanţ într-o poziţie cât mai paralelă cu suprafaţa de tăiere şi cu opritorul cu gheară pe obiectul de prelucrat (lemn).
- Respectaţi indicaţiile de siguranţă.
- Efectuaţi operaţia de întreţinere a lanţului ferăstrăului şi a lamei.
- Lanţul ferăstăului se întinde dacă este necesar, din când în când.
- Dacă lanţul ferăstrăului a fost utilizat o perioadă mai lungă sau a fost schimbat, se întoarce lama pe cealaltă parte. În acest fel, se egalizează gradul de uzuară a canelurii pe partea de tăiere a lamei.

Exploatarea ferăstrăului pentru tăiat crengi

Pericol de recul!
Reculul ferăstrăului poate provoca vătămări mortale prin tăiere!

Tehnici de tăiere

- Asiguraţi-vă o poziţie sigură și distribuiţi greutatea corporală uniform pe ambele picioare.
- Începeţi să tăiaţi cu lanţul în funcţiune la viteză maximă.
- Efectuaţi tăierea ţinând unealta ferm în poziţie pentru a evita posibilele sărituri sau patinaj.
- Nu exercitaţi forţă asupra ferăstrăului cu lanţ, altfel motorul va fi supraîncărcat.
- Continuaţi să tăiaţi până când șina de ghidaj este introdusă complet prin ramură.
- PRECAUŢIE! Tăiaţi câte o ramură.
- AVERTIZARE! Atenţie la recul.
- Pentru a menţine controlul deplin atunci când tăiaţi cu ferăstrăul, reduceţi presiunea la sfârșitul tăie-turii fără a slăbi strângerea mânerelor uneltei.

- Lanțul ferăstrăului nu trebuie să atingă solul sau alte obiecte nici atunci când tăiați materialul, nici după aceea.
- După ce tăierea este completă, așteptați ca ferăstrăul să se oprească înainte de a-l scoate.
- Când tăiați în pante, stați întotdeauna în zona de deasupra trunchiului copacului.

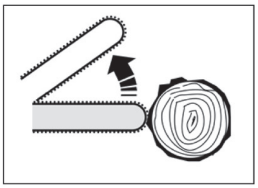

Reculul ferăstrăului poate surveni dacă o piesă de prelucrat se blocheaz în lanțul ferăstrăului sau dacă vârful şinei de ghidaj atinge un obiect.
Astfel, se poate întâmpla ca şina de ghidaj (lama) să fie aruncată instantaneu în direcția utilizatorului.

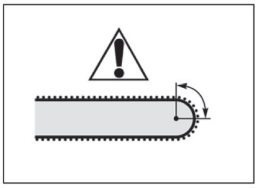

Zona de racție a reculului se află în sectorul primul sfert al vărfului şinei.

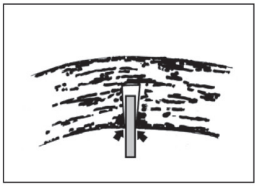

Pericol prin blocarea şinei, de ex. modificarea poziției la efectuarea lucrărilor de doborâre a copacilor; în aceste cazuri, apar foțe care închid despicătura de tăiere.

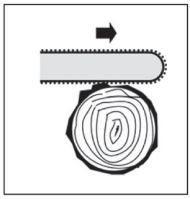

Pericol prin recul sau tragerea în afară a ferăstrăului din cauza blocării ferăstrăului în lungul cantului superior, respectiv inferior.

Efectuați lucrările în siguranță şi cu chibzuință

01. Nu debitați NICIODATĂ cu vârful şinei!
02. Debitați numai lemn şi obiecte din lemn!
03. Efectuați lucrările atent şi nu periclitați pe nimeni în timpul tălierii. Lucrați cu calm şi chibzuință!
04. Lucrați numai în condiții de luminozitate şi vizibilitate bune!
05. Urmăriți vârful şinei!
06. Nu tăiți niciodată mai multe piese de prelucat sau lemne dintr-o dată!
07. Nu efectuați operațiuni de tăiere deasupra umerilor!
08. Dacă efectuați debitarea întro-o tăietruă începuta inițial, introduceți şina numai cu foarte mare atenție în aceasta!
09. Lucrați numai cu lanțul bine ascuțit, tensionat şi uns corespunzător!
10. Aşezați capătul cârligului ferăstrăului în deplină siguranță!

11. Nu efectuaţi lucrări în poziţie urcat pe scară!
12. Efectuaţi lucrările numai pe teren ferm şi stabil!

În raza prelungită de pendulare a lanțului este interzisă prezența corpurilor străine!

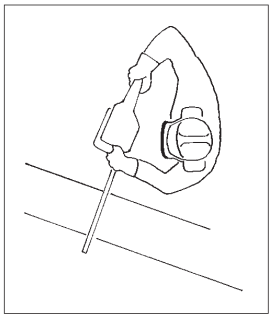

Indicații pentru întreținiere şi îngrijire
ATENȚIE! Următoarele indicații sunt valide numai pentru condițiile de exploatare normale. În condiții mai dificile, cum ar fi în zone cu mult praf sau lemne cu multă răşină, precum şi în ziele prelungite de lucru, intervalele de curățare se scurtează corespunzător.

Ascuțirea lanțului ferăstrăului
- Întreținerea lanțului ferăstrăului trebuie să fie încredințată unui atelier de specialitate

Punera în funcțiune
La efectuarea lucrărilor se poartă în pricipal ochelari de protecție, protecție pentru auz, mănuşi de lucru şi îmbrăcăminte de lucru adecvată!

Pornire/Oprire
- Pentru a porni ferăstrăul cu lanț, țineți-l ferm cu ambele mâini și apoi apăsați piedica anti-pornire (3) și declanșatorul motorului (8) în același timp.
- Pentru a opri ferăstrăul cu lanț, eliberați atât piedica anti-pornire (3), cât și maneta de declanșare (8).

Întreținere

Lubrifierea șinei de ghidaj și a lanțului
- Lubrifiați produsul în mod regulat, se recomandă la fiecare 10 ore de funcționare sau cel puțin o dată pe săptămână.

- Înainte de lubrifiere, curăţaţi şina de ghidaj şi lanţul cu o perie rigidă şi o cârpă uscată şi curată.
- Aplicaţi ulei lubrifiant pe fiecare verigă de lanţ folosind sticla de dozaj pentru lubrifiere furnizată. Apoi aplicaţi picături de lubrifiant pe articulaţii şi pe vârfurile dinţilor.

Îngrijire

- Utilizaţi pentru curăţarea elementelor din plastic o cârpă umedă. Nu folosiţi detergenţi, dizolvante sau obiecte ascuţite.
- Eliberaţi periodic de praf orificiile de aerisire şi elementele mobile cu o perie moale sau o pensulă.
- După efectuarea lucrărilor îndelungate, se demontează lama şi lanţul şi se curăţă cu o perie sau o pensulă.
- Roata de lanţ şi sistemul de fixare a lamei se curăţă de petele aderente de murdărie şi ulei cu ajutorul unei perii sau pensule.
- Duza de ulei se curăţă cu o cârpă.

Depozitare

- Curăţaţi produsul şi scoateţi acumulatorul înainte de depozitare.
- Încărcaţi acumulatorul înainte de depozitare. Pentru depozitare pe termen lung, încărcaţi acumulato-rul la fiecare 3 luni.
- Montaţi teaca astfel încât să acopere complet şina de ghidaj.
- Păstraţi produsul, manualul de utilizare şi accesoriile (dacă există) în ambalajul original.
- Depozitaţi produsul într-un mediu curat, unde acesta nu îngheaţă sau unde nu este prea cald (peste +45 °C).
- A nu se lăsa la îndemâna copiilor (de ex. într-o încăpere încuiată).

Aparate electrice şi unelte scoase din uz şi protecţia mediului înconjurător
Dacă constataţi într-o zi că aparatele dvs. au fost folosite intensiv şi trebuie înlocuite, sau că nu mai pot fi utilizate, gândiţivă la protecţia mediului înconjurător. Aparatele electrice şi uneltele nu reprezintă gunoi menajer obişnuit, ci trebuie eliminate într-un mod favorabil mediului înconjurător.

Indicaţii speciale

Nu aruncaţi gunoiul special împreună cu gunoiul menajer

Nu aruncaţi în apă!
Pericol de moarte!

Nu aruncaţi în foc!

Temperatura mediului înconjurător maxim 50° C

Punct verde

GARANȚIE

Serviciile de garanție pentru produs depind de dispozițiile de garanție legală/pentru produs valabile în țara respectivă, în care a fost achiziționat produsul.
Nu se acordă servicii de garanție pentru prejudicii sau deficiențe rezultate din utilizarea neconformă cu prevederile a produselor vândute.
Dacă intervine o problemă sau este constatată o deficiență, vă rugăm să contactați întotdeauna mai întâi dealer autorizat din zona dumneavoastră. De cele mai multe ori, dealerul autorizat din zona dumneavoastră poate să remedieze problema sau deficiența în mod direct.

Sunt excluse de la serviciile de garanție:

- Acumulatoarele
- Toate accesoriile (ca de ex.: încărcătoarele etc.)
- Piesele de uzură (de ex.: periile de cărbune, comutatoarele, cablurile, garniturile etc.)
- Utilizarea inadecvată sau improprie
- Punerea în funcțiune eronată de către proprietar sau terțe persoane
- Revizie sau schimbul de componente
- Deficiențele cauzate de folosirea improprie, uzura normală sau întreținerea curentă
- şi îngrijirea deficientă.
- Produsele utilizate în scopuri comerciale, profesionale sau pentru închiriere.
- Prejudicii apărute prin nerespectarea manualului de utilizare.

Drepturile dumneavoastră de garanție pentru produs pot fi recunoscute numai dacă:

- poate fi prezentat un document de cumpărare (data cumpărării) sub unui bon de casă
- Certificatul de garanție este completat integral
- la aparat nu a fost întreprinsă revizia şi/sau schimbarea de componente de către un terț
- aparatul nu a fost utilizat în mod necorespunzător
- nu există un caz de forță majoră
- există o descriere a deficienței

Reglementările de garanție sunt valide împreună cu condițiile de livrare şi vânzare.

Declarația de conformitate UE

Producător / reprezentant autorizat:

AHS GmbH
Uhlandstraße 50
4600 Wels · Austria
office@ahs-net.at

Produsul:

Ferăstrău cu acumulator pentru tăiat crengi
WB 18V-AAS CPF

Prin prezenta declarăm pe proprie răspundere că maşinile descrise mai sus corespund, pe baza concepției şi variantei constructive, precum şi în variantele puse de noi în circulație, cu luarea în considerare a standardelor menționate mai jos, tuturor cerințelor care stau la baza directivelor enumerate în continuare.
În cazul modificării aparatelor fără acordul nostru, această declarație îşi pierde valabilitatea.
Documentația tehnică se află la semnatar.

Directive:

- 2006/42/EG
- 2014/30/EU

Standarde:

- EN IEC 55014-1:2021
- EN IEC 55014-2:2021
- EN 62841-1:2015 + A11:2022
- EN ISO 12100:2010

Wels, 01. 05. 2023

Klaus Estfeller, CEO
AHS GmbH, Uhlandstraße 50, A-4600 Wels, Austria

SI

ČESTITAMO VAM ZA NAKUP AKUMULATORSKE ŽAGE ZA VEJE WORKERS BEST

Prosimo, da pred prvo uporabo preberete naslednje napotke za uporabo. Upoštevajte varnostne napotke v teh navodilih za uporabo.

OPIS IZDELKA

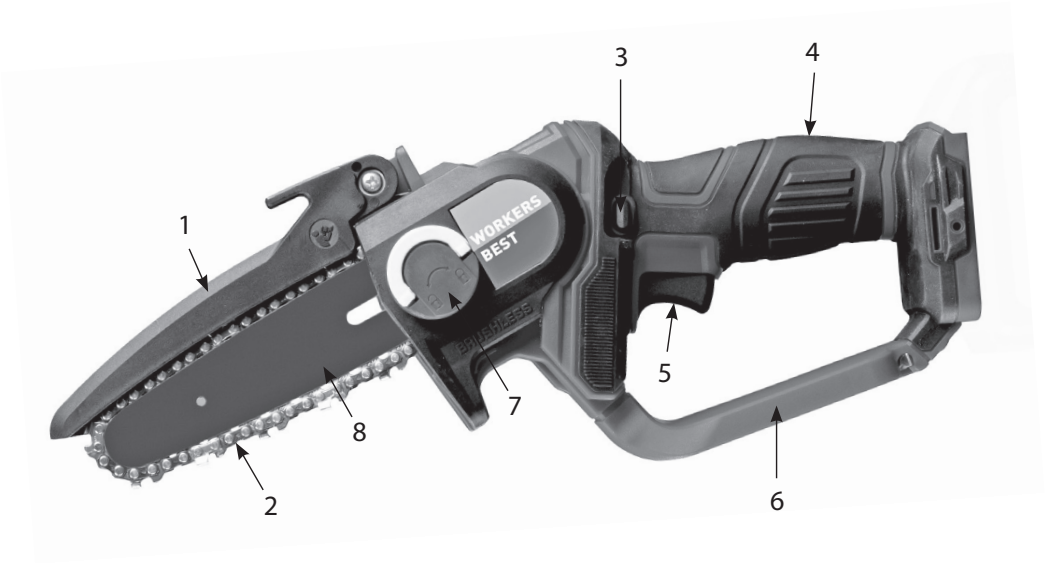

01. Ščitnik za verigo
02. Veriga žage
03. Gumb za blokado vklopa
04. Ročaj
05. Stikalo za vklop/izklop
06. Zadnja zaščita rok
07. Pokrov verižnika
08. Meč

Tehnični podatki

Napajanje motorja z napetostjo:	18 V d.c.
Najv. hitrost prostega teka	4.9 m/s
Dolžina meča:	152 mm
Najv. dolžina reza.:	120 mm
Zvočni tlak (LPA):	82 dB(A)
Negotovost KPA:	3 dB(A)
Raven jakosti zvoka (LWA):	90 dB(A)
Negotovost: (KWA)	3 dB(A)
Negotovost (K):	1.5 m/s²
Teža:	1.2 kg
Zaščitni razred:	IPX0
Nosite glušnike, zaščitna očala in rokavice	
Ne uporabljajte na dežju, varujte pred mokroto	
Preberite navodila za uporabo	

AHS GmbH · Uhlandstraße 50, A-4600 Wels · office@ahs-net.at

Pred vklopom

Preverite delovanje sistema za mazanje verige. Preverite napetost verige in delovanje zavore verige.

Pred vklopom naprave morajo biti vse varnostne in zaščitne naprave pravilno vgrajene in nameščene.

Prosti tek žage mora biti neoviran.

Pri žaganju lesa, ki je bil predhodno obdelan ali kakor koli predelan, morate biti posebej pozorni na žeblje, vijake ipd. Pred začetkom dela odstranite vse tujke.

Preden žago vklopite, se prepričajte, da je veriga žage pravilno nameščena in da so gibljivi deli stroja prosti.

Opozorilo! V primeru kakršnih koli pomislekov prosite strokovnjaka v pooblaščenem servisnem centru, da vam pomaga pri rokovanju s to žago za veje. Ugibanje je življenjsko nevarno!

Uporaba v skladu z namembnostjo

Ta žaga za veje je namenjena domači uporabi na prostem za rezanje lesa, vključno z vejami, hlodi in tramovi, katerih premer je odvisen od dolžine meča. Orodje ni primerno za podiranje dreves ali druge namene, kot je žaganje zidov, plastike ali hrane.

To napravo uporabljajte samo v skladu z njenim namenom! Vsaka druga uporaba, ki ni v skladu s tem, ni ustrezna. Za poškodbe ali škodo vseh vrst, ki bi nastala kot posledica neustreznega ravnanja, nosi odgovornost uporabnik in ne proizvajalec.

Naše naprave niso namenjene za uporabo pri malih podjetnikih, v obrti ali industriji.

Če se ta naprava uporablja v okviru malegapodjetništva, obrti ali industrije, zanjo garancija ne velja.

Pri uporabi naprav morate upoštevati nekatere varnostne ukrepe, da preprečite poškodbe in škodo. Zaradi tega skrbno preberite ta navodila za uporabo/varnostne napotke. Te skrbno shranite, da vam bodo informacije vsak čas na voljo. Če boste to napravo predali drugi osebi, ji predajte tudi ta navodila za uporabo/varnostne napotke. Ne prevzemamo odgovornosti za nezgode ali škodo, do katerih pride zaradi neupoštevanja teh navodil in varnostnih napotkov.

Splošni varnostni napotki

Pozor! Prebrati je treba vsa navodila. Napake pri upoštevanju navodil, naštetih v nadaljevanju, lahko povzročijo električni udar, požar in/ali hude poškodbe. Pojem »električno orodje«, uporabljen v nadaljevanju, se nanaša na električna orodja na napajanje iz omrežja (z omrežnim kablom) in na električna orodja z akumulatorjem (brez omrežnega kabla).

Ta navodila skrbno shranite!

1. Delovno mesto

a. **Vaše delovno mesto naj bo vedno čisto in dobro osvetljeno.** Nered in neosvetljeno delovno območje lahko povzročita nesreče.

b. **Z napravo ne delajte v eksplozijsko ogroženih območjih, v katerih so vnetljive tekočine, plini ali prah.** Električna orodja povzročajo iskre, ki lahko vnamejo prah ali hlape.

c. **Med uporabo električnega orodja se v bližini ne smejo zadrževati otroci in druge osebe.** Če vam odvrnejo pozornost, lahko izgubite kontrolo nad napravo.

2. Električna varnost

a. **Priključni vtič naprave mora ustrezati vtičnici. Vtiča ni dovoljeno na noben način spreminjati. Ne uporabljajte adapterskega vtiča skupaj z ozemljenimi napravami.** Nespremenjeni vtiči in ustrezne vtičnice zmanjšujejo tveganje električnega udara.

b. **Preprečite stik telesa z ozemljenimi površinami, kot so cevi, radiatorji, peči in hladilniki.** Če je vaše telo ozemljeno, obstaja povečano tveganje zaradi električnega udara.

c. **Orodje zavarujte pred dežjem ali vlago.** Vdor vode v električno napravo poveča tveganje električnega udara.

d. **Kabla ne uporabljajte kot ročaj za nošenje orodja, obešanje ali da z njim povlečete vtič iz vtičnice. Kabel zaščitite pred vročino, oljem, ostrimi robovi ali gibljivimi deli naprave.** Poškodovan ali zapleten kabel povečuje tveganje

električnega udara.

e. **Če z električnim orodjem delate na prostem, uporabljajte le kabelski podaljšek, s katerim je dovoljeno delo na prostem.** Uporaba kabelskega podaljška, s katerim je dovoljeno delo na prostem, zmanjšuje tveganje električnega udara.

f. **Če se ne morete izogniti uporabi električnega orodja v vlažnem okolju, uporabljate zaščitno stikalo za preostali tok (FI-stikalo).** Uporaba zaščitnega stikala za preostali tok zmanjšuje tveganje električnega udara.

3. Varnost ljudi

a. **Vedno bodite pozorni na to, kaj delate, in pri delu z električnim orodjem ravnajte z razumom. Naprave ne uporabljajte, če ste utrujeni ali pod vplivom drog, alkohola ali zdravil.** Trenutek nepozornosti pri uporabi naprave lahko povzroči hude poškodbe.

b. **Nosite vašo osebno zaščitno opremo in vedno tudi zaščitna očala.** Nošnja zaščitne opreme, kot je proti-prašna maska, varnostni delovni čevlji, ki ne drsijo, zaščitna čelada ali zaščita sluha, glede od vrsto uporabe električnega orodja, zmanjšuje tveganje poškodb.

c. **Preprečite neželen zagon. Prepričajte se, da je električno orodje izključeno, preden ga priključite na napajanje in/ali na akumulator, ga prejmete ali nosite.** Če imate pri nošenju naprave prst na stikalu ali vklopljeno napravo priključujete na električno napajanje, lahko to povzroči nesrečo.

d. **Pred vklopom naprave odstranite nastavitveno orodje ali vijačni ključ.** Orodje ali ključ, ki se nahaja v vrtečem se delu naprave, lahko povzroči poškodbe.

e. **Izogibajte se nenormalnemu položaju telesa. Poskrbite za varno in stabilno držo ter imejte v vsakem trenutku ravnotežje.** Tako lahko električno orodje boljše nadzorujete v nepričakovanih situacijah.

f. **Nosite ustrezna oblačila. Ne nosite ohlapnih oblačil ali nakita. Las, oblačil in rokavic ne približujte gibljivim delom.** Ohlapna oblačila, nakit ali dolge lase lahko zajamejo gibljivi deli.

g. **Če lahko namestite napravo za prestrezanje ali sesanje prahu, se prepričajte, da bodo le-te priključene in pravilno uporabljene.** Uporaba teh naprav zmanjšuje ogrožanje zaradi prahu.

h. **Čeprav ste električno opremo že večkrat uporabljali in z njo znate rokovati, ne bodite preveč samozavestni in ne pozabite na varnostne predpise.** Zaradi neprevidnosti lahko v delčku sekunde pride do hudih poškodb.

4. Uporaba in rokovanje z električnim orodjem

a. **Ne preobremenjujte naprave. Za vaše delo uporabljajte le električno orodje, ki je namenjeno zanj.** Z ustreznim električnim orodjem boste delali boljše in varneje v navedenem območju moči.

b. **Ne uporabljajte električnega orodja, pri katerem je pokvarjeno stikalo.** Električno orodje, ki ga ne morete vklopiti ali izklopiti, je nevarno in ga je treba popraviti.

c. **Izvlecite vtič iz vtičnice in/ali odstranite akumulator, preden boste nastavljali napravo, zamenjali pribor ali odložili napravo.** Ta previdnostni ukrep prepreči nehoten zagon stroja.

d. **Neuporabljeno električno orodje hranite izven dosega otrok. Orodja ne dovolite uporabljati ljudem, ki niso seznanjeni z njim ali niso prebrali teh navodil.** Električna orodja so nevarna, če jih uporabljajo neizkušeni ljudje.
e. **Orodje skrbno negujte. Kontrolirajte, ali gibljivi deli delujejo brezhibno in če se ne zatikajo, ali so deli zlomljeni oz. poškodovani tako, da to vpliva na delovanje naprave. Poškodovane dele popravite oz. zamenjajte pred uporabo naprave.** Številne nezgode povzroči slabo vzdrževano električno orodje.
f. **Orodja za rezanje naj bodo vedno ostra in čista.** Skrbno negovana orodja za rezanje z ostrimi rezili se manj zatikajo in jih je lažje voditi.
g. **Električno orodje, pribor, vložke itd. uporabljajte v skladu s temi navodili in tako, kot je predpisano za ta poseben tip naprave. Pri tem upoštevajte delovne pogoje in delo, ki ga želite opraviti. Uporaba električnega orodja za druge namene, kot so določeni, lahko vodi do nevarnih situacij.**
h. **Ročaji in prijemalne površine naj bodo suhi, čisti in brez olja ter masti.** Spolzki ročaji in prijemalne površine v nepredvidenih situacijah ne zagotavljajo varnega rokovanja in nadzora nad električnim orodjem.

5. Uporaba in rokovanje z akumulatorskim orodjem

a. **Akumulator polnite samo s polnilno napravo, ki jo priporoča proizvajalec.** Za polnilno napravo, ki je narejena za določen tip akumulatorja, obstaja nevarnost požara, kadar se uporablja z drugimi akumulatorji.
b. **Uporabljajte samo za to predvidene akumulatorje v električnih orodjih.** Uporaba drugačnih akumulatorjev lahko povzroči poškodbe in nevarnost požara.
c. **Neuporabljane akumulatorje hranite oddaljene od zaponk za papir, kovancev, ključev, igel, vijakov ali drugih majhnih delov, ki lahko povzročijo premostitev kontakta.** Kratek stik med kontakti akumulatorja lahko povzroči gorenje ali požar.
d. **Napačna uporaba lahko povzroči iztek tekočine iz akumulatorja. Izogibajte se stiku z njo. Od naključnem stiku jo takoj sperite z vodo. Če tekočina pride v oči, poiščite zdravniško pomoč.** Iztečena tekočina iz akumulatorja lahko povzroči draženje kože ali opekline.
e. **Ne uporabljajte poškodovanih ali spremenjenih akumulatorjev.** Poškodovani ali spremenjeni akumulatorji se lahko obnašajo nepredvidljivo in povzročijo požar, eksplozijo ali nevarnost poškodb.
f. **Akumulatorja ne izpostavljajte ognju ali previsokim temperaturam.** Ogenj ali previsoke temperature nad 130 °C lahko povzročijo eksplozijo.

6. Servis

a. **Napravo naj popravlja le kvalificirano strokovno osebje in le z originalnimi nadomestnimi deli.** S tem bo zagotovljeno, da je električno orodje ves čas varno.
b. **Na poškodovanih akumulatorjih nikoli ne izvajajte vzdrževalnih del.** Vsako vzdrževanje akumulatorjev lahko opravi samo proizvajalec ali pooblaščeni servis.

7. Posebni varnostni napotki za električne verižne žage

a. **Žagi med delovanjem ne približujte delov telesa. Preden žago vklopite, se prepričajte, da se veriga žage ničesar ne dotika.** Pri delu z verižno žago lahko trenutek nepozornosti povzroči, da veriga žage zgrabi oblačila ali dele telesa.
b. **Verižno žago vedno držite z desno roko za zadnji ročaj in z levo roko za sprednji ročaj.** Če jo primete v obrnjenem delovnem položaju, to poveča nevarnost poškodb, zato je ne smete uporabljati.
c. **Uporabljajte zaščitna očala in zaščito za sluh. Priporočamo tudi uporabo dodatne zaščitne opreme za glave, roke, noge in stopala.** Ustrezna zaščitna oblačila zmanjšajo nevarnost poškodb zaradi letečih drobcev in naključnega dotika verige.
d. **Z motorno žago ne žagajte dreves.** Pri žaganju dreves obstaja nevarnost poškodb.
e. **Vedno poskrbite, da trdno stojite na tleh, in verižno žago uporabljajte le na trdnih, varnih in ravnih tleh.** Na spolzkih ali nestabilnih stojiščih, kot je na primer lestev, lahko izgubite ravnotežje ali nadzor nad motorno žago.
f. **Pri rezanju napete veje računajte s tem, da bo udarila nazaj.** Ko se napetost v lesnih vlaknih sprosti, lahko napeta veja udari upravljavca žage in/ali mu žago zbije iz rok.
g. **Še posebej previdni bodite pri rezanju podrasti in mladega drevja.** Šibe se lahko ujamejo v verigo žage in vas udarijo ali spravijo iz ravnotežja.
h. **Izklopljeno motorno žago med prenašanjem držite za sprednji ročaj, tako da je veriga obrnjena stran od vašega telesa. Pri transportu ali skladiščenju verižne žage nataknite zaščitni pokrov.** Previdno ravnanje z verižno žago zmanjšuje verjetnost nenamernega stika z delujočo verigo žage.
i. **Upoštevajte navodila za mazanje, napenjanje verige in menjavo dodatkov.** Neustrezno napeta ali namazana veriga se lahko pretrga ali poveča nevarnost povratnega udarca.
j. **Ročaji naj bodo suhi in čisti ter brez olja in masti.** Mastni, oljnati ročaji so spolzki in zaradi njih izgubite nadzor.
k. **Žagajte samo les. Verižne žage ne uporabljajte za opravila, za katera ni namenjena – primer: z verižno žago ne režite plastike, zidov ali gradbenega materiala, ki niso izdelani iz lesa.** Uporaba verižne žage za opravila, za katera ni primerna, lahko privede do nevarnih situacij.
l. **Vzroki za preprečevanje povratnega udarca:** do povratnega udarca lahko pride, ko se konica meča dotakne predmeta ali ko se les upogne in zablokira verigo žage med rezanjem. V nekaterih primerih lahkostik s konico meča povzroči nepričakovan odboj nazaj, pri katerem meč udari navzgor in v smeri uporabnika. Če se veriga žage zatakne na zgornjem robu meča, se lahko ta hitro odbije nazaj v smeri uporabnika. Zaradi katere koli od teh reakcij lahko izgubite nadzor nad žago in se morda resno poškodujete. Ne zanašajte se samo na varnostne funkcije, vgrajene v verižno žago. Kot uporabnik verižne žage morate izvajati različne ukrepe, da bo vaše delo potekalo brez nesreč in poškodb. Povratni udarec je posledica napačne ali pomanjkljive uporabe električnega orodja. Preprečite ga lahko z ustreznimi previdnostnimi ukrepi, ki so opisani v nadaljevanju:
   - **Žago trdno držite z obema rokama, pri čemer s palcema in prsti objamete ročaja žage. Telo in roki postavite v položaj, v katerem lahko prenesete sile**

povratnega udarca. Uporabnik lahko nadzoruje sile povratnega udarca, če izvaja ustrezne ukrepe.

- **Izogibajte se nepravilni drži telesa in ne žagajte nad višino ramen.** S tem preprečite nenameren stik s konico meča in v nepričakovanih situacijah žago laže nadzorujete.
- **Vedno uporabljajte nadomestne meče in verige za žage, ki jih je predpisal proizvajalec.** Uporaba neustreznih mečev in verig za žago se lahko konča s pretrganjem verige in/ali povratnim udarcem.
- **Pri brušenju in vzdrževanju verige upoštevajte navodila proizvajalca.** Prenizko nameščeni omejevalniki globine povečajo nevarnost povratnega udarca.

Namestitev meča in verige

- Žago za veje postavite na ravno površino.
- Zaklep pokrova verižnika (10) zavrtite v desno, da odstranite pokrov verižnika (2).
- Okoli meča položite novo verigo, vzdolž zgornjega utora meča in okoli vrha meča. Pazite, da so rezalni robovi verige položeni v pravo smer. Verigo namestite tako, da so rezalni robovi zgoraj na meču usmerjeni proti vrhu meča.
- Meč (z novo verigo žage) namestite na napenjalni zatič, pri čemer veriga leži okoli verižnika tako, da je meč v položaju, prikazanem na sliki 2a.
- Na verižno žago znova namestite pokrov verižnika (2) in zaprite zaklep pokrova verižnika (10).
- Z vijakom za nastavitev napetosti (s priloženim izvijačem) nastavite pravilno napetost verige (glejte sliko 2b).

Sl. 2a

Sl. 2b

Napenjanje verige žage

- Pritrdilni vijak odvijte za približno 1–2 obrata.
- Kolesce za napenjanje verige vrtite v desno, dokler ne dosežete pravilne napetosti verige.
- Pravilna napetost je dosežena, ko je mogoče verigo na sredini meča dvigniti za pribl. za približno 3–4 cm.
- Pritrdilni vijak zategnite z roko, ne da pritiskali nanj. Ne uporabljajte nobenega orodja.
- Preverite, ali so vsi členi verige pravilno nameščeni v utor meča.

Mazanje verige

Verigo žage redno mažite, tako da odstranite pokrov in na verigo s pipeto nanesete nekaj kapljic olja.

Delo z akumulatorsko žago za veje

Pred začetkom žaganja

- Prepričajte se, ali gumb za blokado vklopa deluje pravilno.
- Prepričajte se, ali meč ni poškodovan, deformiran ali močno obrabljen. Za več informacij glejte poglavje 6.2.
- Prepričajte se, ali je veriga žage nabrušena in nameščena s pravilno napetostjo.
- Prepričajte se, ali je baterija dovolj napolnjena in pravilno nameščena.

  Pred uporabo preverite:
- Pravilno napetost verige.
- Napolnjenost rezervoarja za olje.
- Zavora verige mora biti sproščena.
- Nosite rokavice, zaščitna oblačila in čelado s ščitnikom obraza.
- Vklopite žago.
- Žago obdelovanemu predmetu (lesu) približajte kar se ga plosko in blizu naslona žage.
- Upoštevajte varnostne predpise.
- Vzdrževanje verige in meča
- Po potrebi verigo občasno napnite.
- Meč po daljši uporabi in ob menjavi verige obrnite. Na ta način izravnate obrabo utora na rezalni strani meča.

Uporaba žage za veje

Nevarnost povratnega udarca!
Povratni udarec žage lahko povzroči smrtno nevarne ureznine!

Tehnike žaganja

- Poskrbite, da stojite trdno in da imate telesno težo enakomerno porazdeljeno na obe nogi.
- Z žaganjem začnite, ko veriga deluje s polno hitrostjo.
- Rez izvedite tako, da žago trdno držite na svojem mestu, s čimer izognete morebitnim skokom ali zdrsom.
- Z žago ne pritiskajte na silo, saj boste s tem preobremenili motor.
- Z žaganjem nadaljujte, dokler meč v celoti ne prežaga veje.
- PREVIDNO! Vedno žagajte le po eno vejo.
- OPOZORILO! Pazite na povratne udarce.
- Da boste med žaganjem skozi vejo ohranili popoln nadzor, na koncu reza zmanjšajte pritisk, ne da bi pri tem popustili prijem na ročajih žage.
- Med žaganjem skozi material niti po njem se veriga žage ne sme dotakniti tal ali drugih predmetov.
- Po končanem rezu počakajte, da se žaga ustavi, preden jo odstranite.
- Pri žaganju na pobočjih vedno stojte na območju nad deblom drevesa.

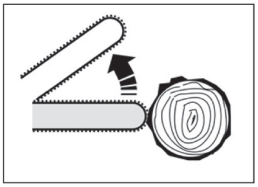

Žaga lahko udari nazaj, če obdelovanec zablokira verigo žage ali če se konica meča dotakne predmeta.
To lahko povzroči, da se meč (vodilo) nemudoma odbije proti uporabniku.

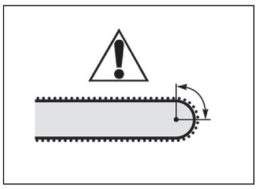

Reakcijsko območje povratnega udarca se nahaja na območju okoli zgornje četrtine konice meča.

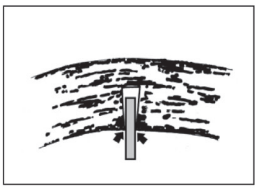

Nevarnost, da se meč zatakne, npr. zaradi sprememb položaja med podiranjem dreves, saj se pojavijo sile, ki lahko v določenih pogojih zaprejo rezalno vrzel.

Nevarnost, da se žaga za- 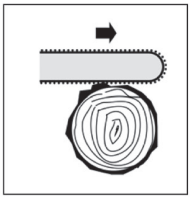 radi zatikanja žage na zgornjem ali spodnjem robu odbije ali odtrga.

Delajte varno in preudarno

01. NIKOLI ne žagajte s konico meča!
02. Žagajte samo les in predmete iz lesa.
03. Med žaganjem delajte previdno in nikogar ne ogrožajte. Delajte mirno in premišljeno!
04. Delajte le ob zadostni vidljivosti in svetlobi!
05. Bodite pozorni na konico meča!
06. Nikoli ne žagajte več obdelovancev ali kosov lesa hkrati!
07. Nikoli ne žagajte nad višino ramen!
08. Če delate na že začetem rezu, meč v rez vstavite izjemno previdno!
09. Delajte samo z nabrušeno, pravilno napeto in naoljeno verigo!
10. Na žago namestite omejevalno kljuko.
11. Nikoli ne žagajte na lestvi!
12. Delajte samo na trdnih in stabilnih površinah!

Na širšem območju vrtenja verige žage se ne sme nahajati noben del telesa!

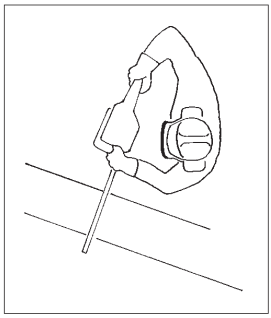

Napotki glede vzdrževanja in nege
POZOR! Naslednja navodila veljajo za običajne pogoje uporabe. V zahtevnih razmerah, kot so velika prašnost ali zelo smolnat les ter daljši dnevni delovni čas, je treba intervale ustrezno skrajšati.

Brušenje verige žage
- Verigo žage mora servisirati specializirano podjetje.

Začetek obratovanja
Pri delu načeloma uporabljajte zaščitna očala, ščitnike za ušesa, zaščitne rokavice in trdna delovna oblačila!

Vklop/izklop
- Verižno žago za vklop primite z obema rokama, nato pa hkrati gumb za blokado vklopa (3) in sprožilec motorja (8).
- Če želite verižno žago ustaviti, sprostite tako gumb za blokado vklopa (3) kot tudi sprožilec motorja (8).

Vzdrževanje

Mazanje meča in verige
- Izdelek redno podmazujte, priporočljivo je vsakih 10 ur delovanja ali vsaj enkrat tedensko.
- Pred mazanjem meč in verigo očistite s trdo krtačo in suho, čisto krpo.
- Posamezne člene verige namažite z mazalnim oljem s priloženo mehko stekleničko z mazivom. Nato kapljice maziva nanesite na člene in konice zob.

Nega

- Za čiščenje plastičnih delov uporabljajte vlažno krpo. Ne uporabljajte čistil, topil ali ostrih predmetov.
- Prezračevalne odprtine in gibljive dele redno čistite z mehkim čopičem ali krtačo, da odstranite ujete prašne delce.
- Po daljšem delu odstranite meč in verigo ter ju očistite s krtačo ali čopičem.
- Z verižnika in meča odstranite umazanijo in olje s krtačo.
- Šobo za olje očistite s krpo.

Shranjevanje

- Preden izdelek shranite, ga očistite in odstranite akumulator.
- Pred shranjevanjem akumulator napolnite. V primeru daljšega shranjevanja akumulator napolnite vsake 3 mesece.
- Nožnico namestite tako, da v celoti prekrije meč.
- Izdelek, navodila za uporabo in (morebitne) dodatke hranite v originalni embalaži.
- Izdelek shranjujte v čistem okolju, kjer ne bo zmrzali ali prevelike vročine (več kot +45 °C).
- Hranite zunaj dosega otrok (npr. zaklenite).

Dotrajana orodja in varovanje okolja
Ko je vaše orodje že tako intenzivno izrabljeno, da ga je treba zamenjati, ali ga nimate več za kaj uporabljati, pomislite na varovanje okolja. Orodja ne sodijo med običajne gospodinjske odpadke. Lahko se namreč reciklirajo na okolju prijazen način.

Pomembna opozorila

Med posebne, ne pa dke gospodinjske odpa Hausmüll

Temperatura okolice največ 50 °C

Ničesar ne mečite v vodo - smrtno nevarno

Zelena pika

Ničesar ne mečite v ogenj

GARANCIJA

Odobritev jamstva se izvede po posamično veljavnih zakonskih garancijskih/jamstvenih določilih države, v kateri ste pridobili izdelek.
Odobritev jamstva za škodo ali pomanjkljivosti, ki so posledica neustrezne rabe prodanih izdelkov, ni mogoča.
V primeru težave ali ugotovljene pomanjkljivosti vas prosimo, da se najprej obrnite na vašega pooblaščenega trgovca. V večini primerov bo lahko vaš pooblaščeni trgovec težavo ali napako sam odpravil.

Iz garancije so izvzeti:

- Akumulatorji
- Vsa dodatna oprema (npr.: polnilne naprave ipd.)
- Potrošni deli (npr.: ogljikove krtače, stikala, kabli, tesnila ipd.)
- Neustrezna ali nestrokovna raba
- Pomanjkljiv zagon s strani lastnika ali tretjih oseb
- Popravilo ali zamenjava komponent
- Pomanjkljivosti zaradi neustrezne uporabe, običajne obrabe ali pomanjkljivega
- vzdrževanja in nege.
- Izdelki, ki so uporabljajo za komercialne, poklicne namene ali so za izposojo.
- Škoda, ki nastane zaradi neupoštevanja navodil za uporabo.

Možnost uveljavljanja garancije obstaja zgolj v primeru, ko:

- lahko predložite dokazilo o nakupu (datum nakupa) v obliki računa
- je garancijski list v celoti izpolnjen
- na napravi vzdrževalnih del in/ali menjave sestavnih delov niso izvajale tretje osebe
- je bilo obratovanje naprave ustrezno
- ne obstaja višja sila
- je bil predložen opis napak

Garancijska določila se uporabljajo v povezavi z našimi dobavnimi in prodajnimi pogoji.

Izjava EU o skladnosti

Proizvajalec / pooblaščeni zastopnik:

AHS GmbH
Uhlandstraße 50
4600 Wels · Austria
office@ahs-net.at

Izdelek:

Akumulatorska žaga za veje
WB 18V-AAS CPF

Na lastno odgovornost izjavljamo, da zgoraj opisani stroj na podlagi svoje zasnove in konstrukcije, kot tudi izvedb, ki smo jih dali na trg, ter z upoštevanjem v nadaljevanju navedenih standardov izpolnjuje vse zahteve spodaj navedenih direktiv.
V primeru spremembe na napravi, ki ni usklajena z nami, ta izjava izgubi veljavnost.
Tehnični dokumenti so na voljo pri podpisniku.

Direktive:

- 2006/42/EG
- 2014/30/EU

Standardi:

- EN IEC 55014-1:2021
- EN IEC 55014-2:2021
- EN 62841-1:2015 + A11:2022
- EN ISO 12100:2010

Wels, 01. 07. 2023

Klaus Estfeller, CEO
AHS GmbH, Uhlandstraße 50, A-4600 Wels, Austria

SK

SRDEČNE VÁM BLAHOŽELÁME KU KÚPE AKUMULÁTOROVEJ PÍLY NA KONÁRE Z RADU BEZKÁBLOVÝCH ELEKTRICKÝCH PRODUKTOV WORKERS BEST

Pred uvedením do prevádzky si prosím prečítajte nasledujúce pokyny pre obsluhu. Dodržiavajte, prosím, bezpečnostné pokyny uvedené v tomto návode na obsluhu.

POPIS VÝROBKU

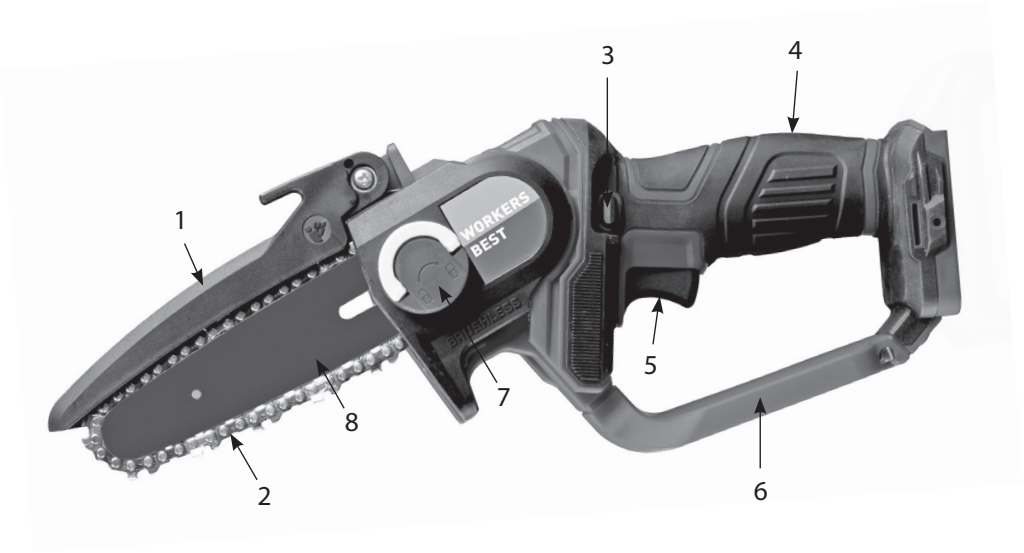

01. Ochrana reťaze
02. Pílová reťaz
03. Blokovanie zapnutia
04. Rukoväť
05. Vypínač
06. Zadná ochrana rúk
07. Kryt reťazového kolesa
08. Vodiaca lišta

Technické údaje

Elektrické napájanie motora:	18 V d.c.
Max. rýchlosť pri voľnobehu:	4.9 m/s
Dĺžka nástroja:	152 mm
Dĺžka rezu max.:	120 mm
Hladina akustického tlaku (LPA):	82 dB(A)
Neistota (KPA):	3 dB(A)
Hladina akustického výkonu (LWA):	90 dB(A)
Neistota (KWA):	3 dB(A)
Neistota K	1.5 m/s²
Hmotnosť	1.2 kg
Trieda ochrany	II
Zástrčku okamžite odpojte od siete,	
keď je vedenie poškodené alebo bolo preseknuté	
Prečítajte si návod na použitie	

AHS GmbH · Uhlandstraße 50, A-4600 Wels · office@ahs-net.at

Pred uvedením do prevádzky

Skontrolujte bezchybnú funkciu a prevádzkovo bezpečný stav prístroja a kábla. Skontrolujte funkciu mazania ret'aze a stav oleja. Skontrolujte napätie ret'aze a funkciu ret'azovej brzdy.

Všetky bezpečnostné a ochranné zariadenia sa musia riadne namontovat' a byt' na svojom mieste, skôr ako sa môže spustit' stroj.

Píla na konáre musí môct' vol'ne bežat'.

Pri pílení dreva, ktore bolo predtým nejakým spôsobom ošetrované alebo spracované, sa musí zvlášt' dávat' pozor na klince, skrutky alebo iné. Pred prácou odstráňte všetky cudzie telesá.

Skôr, ako pílu spustíte, uistite sa, že pílová ret'az správne sedí a že pohyblivé časti stroja sú von'né.

Varovanie! Ak máte akúkol'vek pochybnost', dajte si pri prevádzke tejto píla na konáre od odborníka v autorizovanom servisnom centre. Hádanie je životu nebezpečné!

Používanie v súlade s určením

Táto píla na konáre je určená pre domáce vonkajšie použitie na rezanie dreva vrátane konárov, guľatiny a trámov, ktorých priemer je určený dĺžkou rezu vodiacej lišty. Náradie nie je vhodné na výrub stromov ani na iné použitie, ako je rezanie muriva, plastov alebo potravín.

Prístroj používajte iba v súlade s jeho určením! Každé použitie presahujúce tento rámec je v rozpore s jeho určením. Za akékoľvek poranenia alebo škody, ktoré následkom takéhoto použitia vznikli, nesie zodpovednosť používateľ, nie výrobca.

Na základe ich určenia nie sú naše prístroje koncipované pre použitie remeselníkmi, v komerčnej prevádzke alebo v priemysle. V prípade, že by sa tento prístroj používal v rámci remeselnej, komerčnej alebo priemyselnej prevádzky, záruka je vylúčená.

Pri používaní prístrojov je nutné dodržiavať niektoré bezpečnostné opatrenia, aby nedošlo k zraneniu osôb alebo poškodeniu vecí. Pozorne si prečítajte tento návod na obsluhu alebo bezpečnostné pokyny. Tieto dobre uschovajte, aby boli stále k dispozícii. Ak prístroj predáte alebo odovzdáte ďalšej osobe, bezpodmienečne priložte aj tento návod na použitie alebo bezpečnostné pokyny. Za vznik úrazov alebo poškodenie vecí, ku ktorým došlo nedodržaním tohto návodu a bezpečnostných pokynov, nepreberáme žiadnu záruku.

Všeobecné bezpečnostné pokyny

Pozor! Prečítajte všetky pokyny. Chyby pri dodržiavaní ďalej uvedených pokynov môžu spôsobiť úraz elektrickým prúdom, požiar a/alebo ťažké zranenia.

Použitý termín „elektrické náradie“ sa vzťahuje na sieťovo napájané elektrické náradie (so sieťovým káblom) a na batériovo napájané elektrické náradie (bez sieťového kábla).

Tieto pokyny si dobre uschovajte!

1. **Pracovisko**

a. **Udržujte svoj pracovný priestor čistý a dobre osvetlený.** Neporiadok a neosvetlené časti pracoviska môžu byť príčinou úrazov.

b. **Zariadenie nepoužívajte v prostredí, kde hrozí výbuch a nachádzajú sa tam horľavé látky, plyny alebo prach.** Elektrické náradie vytvára iskry, ktoré môžu zapáliť prach alebo výpary.

c. **Počas používania elektrického náradia dbajte o to, aby sa k nemu nepribližovali deti ani iné osoby.** Mohli by vás rozptýliť a stratili by ste kontrolu nad zariadením.

2. Elektrická bezpečnosť

a. **Prípojná vidlica prístroja musí byť vhodná pre zásuvku. Táto zástrčka nesmie byť žiadnym spôsobom menená. Nepoužívajte žiadnu redukčnú zástrčku spolu s uzemnenými prístrojmi.** Nezmenená zástrčka a vhodné zásuvky znižujú riziko úrazu elektrickým prúdom.

b. **Vyhnite sa priamemu kontaktu s uzemnenými plochami, ako sú rúry, vyhrievacie telesá, pece a chladničky.** V prípade uzemnenia vášho tela vzniká zvýšené riziko úrazu elektrickým prúdom.

c. **Zariadenie udržiavajte mimo dažďa a vlhkosti.** V prípade vniknutia vody do elektrického náradia sa zvyšuje riziko úrazu elektrickým prúdom.

d. **Kábel prístroja nepoužívajte na prenášanie ani zavesenie a neťahajte ho, ak chcete vytiahnuť zástrčku zo zásuvky. Kábel udržujte z dosahu tepla, oleja, ostrých hrán alebo pohybujúcich sa častí prístroja.** Poškodený alebo zamotaný kábel zvyšuje riziko úrazu elektrickým prúdom.

e. **Ak zariadenie používate na otvorenom priestranstve, používajte len predlžovacie káble, ktoré sú schválené pre používanie vonku.** Použitím predlžovacieho kábla vhodného pre vonkajšie použitie znížite riziko úrazu elektrickým prúdom.

f. **Ak už s elektrickým náradím musíte bezpodmienečne pracovať vo vlhkom prostredí, použite vhodný ochranný vypínač proti chybnému prúdu.** Použitie takého ochranného vypínača proti chybnému prúdu znižuje riziko zasiahnutia elektrickým prúdom.

3. Bezpečnosť osôb

a. **Buďte pozorní, dávajte pozor na to, čo robíte, a pri práci s elektrickým prístrojom si počínajte rozumne. Prístroj nepoužívajte, ak ste unavení alebo pod vplyvom drog, alkoholu alebo liekov.** Jediný okamih nepozornosti pri používaní prístroja môže spôsobiť vážne zranenia.

b. **Vždy používajte osobné ochranné prostriedky a ochranné okuliare.** Používaním osobných ochranných prostriedkov, ako napríklad ochranná maska, protišmyková bezpečnostná obuv, ochranná prilba alebo ochrana sluchu, podľa druhu a použitia elektrického náradia, znížite riziko poranenia.

c. **Zabezpečte, aby sa prístroj nespustil náhodne. Uistite sa, že je elektrické náradie vypnuté, než ho pripojíte k zdroju elektrického prúdu / k batérii, než ho nadvihnete alebo ho budete prenášať.** Ak pri prenášaní prístroja máte prst na spínači, alebo ak je prístroj zapojený k napájaniu, môže to viesť k úrazom.

d. **Pred zapnutím prístroja odstráňte nastavovacie nástroje alebo skrutkový kľúč.** Náradie alebo kľúč v otáčajúcej sa časti môže spôsobiť poranenia.

e. **Vyvarujte sa abnormálneho držania tela. Zaistite si bezpečné stanovište a vždy udržujte rovnováhu.** Tým môžete lepšie kontrolovať elektrické náradie v neočakávaných situáciách.

f. **Používajte vhodný pracovný odev. Nenoste voľné oblečenie a šperky. Dbajte, aby sa vlasy, odev a rukavice nedostali do blízkosti pohybujúcich sa častí.** Pohybujúce sa časti môžu zachytiť voľný odev, šperky alebo dlhé vlasy.
g. **Ak môžu byť namontované zariadenia na odsávanie a zachytávanie prachu, ubezpečte sa, či sú pripojené a správne používané.** Použitie týchto zariadení znižuje riziko ohrozenia prachom.
h. **Nemyslite si, že ste v bezpečí a nepovznášajte sa nad bezpečnostné pravidlá týkajúce sa elektrického náradia, aj keď ste po mnohonásobnom používaní s elektrickým náradím oboznámení.** Nedbanlivé konanie môže v zlomku sekundy spôsobiť ťažké zranenia.

4. Používanie a ošetrovanie elektrického náradia

a. **Prístroj nepreťažujte. Pri práci používajte pre tento účel určené elektrické náradie.** S vhodným elektrickým náradím pracujete lepšie a bezpečnejšie v uvedenej oblasti výkonu.
b. **Nepoužívajte žiadne elektrické náradie, ktorého spínač je chybný.** Elektrické náradie, ktoré už nie je možné zapnúť alebo vypnúť, je nebezpečné a musí byť opravené.
c. **Pred nastavením prístroja, výmenou náhradných dielcov či odložením prístroja vytiahnite zástrčku zo zásuvky a/alebo vyberte akumulátor.** Toto bezpečnostné opatrenie zabráni náhodnému spusteniu prístroja.
d. **Elektrické náradie uchovávajte mimo dosahu detí. Zabezpečte, aby prístroj neobsluhovali osoby, ktoré s ním nie sú oboznámené alebo nečítali tieto pokyny.** Elektrické prístroje sú nebezpečné, ak ich používajú nepovolané osoby.
e. **S prístrojom zaobchádzajte opatrne. Skontrolujte, či pohyblivé časti prístroja pracujú bezporuchovo a nezadierajú sa, či nie sú časti zlomené alebo poškodené, pretože by mohli ovplyvniť činnosť prístroja. Pred použitím prístroja je nechajte opraviť poškodené diely.** Mnoho úrazov má za príčinu zle udržiavané elektrické náradie.
f. **Rezný nástroj udržiavajte ostrý a čistý.** Dôkladne udržiavané rezné nástroje s ostrými reznými hranami sa zadierajú menej a ľahšie sa s nimi pracuje.
g. **Elektrické náradie, príslušenstvo, vložené nástroje atď. používajte podľa týchto pokynov a tak, ako je predpísané pre tento špeciálny typ prístroja. Berte ohľad na pracovné podmienky a vykonávanú činnosť.** Použitie elektrického náradia inak ako je predpísané, môže viesť k nebezpečným situáciám.
h. **Rukoväti a povrchy rukovätí udržiavajte v suchom a čistom stave, očistené od oleja a tuku.** Klzké rukoväte a plochy na držanie neumožňujú v nepredvídaných situáciách bezpečnú obsluhu a kontrolu elektrického náradia.

5. Používanie a ošetrovanie akumulátorového náradia

a. **Akumulátory nabíjajte iba v nabíjačkách, ktoré sú odporúčané výrobcom.** Pre nabíjačku, ktorá je určená len pre určitý druh akumulátora, jestvuje nebezpečenstvo

zhorenia, ak sa použije pre iné akumulátory.

b. **Používajte iba akumulátory určené pre daný typ elektrického náradia.** Použitie iných akumulátorov môže zapríčiniť úrazy či nebezpečenstvo požiaru.

c. **Zabráňte, aby sa nepoužívaný akumulátor dostal do styku s kancelárskymi spinkami, mincami, kľúčmi, ihlami, skrutkami alebo inými malými kovovými predmetmi, ktoré by mohli spôsobiť premostenie kontaktov.** Skrat medzi kontaktmi akumulátora môže zapríčiniť popálenie či požiar.

d. **Pri chybnom používaní môže z akumulátora unikať kvapalina. Zabráňte kontaktu s ňou. V prípade náhodného kontaktu opláchnite zasiahnuté miesto vodou. Ak kvapalina zasiahne oči, poraďte sa dodatočne s lekárom.** Kvapalina unikajúca z akumulátora môže zapríčiniť podráždenie či popálenie pokožky.

e. **Nepoužívajte poškodený alebo zmenený akumulátor.** Poškodené alebo zmenené akumulátory môžu mať nepredvídateľné vlastnosti a môžu spôsobiť požiar, výbuch alebo nebezpečenstvo poranenia.

f. **Nevystavujte akumulátor ohňu ani vysokým teplotám.** Oheň alebo príliš vysoké teploty nad 130 °C môžu vyvolať výbuch.

6. Servis

a. **Nechajte si váš prístroj opravovať len kvalifikovanými odborníkmi, použitím originálnych náhradných dielcov.** Tak bude zabezpečená bezpečnosť prístroja.

b. **Nikdy nevykonávajte údržbu poškodených akumulátorov.** Všetky údržbové činnosti na akumulátoroch by mal vykonávať len výrobca alebo oprávnené strediská podpory zákazníkov.

c. Pravidelné čistenie, údržba a mazanie prispievajú k dlhšej životnosti elektrického nástroja.

7. Špeciálne bezpečnostné upozornenia pre elektrické reťazové píly

a. **Keď je píla zapnutá, všetky časti tela držte ďaleko od pílovej reťaze. Pred zapnutím píly sa ubezpečte, že pílová reťaz sa ničoho nedotýka.** Chvíľa nepozornosti pri práci s reťazovou pílou môže viesť k zachyteniu oblečenia alebo častí tela pílovou reťazou.

b. **Reťazovú pílu vždy držte pravou rukou za zadnú rukoväť a ľavou rukou za prednú rukoväť.** Opačné držanie reťazovej píly pri práci zvyšuje riziko poranení a nesmie sa používať.

c. **Noste ochranné okuliare a ochranu sluchu. Odporúčajú sa ďalšie ochranné pomôcky pre hlavu, ruky, nohy a chodidlá.** Vhodný ochranný odev znižuje nebezpečenstvo poranenia odletujúcimi trieskami a pri náhodnom kontakte s reťazou.

d. **S reťazovou pílou nepracujte na strome.** Pri prevádzke na strome vzniká nebezpečenstvo poranenia.

e. **Vždy dbajte na stabilné stanovište a reťazovú pílu používajte len vtedy, keď stojíte na pevnom, bezpečnom a rovnom podklade.** Klzký podklad alebo nestabilné stanovištia, ako napr. na rebríku, môžu viesť k strate rovnováhy alebo k strate kontroly nad reťazovou pílou.

f. **Pri rezaní napnutého konára počítajte s tým, že sa odpruží.** Keď sa napätie v drevných vláknach uvoľní, môže napnutý konár trafiť obsluhu a/alebo sa reťazová píla sa vymkne spod kontroly.

g. **Obzvlášť opatrný buďte pri rezaní podrastu a mladých stromov.** Tenký materiál sa môže zachytiť v pílovej reťazi a udrieť vás alebo vás vyviesť z rovnováhy.

h. **Reťazovú pílu noste vypnutú za prednú rukoväť s pílovou reťazou odvrátenou preč od tela. Počas prepravy alebo pri uschovaní reťazovej píly vždy natiahnite ochranný kryt.** Opatrné zaobchádzanie s reťazovou pílou znižuje pravdepodobnosť neúmyselného kontaktu s bežiacou pílovou reťazou.

i. **Riaďte sa pokynmi pre mazanie, napnutie reťaze a výmenu príslušenstva.** Nesprávne napnutá alebo namazaná reťaz sa môže buď pretrhnúť, alebo zvýšiť riziko spätného nárazu.

j. **Rukoväte udržiavajte v suchom a čistom stave, očistené od oleja a tuku.** Namazané, naolejované rukoväte sú klzké a vedú k strate kontroly.

k. **Píľte len drevo. Reťazovú pílu nepoužívajte na práce, pre ktoré nie je určená. Príklad: Reťazovú pílu nepoužívajte na rezanie umelej hmoty, muriva alebo stavebných materiálov, ktoré nie sú z dreva.** Používanie reťazovej píly na práce, ktoré sú v rozpore s jej určením, môže viesť k nebezpečným situáciám.

l. **Dôvody predchádzania spätnému nárazu:** Spätný náraz môže nastať, keď sa špička vodiacej lišty dotkne nejakého predmetu alebo, keď sa drevo ohne a pílová reťaz sa zasekne v reze. Kontakt so špičkou lišty môže v niektorých prípadoch viesť k neočakávanej dozadu smerujúcej reakcii, pri ktorej sa vodiaca lišta odrazí smerom hore a v smere obsluhy. Zaseknutie pílovej reťaze na hornej hrane vodiacej lišty môže lištu rýchlo hodiť späť, smerom do obsluhy. Každá takáto reakcia môže viesť k tomu, že stratíte kontrolu nad pílou a môžete sa ťažko poraniť. Nespoliehajte sa výhradne len na bezpečnostné zariadenia zabudované do reťazovej píly. Ako používateľ reťazovej píly by ste mali uskutočniť rôzne opatrenia, aby ste mohli pracovať bez nehody a poranenia. Spätný náraz je dôsledkom chybného či nesprávneho použitia elektrického prístroja. Zamedziť mu je možné príslušnými, následne popísanými, bezpečnostnými opatreniami:

- **Pílu držte pevne oboma rukami, pričom palce a prsty zvierajú rukoväte reťazovej píly. Telo a ruky dajte do takej polohy, v ktorej môžete čeliť silám spätného nárazu.** Keď sa uskutočnia vhodné opatrenia, môže obsluha zvládnuť sily spätného nárazu.
- **Vyhýbajte sa abnormálnemu držaniu tela a nepíľte nad výškou pliec.** Tým je možné vyhnúť sa neúmyselnému kontaktu so špičkou lišty a možná lepšia kontrola reťazovej píly v neočakávaných situáciách.
- **Vždy používajte výrobcom predpísané náhradné lišty a pílové reťaze.** Nepravé náhradné lišty a pílové reťaze môžu viesť k roztrhnutiu reťaze a/alebo spätného nárazu.

- **Dodržiavajte pokyny výrobcu pre ostrenie a údržbu pílovej reťaze.** Príliš nízke ohraničenia hĺbky zvyšujú sklon k spätnému nárazu.

Montáž vodiacej lišty a pílovej reťaze

- Umiestnite pílu na konáre na rovný povrch.
- Otočte západku krytu reťazového kolesa (10) proti smeru hodinových ručičiek, aby ste odstránili kryt reťazového kolesa (2).
- Nasaďte novú reťaz okolo vodiacej lišty, pozdĺž hornej drážky vodiacej lišty a okolo špičky vodiacej lišty. Uistite sa, že rezné hrany reťaze sú v správnom smere. Reťaz umiestnite tak, aby rezné hrany na hornej časti vodiacej lišty smerovali k špičke vodiacej lišty.
- Namontujte vodiacu lištu (s novou pílovou reťazou) na pružný kolík, pričom reťaz leží okolo reťazové-ho kolesa, tak, aby vodiaca lišta zapadla do polohy znázornenej na obr. 2a.
- Znova nasaďte kryt reťazového kolesa (2) na reťazovú pílu a utiahnite západku krytu reťazového ko-lesa (10).
- Otočte skrutku na nastavenie napnutia (pomocou dodaného skrutkovača), aby ste správne nastavili napnutie reťaze (pozri obr. 2b).

Obr. 2a

Obr. 2b

Napnutie pílovej ret'aze

- Uvoľnite upevňovaciu skrutku cca o 1-2 otáčky.
- Ret'azové napínacie koleso otáčajte v smere hodinových ručičiek, kým sa nedosiahne správne napätie ret'aze.
- Správne napätie je dosiahnuté, ked' sa dá ret'az zdvihnút' v strede litšy cca 3-4 mm.
- Upevňovaciu skrutku utiahnite silne rukou. Nepoužívajte žiadny nástroj.
- Skontrolujte, či všekty články ret'aze správne ležia vo vodiacej drážke lišty.

Mazanie reťaze

Olejujte pílovú reťaz v pravidelných intervaloch odstránením krytu a nanesením niekoľkých kvapiek oleja na pílovú reťaz pipetou.

Práca s akumulátorovou pílou na konáre

- Uistite sa, že blokovanie zapnutia funguje správne.
- Uistite sa, že vodiaca lišta nie je poškodená, deformovaná alebo silne opotrebovaná. Ďalšie informácie nájdete v odseku 6.2.

- Uistite sa, že reťaz píly je naostrená a riadne namontovaná so správnym napnutím.
- Uistite sa, že akumulátor je dostatočne nabitý a riadne nainštalovaný.

Pred uvedením do prevádzky:
- Skontrolujte správne napätie ret'aze.
- Skontrolujte naplnenie olejovej nádrže.
- Skontrolujte uvol'nenie ret'azovej brzdy.
- Noste rukavice, ochranné oblečenie a prilbu s ochranou tváre.
- Zapnite pílu.
- Ret'azovú pílu nasad'te na predmet (drevo), ktorý sa má obrábat', tak plocho, ako je to možné, a na ozubený doraz.
- Dodržiavajte bezpečnostné predpisy.
- Pílovú ret'az a lištu ošetrujte.
- Pílovú ret'az z času na čas v prípade potreby dotiahnite.
- Lištu po dlhšhom nepoužívaní a pri výmene pílovej ret'aze otočte. Tým vyrovnáte opotrebenie drážky na rezacej strane lišty.

Použitie píly na konáre

Nebezpečenstvo spätného nárazu!
Spätný náraz píly môže viest' k smrtel'ným rezným poraneniam!

Techniky rezania
- Dbajte na pevné postavenie a rovnomerne rozložte svoju telesnú hmotnosť na obe nohy.
- Začnite s rezom, keď reťaz beží plnou rýchlosťou.
- Rez vykonajte držaním náradia pevne na mieste, aby ste sa vyhli možnému trhavému pohybu alebo skákaniu.
- Na reťazovú pílu nepoužívajte silu, inak dôjde k preťaženiu motora.
- Pokračujte v reze, kým vodiaca lišta úplne neprejde konárom.
- OPATRNE! Odrežte vždy jednu vetvu.
- VAROVANIE! Dajte si pozor na spätné nárazy.
- Na zachovanie úplnej kontroly pri pílení znížte tlak na konci rezu bez uvoľnenia uchopenia rukovätí náradia.
- Pílová reťaz sa nesmie dotýkať zeme alebo iných predmetov ani pri pílení cez materiál, ani po ňom.
- Po dokončení rezu počkajte, kým sa píla na konáre zastaví, a až potom ju vyberte.
- Pri pílení na svahoch vždy stojte v oblasti nad kmeňom stromu.

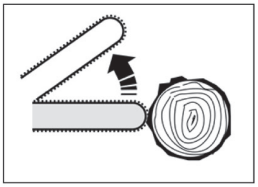

Spätný náraz píly môže vzniknúť, keď obrobok zasekne reťazovú pílu alebo sa špička vodiacej lišty dotkne predmetu. Tak sa môže stať, že sa vodiaca lišta ihneď vymrští v smere obsluhy.

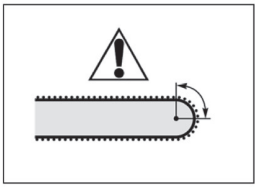

Reakčná zóna spätného nárazu sa nachádza v oblasti okolo hornej štvrtiny vrcholu lišty.

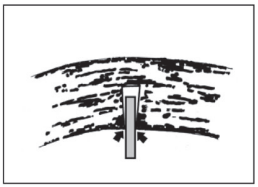

Nebezpečenstvo zaseknutia lišty, napr. vplyvom zmien dĺžky pri prácach na stínaní stromov; tu vznikajú sily, ktoré za určitých okolností uzatvoria rezaciu štrbinu.

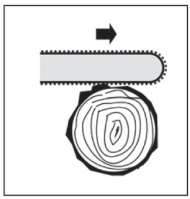

Nebezpečenstvo spätného nárazu alebo odtiahnutia píly vplyvom zaseknutia píly pozdĺžne k hornej hrane, resp. pozdĺžne k dolnej hrane.

Pracujte bezpečne a premyslene

01. NIKDY nepíľte vrcholom lišty!
02. Píľte iba drevo a drevené predmety!
03. Pracujte uvážlivo a pri pílení nikoho neohrozujte. Pracujte pokojne a premyslene!
04. Pracujte iba pri dostatočných podmienkach viditeľnosti a svetelných pomeroch!
05. Pozorujte vrchol lišty!
06. Nikdy nepíľte naraz viacero obrobkov alebo driev!
07. Nikdy nepíľte nad výškou pleca!
08. Ak by ste mali spracovať už začatý rez, zaveďte lištu do rezu iba s najväčšou opatrnosťou!
09. Pracujte iba s naostrenou, správne napnutou a naolejovanou reťazou!
10. Pohyblivý doraz píly umiestnite bezpečne.
11. Nepracujte na rebríku!
12. Pracujte na pevných a stabilných pokladoch!

V predĺženom akčnom okruhu pílovej reťaze sa nesmie nachádzať žiadna časť tela!

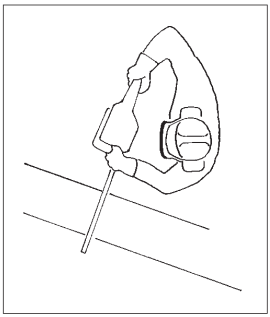

Pokyny na ùdržbu a ošetrovanie
POZOR! Nasledujúce pokyny platia pre štandardné podmienky použitia. Pri sťažených podmienkach, ako pri intenzívnom prachu alebo drevách s veľkým množstvom živice, ako aj dlhších denných pracovných dobách, je potrebné intervaly zodpovedajúco skrátiť.

Naostrenie pílovej reťaze
- Pílovú reťaz by ste mali odovzdať do udržby odbornej prevádzkarni.

Uvedenie do prevádzky
Pri práci majte zásadne ochranné okuliare, ochranu sluchu, ochranné rukavice a pevné pracovné oblečenie!

Zapnutie/vypnutie
- Ak chcete spustiť reťazovú pílu, držte reťazovú pílu oboma rukami a potom súčasne stlačte blokova-nie zapnutia (3) a spúšť motora (8).
- Ak chcete reťazovú pílu zastaviť, uvoľnite blokovanie zapnutia (3) aj páčku spúšte (8).

Údržba

Mazanie vodiacej lišty a reťaze
- Produkt pravidelne mažte, odporúča sa každých 10 hodín prevádzky alebo aspoň raz týždenne.
- Pred mazaním očistite vodiacu lištu a reťaz tvrdou kefou a suchou čistou handričkou.
- Naneste mazací olej na jednotlivé články reťaze pomocou dodávanej fľaše na vytláčanie mazacieho prostriedku. Potom naneste kvapky maziva na kĺby a špičky zubov.

Údržba

- Pred všetkými prácami na prístroj vytiahnite sieťovú zástrčku.
- Na čistenie umelohmotných dielov používajte vlhkú handru. Nepoužívajte žiadne čistiace prostriedky, rozpúšťadlá alebo ostré predmety.
- Pravidelne uvoľňujte vetracie otvory a pohyblivé časti mäkkou kefkou alebo štetcom od pevne usadeného prachu.
- Po dlhšej práci demontujte lištu a reťaz a vyčistite kefkou alebo štetcom.
- Reťazové koleso a upevnenie lišty zbavte pevne prichytenej špiny a oleja kefkou alebo štetcom.
- Olejovú dýzu vyčistite s handrou.
- Pri dlhšom nepoužívaní odstráňte olej z nádrže. Reťaz a lištu vyčistite a v olejovom kúpeli a uskladnite v olejovom papieri.

Skladovanie

- Pred uskladnením produkt vyčistite a vyberte akumulátor.
- Pred uskladnením nabite akumulátor. Akumulátor nabíjajte každé 3 mesiace, ak ho skladujete dlhší čas.
- Namontujte kryt tak, aby úplne zakrýval vodiacu lištu.
- Produkt, návod na obsluhu a príslušenstvo (ak existuje) uchovávajte v pôvodnom obale.
- Produkt skladujte v čistom prostredí, kde nemrzne alebo nie je príliš teplo (nad +45 °C).
- Uchovávajte mimo dosahu detí (napr. uzamknutie).

Elektrické prístroje a nástroje, ktoré doslúžili a ochrana životného prostredia
V prípade, že by došlo jedného dňa k tak intenzívnemu opotrebeniu elektrických prístrojov a nástrojov, že by museli byť tieto nahradené, alebo by ste už pre nich nemali upotrebenie, myslite prosím na ochranu životného prostredia. Elektrické prístroje a nástroje nepatria do bežného odpadu z domácností, ale mali by byť zužitkované ekologickým spôsobom.

Dôležité pokyny

Špeciálny odpad nevhodný do odpadu z domácností

Nehádžte do vody - ohrozenie života

Nevhadzujte do ohňa

Teplota okolia maximálne 50 °C

Zelený bod

ZÁRUKA

Záručné plnenie sa realizuje podľa príslušných zákonných záručných podmienok platných v krajine, v ktorej bol produkt zakúpený.
Nie je možné uplatniť si nárok na záruku na škody alebo nedostatky, ktoré vyplývajú z neodborného používania predaného produktu.
Ak sa vyskytne problém alebo nedostatok, skontaktujte sa najskôr so svojím zmluvným predajcom. Váš zmluvný predajca dokáže zvyčajne priamo odstrániť problém alebo nedostatok.

Zo záruky sú vylúčené:

- akumulátory
- všetky diely príslušenstva (napr.: nabíjačky atď.)
- opotrebovateľné diely (napr.: uhlíkové kefy, spínače, káble, tesnenia atď.)
- nevhodné alebo neodborné používanie
- nesprávne uvedenie do prevádzky zo strany majiteľa alebo tretej osoby
- oprava alebo výmena komponentov
- nedostatky, ktoré vyplývajú z neodborného používania, bežného opotrebovania alebo nedostatočnej
- údržby a starostlivosti.
- produkty používané na komerčné alebo profesionálne účely alebo zapožičané na používanie.
- škody spôsobené nedodržiavaním návodu na obsluhu.

Podmienky uznania nároku na záruku:

- predloženie dokladu o kúpe (dátum kúpy) vo forme pokladničného bloku
- kompletne vyplnený záručný list
- na prístroji neboli vykonané opravy a/ani výmena komponentov zo strany tretích osôb
- prístroj nebol používaný neodborne
- nevyskytla sa vyššia moc
- predloženie popisu chyby

Záručné podmienky platia spolu s našimi dodacími a predajnými podmienkami.

EÚ vyhlásenie o zhode

Výrobca/splnomocnený zástupca:

AHS GmbH
Uhlandstraße 50
4600 Wels · Austria
office@ahs-net.at

Produkt:

Akumulátorová píla na konáre
WB 18V-AAS CPF

Týmto prehlasujeme na našu vlastnú zodpovednosť, že vyššie popísané strojové zariadenie, vzhľadom na jeho koncepciu a konštrukciu, ako aj vo verziách, ktoré sme uviedli na trh, spĺňa všetky požiadavky nasledujúcich smerníc, berúc do úvahy nižšie uvedené normy.
Pri nami neschválených zmenách zariadenia stráca toto vyhlásenie svoju platnosť. Technická dokumnetácia je k dispozícii u signatára.

Smernice:

- 2006/42/EG
- 2014/30/EU

Normy:

- EN IEC 55014-1:2021
- EN IEC 55014-2:2021
- EN 62841-1:2015 + A11:2022
- EN ISO 12100:2010

Wels, 01. 05. 2023

Klaus Estfeller, CEO
AHS GmbH, Uhlandstraße 50, A-4600 Wels, Austria

SRB MNE

ČESTITAMO NA KUPOVINI AKUMULATORSKE TESTERE ZA SEČENJE IZ WORKERS BEST CORDLESS POWER FAMILY

Molimo pre upotrebe pročitajte sledeća uputstva za upotrebu. Molimo obratite pažnju na sigurnosna uputstva u ovim uputstvima za upotrebu.

OPIS PROIZVODA

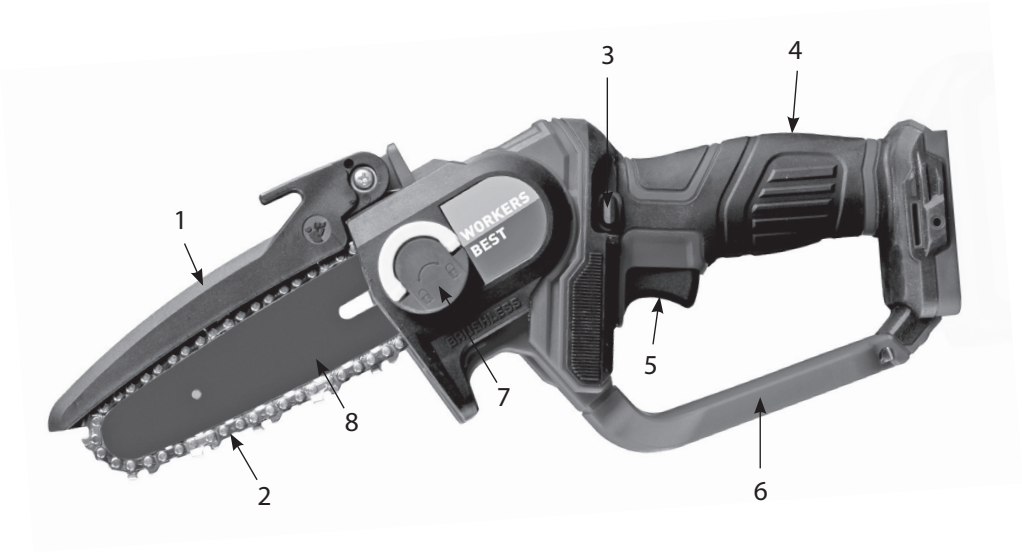

01. Zaštita lanca
02. Lanac testere
03. Blokada uključivanja
04. Ručka
05. Prekidač za uključivanje/isključivanje
06. Zadnja zaštita za ruke
07. Poklopac za lanac
08. Šina vođice

Tehnički podaci

Snabdevanje naponom motora:	18 V d.c.
Maks. brzina u praznom hodu:	4.9 m/s
Dužina mača :	152 mm
Dužina reza maks.:	120 mm
Nivo zvučnog pritiska (LPA):	82 dB(A)
Nesigurnost (KPA):	3 dB(A)
Nivo zvučnog pritiska (LWA):	90 dB(A)
Nesigurnost (KWA):	3 dB(A)
Nesigurnost K	1.5 m/s^2
Težina	1.2 kg
Zaštitna klasa	IPX0
Nositi zaštitu za uši, zaštitne naočare i rukavice	
Štititi od vlažnosti	
Uputstvo za upotrebu pročitati	

AHS GmbH · Uhlandstraße 50, A-4600 Wels · office@ahs-net.at

Pre puštanja u rad

Proverite uređaj i kabl na ispravno funkcionisanje i besprekorno stanje. Proverite funkciju podmazivanja lanca i nivo ulja. Proverite zategnutost lanca i funkciju kočnice lanca.
Sve sigurnosne i zaštitne naprave moraju se pravilno ugraditi i biti na njihovom mestu, pre nego što pustite mašinu u rad.
Testera za sečenje grana mora da se slobodno kreće.
Kod rezanja drveta, koje je prethodno tretirano ili obrađivano, mora se posebno paziti na eksere, šrafove ili slično. Uklonite pre početka rada sve strane predmete.
Pre nego što pokrenete testeru, uverite se, da lanac testere pravilno sedi, i da su pokretni delovi mašine slobodni.

Upozorenje! Ukoliko imate bilo kakvih nedoumica, dozvolite da Vam kod rada ove testera za sečenje grana pomogne stručnjak u jednom ovlašćenom servisnom centru. Nagađanje je opasno po život!

Propisna upotreba

Ova testera za sečenje grana namenjena je za kućnu primenu napolju za sečenje drva, uključujući grane, stabla i grede, čiji prečnik je određen dužinom reza šine vođice. Alat nije pogodan za obaranje drveća niti za druge primene kao što je sečenje opeke, plastike ili namirnica.

Koristite ovu mašinu samo u skladu sa propisima! Svaka upotreba van toga se smatra nepropisnim. Za povrede bilo koje vrste ili bilo kakve štete nastale iz toga, odgovara korisnik a ne proizvođač.

Po propisu naši uređaji nisu konstruisani za upotrebu u zanatstvu, komercijalnu upotrebu ili u industriji. Ako bi ovaj uređaj trebao biti korišćen u okviru zanatstva, komercijalne upotrebe ili industrije, isključen je iz garancije.

Kod upotrebe uređaja moraju se pridržavati sigurnosne mere kako bi se sprečile povrede i štete. Zbog toga pažljivo pročitajte uputstvo za upotrebu/sigurnosne napomene. Sačuvajte ih dobro kako bi vam informacije stajale na raspolaganju u svako vreme. Ako trebate uređaj predati drugim licima, isporučite im i ovo uputstvo za upotrebu/sigurnosna uputstva. Ne preuzimamo odgovornost za nezgode ili štete koje nastaju zbog nepridržavnja ovog uputstva i sigurnosnih uputstava.

Opšte sigurnosne napomene

Pažnja! Sva uputstva treba da se pročitaju. Greške u pridržavanju dole navedenih uputstava mogu prouzrokovati strujni udar, požar i/ili teške povrede.

Dole upotrebljeni pojam „električni alat“ odnosi se na električne alate na mrežni napon (sa mrežnim kablom) kao i na aku električne alate (bez mrežnog kabla).

Dobro čuvajte ova uputstva!

1. **Radno mesto**

a. **Svoje radno mesto održavajte čistim i dobro osvetljenim.** Nered i neosvetljeno radno mesto mogu dovesti do nezgoda.

b. **Ne radite sa uređajem u okolini u kojoj se nalaze zapaljive tečnosti, gasovi ili prašine te u kojoj se lako može dogoditi eksplozija.** Električni alati stvaraju varnice koje mogu zapaliti prašinu ili paru.

c. **Udaljite decu i druga lica za vreme upotrebe električnog alata.** U slučaju odvlačenja pažnje možete izgubiti kontrolu nad uređajem.

2. Električna sigurnost

a. **Utikač uređaja mora odgovarati utičnici. Utikač se ni u kojem slučaju ne sme menjati. Ne upotrebljavajte adapterske utikače zajedno sa uzemljenim uređajima.** Nepromenjeni utikači i odgovarajuće utičnice smanjuju rizik od strujnog udara.

b. **Izbegavajte telesni kontakt sa uzemljenim površinama, kao cevi, grejanja, šporeta i frižidera.** Postoji povećani rizik od strujnog udara kada je Vaše telo uzemljeno.

c. **Udaljite uređaj od kiše i vlage.** Prodiranje vode u električni uređaj povećava rizik od strujnog udara.

d. **Ne menjajte svrhu kabla kako bi uređaj nosili, vešali ili vukli utikač iz utičnice. Udaljite kabl od toplote, ulja, oštrih ivica ili pokretnih delova uređaja.** Oštećeni ili zapetljani kabl povećava rizik od strujnog udara.

e. **Ukoliko vani radite sa električnim uređajem, upotrebite samo produžni kabl za vanjsku upotrebu.** Upotreba produžnog kabla namenjenog samo za vanjsku upotrebu smanjuje rizik od strujnog udara.

f. **Kada se rad električnog alata u vlažnom području ne može izbeći, upotrebite FI-prekidač.** Oštećeni ili zapetljani kabl povećava rizik od strujnog udara.

3. Sigurnost lica

a. **Budite pažljivi, pazite na ono što radite, i razumni pristupite radu sa električnim alatom. Ne upotrebljavajte uređaj kada ste umorni ili kada ste pod uticajem droga, alkohola ili lekova.** Jedan trenutak nepažnje kod upotrebe uređaja može dovesti do ozbiljnih povreda.

b. **Nosite ličnu zaštitnu opremu i uvek zaštitne naočare.** Nošenje lične zaštitne opreme, kao maske za zaštitu od prašine, neklizajuće sigurnosne obuće, zaštitnih šlemova ili zaštite za uši, zavisno od načina i upotrebe električnog alata, smanjuje rizik od povreda.

c. **Izbegavajte slučajno uključivanje. Uverite se da je električni alat isključen, pre nego što ga priključite na struju i/ili aku-bateriju, pre nego što ga uzmete ili nosite.** Ukoliko prilikom nošenja uređaja stavljate prst na prekidač ili uključeni uređaj priključite na napajanje strujom, to može dovesti do nezgoda.

d. **Uklonite alat za postavljanje ili odvijač pre nego što uključite uređaj.** Alat ili ključ koji se nalazi u pokretnom delu uređaja može izazvati povrede.

e. **Izbegavajte neuobičajeno držanje tela. Pazite na siguran položaj tela i u svakom času održavajte ravnotežu.** Tako ćete i u neočekivanim situacijama bolje nadzirati uređaj.

f. **Nosite primerenu odeću. Ne nosite široku odeću ili nakit. Kosu, odeću i rukavice držite podalje od pokretnih delova.** Pokretni delovi, naime, mogu zahvatiti opuštenu odeću, nakit ili dugu kosu.

g. **Kada se montiraju usisni ili prihvatni uređaji, pazite da su priključeni i ispravno upotrebljeni.** Primena takvih uređaja smanjuje opasnosti od prašine.
h. **Nemojte se uljuljati u lažnu bezbednost i zanemariti bezbednosna pravila za električne alate, iako ste nakon višestruke upotrebe dobro upoznati s radom električnog alata.** Nepažljivo postupanje može u deliću sekunde dovesti do teških ozleda.

4. Upotreba i rukovanje električnim alatima

a. **Ne opterećujte uređaj. Za Vaš rad upotrebite odgovarajući električni alat.** Sa odgovarajućim električnim alatom radite bolje i sigurnije u navedenom radnom području.
b. **Ne upotrebljavajte električni uređaj, čija je sklopka pokvarena.** Električni alat koji se više ne može uključiti ili isključiti je opasan i mora se popraviti.
c. **Pre nameštanja uređaja, zamene delova pribora ili odlaganja uređaja, izvucite utikač iz utičnice i/ili uklonite aku-bateriju.** Ova mera opreza sprečava iznenadno pokretanje uređaja.
d. **Električne alate koji nisu u upotrebi, spremite van dohvata dece. Ne dopuštajte upotrebu uređaja licima koja nisu upoznata s uređajem, ili nisu pročitala uputstva.** Električni alati su opasni, ako ih upotrebljavaju neiskusna lica.
e. **Pažljivo održavajte uređaj. Proveravajte da li pokretni delovi uređaja besprekorno funkcioniraju i da nisu zaglavljeni ili da li su delovi slomljeni ili tako oštećeni da narušavaju funkciju uređaja.** Osigurajte popravak delova pre upotrebe uređaja. Mnoge su nesreće nastale lošim održavanjem električnog alata.
f. **Alat za rezanje održavajte oštrim i čistim.** Pažljivo održavani alati za rezanje sa oštrim ivicama za rezanje manje se zaglavljuju i lakše se upravljaju.
g. **Ovaj električni alat, pribor, umetnuti alat itd. koristite u skladu s ovim uputama te kako je posebno propisano za ovu vrstu uređaja. Pri tome uzmite u obzir radne uslove i posao koji se izvodi.** Upotreba električnih alata za druge primene osim onih propisanih može izazvati opasne situacije.
h. **Održavajte ručke i površine za držanje suvim, čistim i bez ulja i masti.** Klizave drške ili površine koje držite ne omogućavaju sigurno rukovanje i kontrolu električnog alata u nepredviđenim situacijama.

5. Upotreba i rukovanje aku-alatima

a. **Aku-baterije punite samo u uređajima za punjenje koji su preporučeni od strane proizvođača.** Kod uređaja za punjenje, koji je namenjen za određenu vrstu aku-baterije, postoji opasnost od požara kada se upotrebljava za druge aku-baterije.
b. **Upotrebljavajte samo za to predviđene aku-baterije u električnim alatima.** Upotreba drugih aku-baterija može izazvati povrede i opasnost od požara.
c. **Aku-baterije koje ne upotrebljavate udaljite od spajalice, kovanica, ključeva, čavli, vijaka i drugih malih metalnih predmeta, koji bi mogli prouzrokovati premoštavanje kontakta.** Kratki spoj između aku kontakata može imati za posledi-

cu opekotine ili vatru.

d. **Kod pogrešne upotrebe može izaći tečnost iz aku-baterija. Izbegavajte kontakt sa tim! Kod slučajnog kontakta isperite sa vodom. Ukoliko tečnost dospe u oči, dodatno potražite pomoć lekara.** Tečnost iz aku-baterija koja curi može izazvati iritacije kože ili opekotine.

e. **Nemojte koristiti oštećenu ili preinačenu aku-bateriju.** Oštećene ili preinačene aku-baterije mogu se ponašati nepredvidljivo i dovesti do požara, eksplozije.

f. **Nemojte koristiti oštećenu ili preinačenu aku-bateriju.** Oštećene ili preinačene aku-baterije mogu se ponašati nepredvidljivo i dovesti do požara, eksplozije.

6. Ne izlažite aku-bateriju vatri ili visokim temperaturama. Vatra ili previsoke temperature iznad 130 °C mogu izazvati eksploziju. **Servis**

a. **Neka Vaš uređaj popravljaju samo stručna lica i samo sa izvornim zamjenskim dijelovima.** Tako se pazi da sigurnost uređaja ostaje prisutna.

b. **Nikada ne održavajte oštećene aku-baterije.** Svako održavanje aku-baterija sme izvoditi samo proizvođač ili ovlašteni servisni centri.

c. Redovno čišćenje, održavanje i uljenje doprinosi dužem trajanju električnog aparata.

7. Posebne sigurnosne napomene za električne lančane testere

a. **Kod rada testere udaljite sve delove tela od lanca testere. Uverite se pre početka rada testere, da lanac testere ne dodiruje ništa.** Kada radite sa lančanom testerom, može jedan trenutak nepažnje dovesti do toga da lanac testere zahvati odeću ili delove tela.

b. **Uvek držite lančanu testeru sa vašom desnom rukom na zadnjoj ručki i levom rukom na prednjoj ručki.** Držanje lančane testere u obrnutom radnom položaju povećava rizik od povrede i ne sme se koristiti.

c. **Nosite zaštitne naočare i zaštitu za sluh. Preporučuje se i druga zaštitna oprema za glavu, ruke, noge i stopala.** Odgovarajuća zaštitna oprema smanjuje opasnost od povreda okolo letećih iveraka i slučajnog dodirivanja lanca.

d. **Ne radite sa lančanom testerom na stablu.** Prilikom rada na stablu postoji opasnost od povreda.

e. **Uvek pazite na čvrst položaj i koristite lančanu testeru samo ako stojite na čvrstom, sigurnom i ravnom terenu.** Klizav teren ili nestabilne površine kao što su na lestvici može dovesti do gubitka ravnoteže ili do gubitka kontrole nad lančanom testerom.

f. **Prilikom rezanja neke napete grane imajte na umu da se ona može odbiti nazad.** Kada se napetost u drvenim vlaknima otpusti, može napeta grana pogoditi operatera i/ili istrgnuti lančanu testeru iz kontrole.

g. **Budite posebno pažljivi kod rezanja žbunja i mladih stabala.** Tanki materijal može da se uplete u lanac testere i da vas udari ili da vas izbaci iz ravnoteže.

h. **Nosite lančanu testeru na prednjoj ručki u isključenom stanju, sa lancem testere okrenutim od vašeg tela. Kod transporta ili skladištenja lančane testere,**

uvijek povući zaštitni pokrivač. Pažljivo postupanje sa lančanom testerom smanjuje mogućnost slučajnog dodirivanja sa lancem testere u radu.

i. **Sledite napomene za podmazivanje, zategnutost lanca i zamenu pribora.** Nepravilno zategnut ili podmazan lanac može ili puknuti ili povećati rizik povratnog udara.

j. **Održavajte ručku suvom i čistom i slobodnom od ulja i masnoće.** Masne, nauljene ručke su klizave i mogu prouzrokovati gubitak kontrole.

k. **Rezati samo drvo. Lančanu testeru ne koristiti za radove za koje nije predviđena – na primer: Ne koristite lančanu testeru za sečenje plastike, zida ili građevinskog materijala, koji nisu od drveta.** Upotreba lančane testere za nepropisne radove može da dovede do opasne situacije.

l. **Razlozi i izbegavanje povratnog udara:** Do povratnog udara može doći, kada vrh vodilice šine dodirne predmet ili kada se drvo savija i lanac testere se zaglavi u rez. Dodir sa vrhom šine može u nekim slučajevima dovesti do neočekivanih prema nazad usmerenih reakcija, kod koje vodilica šine udara prema gore i u smeru rukovaoca. Zaglavljivanje lanca testere na gornjoj ivici vodilice šine može gurnuti nazad šinu u pravcu lica koje rukuje sa testerom. Svaka od ovih reakcija može da dovede da izgubite kontrolu nad testerom i mogućih teških povreda. Ne oslanjajte se isključivo na ugrađene sigurnosne naprave na lančanoj testeri. Kao korisnik lančane testere trebate usvojiti različite mere, kako bi mogli raditi bez nezgoda i povreda na radu. Povratni udar je posledica pogrešnog rukovanja električnog alata. On može biti sprečen uz pomoć mera koje su opisane u sledećem tekstu.

- **Držite čvrsto testeru sa obe ruke, pri čemu sa palcem i prstima obuhvatite ručke lančane testere. Dovedite vaše telo i ruke u položaj u kojem možete da izdržite povratne udare.** Ako su preduzete odgovarajuće mere, rukovaoc može da savlada sile povratnog udara.
- **Izbegavajte abnormalno držanje tela i ne režite iznad visine ramena.** Ovo će sprečiti slučajne kontakte sa vrhom šine i omogućiti bolju kontrolu lančane testere u neočekivanim situacijama.
- **Uvek koristite od proizvođača propisane šine za zamenu i lance testere.** Pogrešne šine i lanci testere za zamenu mogu da dovedu do pucanja lanca i/ili povratnog udara.
- **Pridržavajte se uputstva proizvođača za oštrenje i održavanje lanca testere.** Prenizak graničnik dubine povećava naginjanje povratnom udaru.

Montaža šine vođice i lanca testere

- Postavite testeru za sečenje grana na ravnu površinu.
- Okrećite blokadu poklopca lančanika (10) u smeru suprotnom od kazaljke na satu, da biste uklonili poklopac lančanika (2).
- Stavite novi lanac oko šine vođice, duž gornjeg žleba šine vođice i oko nosa čine vođice. Uverite se da su rezne ivice lanca postavljene u odgovarajućem smeru. Lanac

pozicionirajte tako da su rezne ivice gore na šini vođice okrenute prema nosu čine vođice.

- Montirajte šinu vođice (sa novim lancem testere) na zateznu čiviju, pri čemu je lanac postavljen oko, lančanika, tako da šina vođice naleže u položaju prikazanom na sl. 2a.
- Ponovo pričvrstite poklopac lančanika (2) na lančanu testeru i zategnite blokadu poklopca lančanika (10).
- Okrećite zavrtanj za podešavanje zategnutosti (pomoću isporučenog odvijača), da biste pravilno po-desili zategnutost lanca (vidi sl. 2b).

Sl. 2a

Sl. 2b

Zatezanje lanca testere

- Pričvrsni zavrtanj odvrnuti za oko 1-2 okreta.
- Zatezno kolo lanca okrenuti u smeru kazaljke na satu do postizanja pravilne napetosti lanca.
- Pravilna napetost je postignuta, kada se lanac u sredini mača može podignuti za oko 3-4 mm.
- Pričvrsni zavrtanj bez pritiska sa rukom čvrsto pritegnite. Ne koristite alat.
- Proverite da li svi članci lanca leže pravilno u prorezu vodilice mača.

Podmazivanje lanaca

U redovnim intervalima uljem podmažite lanac testere tako što skinete poklopac i pipetom nanesete nekoliko kapi ulja na lanac testere

Rad sa aku testerom za sečenje grana

Pre nego što počnete sa sečenjem

- Uverite se da blokada uključivanja propisno funkcioniše.
- Uverite se da šina vođice nije oštećena deformisana ili jako istrošena. Dodatne informacije možete da pronađete u odeljku 6.2.
- Uverite se da je lanac testere naoštren i propisno montiran uz odgovarajuću zategnutost.
- Uverite se da je akumulator dovoljno napunjen i propisno instaliran.

Pre puštanja u rad proverite:

- Pravilnu napetost lanca.
- Ispunjenost rezervoara za ulje.

- Kočnica lanca je otpuštena.
- Nosite rukavice, zaštitnu odeću i kacigu sa maskom.
- Uključite testeru.
- Lanac testere postaviti što je moguće ravnije i pandžu graničnika na predmet za obradu (drvo).
- Vodite računa o sigurnosnim propisima.
- Održavati lanac testere i mač.
- Lanac testere s vremena na vreme po potrebi pritegnuti.
- Mač nakon duže upotrebe i kod zamene lanca testere preokrenite. Pri tome se izjednače habanja žleba na reznoj strani mača.

Primena testere za sečenje grana

Opasnost povratnog udara!
Povratni udari testere mogu dovesti do smrtnih posekotina!

Tehnike sečenja

- Pazite na stabilan položaj i ravnomerno rasporedite svoju telesnu težinu na obe noge.
- Počnite da sečete dok se lanac kreće punom brzinom.
- Rez izvedite tako što čvrsto držite alat na mestu, da biste izbegli moguće skakanje ili klizanje.
- Kod lančane testere nemojte primenjivati silu, jer će se motor u protivnom preopteretiti.
- Nastavite rez dok šina vođice kompletno ne prođe kroz granu.
- PAŽNJA! Uvek odsecite po jednu granu.
- UPOZORENJE! Budite oprezni zbog povratnog trzaja.
- Da biste prilikom kompletnog prosecanja zadržali punu kontrolu nad uređajem, smanjite pritisak na kraju reza, bez popuštanja hvata na ručkama alata.
- Lanac testere ne sme da dodirne tlo ili druge predmete pri prosecanju materijala niti posle toga.
- Sačekajte posle završetka reza dok se testera za sečenje grana potpuno ne zaustavi, pre nego što je uklonite.
- Kod radova sečenja na padinama uvek stojite u području iznad stabla.

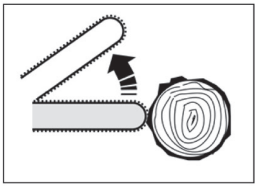

Do povratnih udara može doći kada radni komad zaglavi lanac testere ili vrh vođice dodirne predmet.
Tako se može desiti, da vođica (mač) odmah bude izbačena u pravcu lica koje rukuje sa testerom.

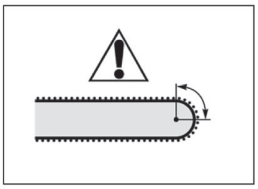

Zona reakcije povratnog udara nalazi se u području oko gornje četvrtine vrha šine.

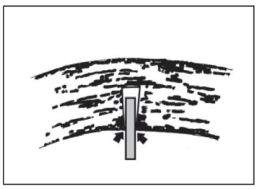

Opasnost od zaglavljivanja šine, npr. kroz promenu položaja kod seče drveća, gde nastupaju snage koje pod određenim okolnostima zatvaraju zasek.

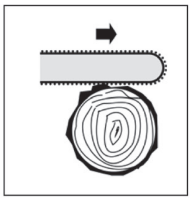

Opasnost od povratnih udara ili izvlačenjem testere ili zaglavljivanjem testere duž gornje ivice odnosno duž donje ivice.

Radite sigurno i promišljeno

01. Ne testerišite NIKAD sa vrhom šine!
02. Testerišite samo drvo i drvene stvari!
03. Radite pažljivo i ne ugrožavajte bilo koga u toku sečenja. Radite mirno i promišljeno!
04. Radite samo kod dovoljnih odnosa vidljivosti i svetlosti!
05. Posmatrajte vrh šine!
06. Nikada ne testerišite odjednom više radnih komada ili drva.
07. Nikad ne testerišite iznad visine ramena!
08. Ako trebate obrađivati već započet rez, uvedite šinu u rez samo sa velikim oprezom!
09. Radite samo sa naoštrenim, pravilno zategnutim i podmazanim lancem!
10. Postavite sigurno kukasti graničnik testere.
11. Ne radite na merdevinama!
12. Radite samo na čvrstim i stabilnim podlogama!

U proširenoj zoni zakretanja lanca testere, ne sme se nalaziti nijedan deo tela!

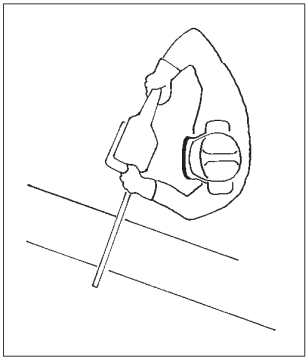

Napomene za održavanje i negu
PAŽNJA! Sledeće napomene se odnose na normalne radne uslove. Kod teških uslova kao što su jaka prašina ili jako smolasto drvo kao i duže radno vreme, intervale treba odgovarajuće skratiti.

Oštrenje lanca testere
- Lanac testere treba da se održava u stručnoj radionici.

Puštanje u rad
Pri radu u principu nositi zaštitne naočare, štitnike za uši, rukavice i čvrsto radno odelo!

Uključivanje/isključivanje
- Da biste pokrenuli lančanu testeru, čvrsto držite lančanu testeru s obe ruke i zatim istovremeno pritis-nite blokadu uključivanja (3) i okidač motora (8).
- Da biste zaustavili lančanu testeru, otpustite kako blokadu uključivanja (3) tako i polugu okidača (8).

Održavanje

Podmazivanje šine vođice i lanca
- Redovno podmazujte proizvod, preporučeno na svakih 10 radnih sati ili najmanje jednom nedeljno.
- Pre podmazivanja očistite šinu vođice i lanac tvrdom četkom i suvom, čistom tkaninom.

- Nanesite ulje za podmazivanje na pojedinačne karike lanca pomoću isporučene bočice sa mazivom. Zatim nanesite kali lubrikanta na zglobove i vrhove zubaca.

Održavanje i nega

- Za čišćenje plastičnih delova koristite vlažnu krpu. Ne upotrebljavajte sredstva za čišćenje, razređivanje ili oštre predmete.
- Redovno čistite otvore za ventilaciju i pokretne delove od naslagane prašine sa mekanom četkom ili kistom.
- Nakon dužeg rada demontirajte mač i lanac i očistite sa četkom ili kistom.
- Lančanik i pričvršćivanje mača očistiti od lepljivih nečistoća i ulja sa četkom ili kistom.
- Uljnu diznu očistite krpom.

Skladištenje

- Očistite proizvod i uklonite akumulator pre skladištenja.
- Napunite akumulatorsku bateriju pre skladištenja. Kod dužeg skladištenja napunite akumulatorsku bateriju svaka 3 meseca.
- Futrolu montirajte tako da potpuno prekrije šinu vođice.
- Čuvajte proizvod, uputstvo za upotrebu i pribor (ako postoji) u originalnom pakovanju.
- Skladištite proizvod u čistom okruženju, u kojem nema mraza niti je prevruće (iznad +45 °C).
- Čuvati van domašaja dece (npr. zaključati).

Isluženi elektrouređaji, alati i zaštita prirodne okoline

Ako bi Vaši elektrouređaji i alati zbog intenzivne upotrebe jednog dana toliko dotrajali da moraju biti zamenjeni ili da više nemaju nikakvu namenu, pre njihovog otstranjivanja razmislite o zaštiti prirodne okoline. Elektrouređaje i alate ne treba odbacivati u normalno kućno smeće, već treba iskoristiti na način neškodljiv zaprirodnu sredinu.

<u>Važna uputstva</u>

Poseban otpad ne bacati u kućno smeće.

Ne bacati u vodu - opasno po život

Ne bacati u vatru

Temperatura okruženja maksimalno 50 °C

Zelena tačka

GARANCIJA

Potraživanja na osnovu garancije ostvaruju se u skladu sa važećim zakonskim propisima za odredbe garancije u zemlji, u kojoj je proizvod kupljen.
Potraživanja na osnovu garancije u slučaju štete ili nedostataka nastalih usled nestručne upotrebe prodatih proizvoda ne mogu biti preuzeta.
Ukoliko se javi neki problem ili nedostatak, uvek najpre stupite u kontakt sa ugovornim prodavcem. U većini slučajeva ugovorni prodavac može direktno da otkloni problem ili nedostatak.

Iz garancije se izuzima sledeće:

- akumulatori
- kompletna dodatna oprema (npr. punjači itd.)
- potrošni delovi (npr. ugljene četkice, prekidači, kablovi, zaptivke itd.)
- neadekvatna i nestručna upotreba
- nepravilno puštanje u rad od strane vlasnika ili trećeg lica
- servisiranje ili zamena komponenti
- nedostaci nastali usled nestručne upotrebe, uobičajenog habanja ili usled
- nedovoljnog održavanja i nege.
- proizvodi koji se koriste u industriji, u profesionalne svrhe ili za iznajmljivanje.
- štete koje nastanu usled nepoštovanja uputstva za rukovanje.

Vaša potraživanja na osnovu garancije mogu biti priznata ako:

- možete da priložite dokaz o kupovini (sa datumom kupovine) u obliku fiskalnog računa
- je potvrda o garanciji kompletno popunjena
- servisiranje na uređaju i/ili zamenu komponenti nije vršilo neko treće lice
- uređaj nije nestručno korišćen
- nije nastupila viša sila
- postoji opis nedostatka

Odredbe garancije važe uz naše uslove isporuke i prodaje.

EU Izjava o usaglašenosti

Proizvođač / Ovlašćeni zastupnik:

AHS GmbH
Uhlandstraße 50
4600 Wels · Austria
office@ahs-net.at

Proizvod:

Akumulatorska testera za sečenje grana
WB 18V-AAS CPF

Ovim putem izjavljujemo pod vlastitom odgovornošću da gore opisana mašina u pogledu svoje koncepcije i konstrukcije kao i u verzijama koje smo izneli na tržište, uz poštovanje dole navedenih normi odgovara svim zahtevima dole navedenih Direktiva.
U slučaju da se bez dogovora sa nama preduzme neka izmena, ova izjava gubi svoje važenje.
Tehnička dokumentacija se može dobiti kod potpisnika.

Direktive:

- 2006/42/EG
- 2014/30/EU

Norme:

- EN IEC 55014-1:2021
- EN IEC 55014-2:2021
- EN 62841-1:2015 + A11:2022
- EN ISO 12100:2010

Wels, 01. 05. 2023

Klaus Estfeller, CEO
AHS GmbH, Uhlandstraße 50, A-4600 Wels, Austria

Wir gewähren auf

den Artikel
... Monate Garantie

lt. Garantiebestimmungen.

Artikelbezeichnung:	Art.Nr.:
Kaufdatum:	Name:
Adresse:	Unterschrift:

Stempel des Händlers:

GB This item has a warranty of ... months in accordance with the warranty terms.

AL RKS Ne i referohemi artikullit ... garanci mujore sipas kërkesave të garancisë.

BG Уредът е с гаранция ... месеца според гаранционните условия.

CZ Na výrobek poskytujeme ... měsíců záruku podle záručních ustanovení.

H A cikkre ... hónap garanciát nyújtunk a garanciális feltételek szerint.

HR BIH Jamčimo za proizvod ... mjesečno jamstvo prema jamstvenim odredbama.

Article description: Emërtimi i artikullit: Обозначение на артикула: Označení výrobku: Árucikk megnevezése: Naziv artikla:	Article no.: Nr. i art.: Артикул №: Č. výrobku: Cikkszám: Art.br.:
Date of purchase: Data e blerjes: Дата на покупката: Datum zakoupení: Vásárlás dátuma: Datum kupnje:	Name: Emri: Име: Jméno: Név: Ime:
Address: Adresa: Адрес: Adresa: Lakcím: Adresa:	Signature: Nënshkrimi: Подпис: Podpis: Aláírás: Potpis:

Dealers stamp:
Vula e shitësit:
Печат на продавача:
Razítko prodejce:
Kereskedő pecsétje:
Žig prodavača:

MK За овој артикл одобруваме ... месеци гаранција според одредбите за гаранција.

PL Na ten artykuł udzielamy ... miesiące(-y) gwarancji stosownie do przepisów gwarancyjnych.

RO Acordăm pentru articolul ... luni garanție cf. dispozițiilor de garanție pentru produs.

SI Za izdelek nudimo ... mesecev garancije v skladu z garancijskimi določili.

SK Na výrobok poskytujeme záruku ... mesiacov v zmysle záručných podmienok.

SRB MNE Za ovaj artikal dajemo garanciju u trajanju od... meseci, u skladu sa odredbama garancije.

Опис на производот: Nazwa artykułu: Denumire articol: Opis izdelka: Označenie výrobku: Naziv artikla:	Арт. бр.: Nr kat.: Nr. art.: Št. izdelka: Č. výrobku: Art.br.:
Датум на купување: Data zakupu: Data achiziției: Datum nakupa: Dátum kúpy: Datum kupovine:	Име: Nazwisko: Nume: Ime: Meno: Ime:
Адреса: Adres: Adresa: Naslov: Adresa: Adresa:	Потпис: Podpis: Semnătura: Podpis: Podpis: Potpis:

Печат на продавачот:
Pieczątka sprzedawcy:
Ștampila reprezentantului comercial:
Žig trgovca:
Pečiatka predajcu:
Pečat trgovca: