WORKERS BEST

WB 65 HKS N

A D CH Handkreissäge
GB Circular Hand Saw
AL RKS Sharrë dore me disk
BG Ръчен циркулярен трион
CZ Ruční kotoučová pila
H Kézi körfűrész
HR BIH Kružna ručna pila
MK Рачна кружна пила
PL Pilarka tarczowa ręczna
RO Disc ferăstrău circular manual
SI Ročna krožna žaga
SK Ručná kotúčová píla
SRB MNE Ručna kružna testera

Bitte lesen Sie vor Inbetriebnahme die nachfolgenden Bedienungshinweise. Beachten Sie bitte die Sicherheitshinweise in dieser Bedienungsanleitung.

A D CH

HERZLICHEN GLÜCKWUNSCH ZUM KAUF EINER WORKERS BEST HANDKREISSÄGE

Bitte lesen Sie vor Inbetriebnahme die nachfolgenden Bedienungshinweise. Beachten Sie bitte die Sicherheitshinweise in dieser Bedienungsanleitung.

PRODUKTBESCHREIBUNG

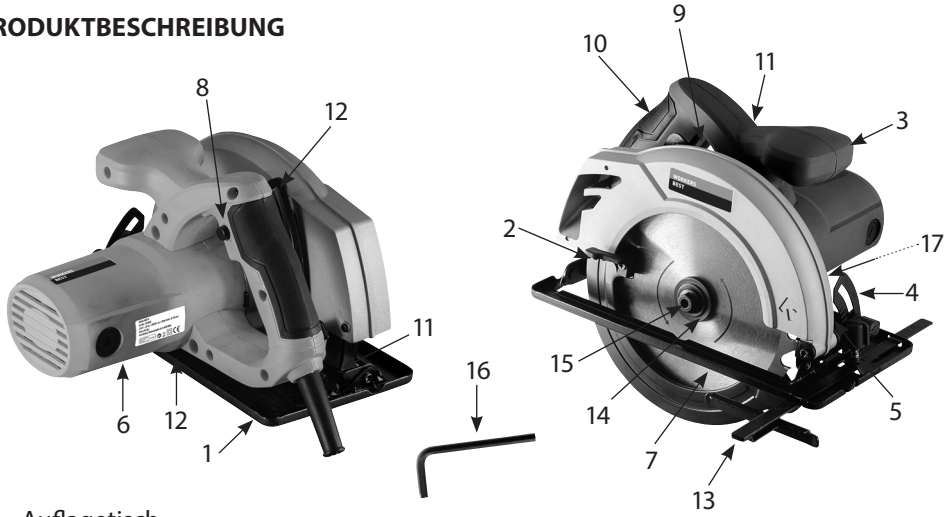

01. Auflagetisch
02. Sägeschutz
03. Zweithandgriff
04. Feststellschrauben für Gehrungseinstellung
05. Feststellschraube für Parallelanschlag
06. Motorteil
07. Sägeblatt
08. Sicherheitsschaltknopf
09. Ein-/Ausschalter
10. Handgriff
11. Feststellschraube für die Schnitttiefeneinstellung
12. Schnitttiefenskala
13. Parallelanschlag
14. Flansch
15. Innensechskantschraube
16. Innensechskantschlüssel
17. Spindelarretierungstaste

1255603 WB 65 HKS N BDA.indd 1 18.01.21 11:29

Technische Daten:

Nennleistung 1400 WATT
Max. Leerlaufdrehzahl 5500 U/min
Max. Schnitttiefe bei 90° 65 mm
Max. Schnitttiefe bei 45° 44 mm
Sägeblattdurchmesser 185 mm
Sägeblattstammstärke 1,51 mm
Sägeblattschnittstärke 2,40 mm
Bohrung 20 mm
Schalldruckpegel (L_{PA}) 95 dB(A)
Unsicherheit K_{PA} 3 db(A)
Schallleistungspegel (L_{WA}) 106 dB(A)
Unsicherheit K_{WA} 3 db(A)

Schwingungsemissionswert:
Handgriff a_h = 5,24 m/s²
Unsicherheit K = 1,5 m/s²
Nennspannung/Frequenz 230 VOLT ~ 50Hz
Schutzklasse II ⧈
Gehörschutz, Schutzbrille Staubschutz
und Handschuhe tragen
Nicht im Regen benutzen,
vor Nässe schützen
Halten Sie andere Personen fern
Gebrauchsanweisung lesen
AHS, Uhlandstraße 50, A-4600 Wels

Der angegebene Schwingungsemissionswert ist nach einem genormten Prüfverfahren gemessen worden und kann zum Vergleich eines Elektrowerkzeuges mit einem anderen verwendet werden. Dieser kann auch zu einer einleitenden Einschätzung der Aussetzung verwendet werden. Der Schwingungsemissionswert während der tatsächlichen Benutzung kann sich vom Angabewert unterscheiden, abhängig von der Art und Weise, in der das Elektrowerkzeug verwendet wird.

Bestimmungsgemäße Verwendung

Die Handkreissäge ist geeignet zum Sägen von geradlinigen Schnitten in Holz, holzähnlichen Werkstoffen und Kunsstoffen.
Verwenden Sie diese Maschine nur gemäß ihrer Bestimmung! Jede Verwendung, die darüber hinausgeht, ist nicht bestimmungsgemäß. Für Verletzungen aller Art oder Schäden, die daraus entstanden sind, wird der Anwender und nicht der Hersteller haftbar gemacht.
Bestimmungsgemäß sind unsere Geräte nicht für den Gebrauch im Handwerk, Gewerbe oder in der Industrie konzipiert. Sollte dieses Gerät im Rahmen eines Handwerks-, Gewerbe-, oder Industriebetriebes verwendet werden, ist es von der Garantie ausgeschlossen.

Beim Benutzen von Geräten müssen einige Sicherheitsvorkehrungen eingehalten werden, um Verletzungen und Schäden zu verhindern. Lesen Sie diese Bedienungsanleitung/Sicherheitshinweise deshalb sorgfältig durch. Bewahren Sie diese gut auf, damit Ihnen die Informationen jederzeit zur Verfügung stehen. Falls Sie das Gerät an andere Personen übergeben sollten, händigen Sie diese Bedienungsanleitung/Sicherheitshinweise bitte mit aus. Wir übernehmen keine Haftung für Unfälle oder Schäden, die durch Nichtbeachten dieser Anleitung und den Sicherheitshinweisen entstehen.

Allgemeine Sicherheitshinweise für Elektrowerkzeuge

WARNUNG! Lesen Sie alle Sicherheitshinweise, Anweisungen, Bebilderungen und technischen Daten, mit denen dieses Elektrowerkzeug versehen ist. Versäumnisse bei der Einhaltung der nachfolgenden Anweisungen können elektrischen Schlag, Brand und/oder schwere Verletzungen verursachen.

Bewahren Sie alle Sicherheitshinweise und Anweisungen für die Zukunft auf.
Der in den Sicherheitshinweisen verwendete Begriff „Elektrowerkzeug" bezieht sich auf netzbetriebene Elektrowerkzeuge (mit Netzleitung) oder auf akkubetriebene Elektrowerkzeuge (ohne Netzleitung).

1. Arbeitsplatzsicherheit

a. **Halten Sie Ihren Arbeitsbereich sauber und gut beleuchtet.** Unordnung oder unbeleuchtete Arbeitsbereiche können zu Unfällen führen.

b. **Arbeiten Sie mit dem Elektrowerkzeug nicht in explosionsgefährdeter Umgebung, in der sich brennbare Flüssigkeiten, Gase oder Stäube befinden.** Elektrowerkzeuge erzeugen Funken, die den Staub oder die Dämpfe entzünden können.

c. **Halten Sie Kinder und andere Personen während der Benutzung des Elektrowerkzeuges fern.** Bei Ablenkung können Sie die Kontrolle über das Elektrowerkzeug verlieren.

2. Elektrische Sicherheit

a. **Der Anschlussstecker des Elektrowerkzeuges muss in die Steckdose passen. Der Stecker darf in keiner Weise verändert werden. Verwenden Sie keine Adapterstecker gemeinsam mit schutzgeerdeten Elektrowerkzeugen.** Unveränderte Stecker und passende Steckdosen verringern das Risiko eines elektrischen Schlages.

b. **Vermeiden Sie Körperkontakt mit geerdeten Oberflächen, wie von Rohren, Heizungen, Herden und Kühlschränken.** Es besteht ein erhöhtes Risiko durch elektrischen Schlag, wenn Ihr Körper geerdet ist.

c. **Halten Sie das Gerät von Regen oder Nässe fern.** Das Eindringen von Wasser in ein Elektrogerät erhöht das Risiko eines elektrischen Schlages.

d. **Zweckentfremden Sie die Anschlussleitung nicht, um das Elektrowerkzeug zu tragen, aufzuhängen oder um den Stecker aus der Steckdose zu ziehen. Halten Sie die Anschlussleitung fern von Hitze, Öl, scharfen Kanten oder sich bewegenden Teilen.** Beschädigte oder verwickelte Anschlussleitungen erhöhen das Risiko eines elektrischen Schlages.

e. **Wenn Sie mit einem Elektrowerkzeug im Freien arbeiten, verwenden Sie nur Verlängerungsleitungen, die auch für den Außenbereich geeignet sind.** Die Anwendung einer für den Außenbereich geeigneten Verlängerungsleitung verringert das Risiko eines elektrischen Schlages.

f. **Wenn der Betrieb des Elektrowerkzeuges in feuchter Umgebung nicht vermeidbar ist, verwenden Sie einen Fehlerstromschutzschalter.** Der Einsatz eines Fehlerstromschutzschalters vermindert das Risiko eines elektrischen Schlages.

3. Sicherheit von Personen

a. **Seien Sie aufmerksam, achten Sie darauf, was Sie tun, und gehen Sie mit Vernunft an die Arbeit mit einem Elektrowerkzeug. Benutzen Sie kein Elektrowerkzeug, wenn Sie müde sind oder unter Einfluss von Drogen, Alkohol oder Medikamenten stehen.** Ein Moment der Unachtsamkeit beim Gebrauch des Elektrowerkzeuges kann zu ernsthaften Verletzungen führen.

b. **Tragen Sie persönliche Schutzausrüstung und immer eine Schutzbrille.** Das Tragen persönlicher Schutzausrüstung, wie Staubmaske, rutschfeste Sicherheitsschuhe, Schutzhelm oder Gehörschutz, je nach Art und Einsatz des Elektrowerkzeuges, verringert das Risiko von Verletzungen.

c. **Vermeiden Sie eine unbeabsichtigte Inbetriebnahme. Vergewissern Sie sich, dass das Elektrowerkzeug ausgeschaltet ist, bevor Sie es an die Stromversorgung und/oder den Akku anschließen, es aufheben oder tragen.** Wenn Sie beim Tragen des Elektrowerkzeuges den Finger am Schalter haben oder das Elektrowerkzeug eingeschaltet an die Stromversorgung anschließen, kann dies zu Unfällen führen.

d. **Entfernen Sie Einstellwerkzeuge oder Schraubenschlüssel, bevor Sie das Elektrowerkzeug einschalten.** Ein Werkzeug oder Schlüssel, der sich in einem drehenden Teil des Elektrowerkzeuges befindet, kann zu Verletzungen führen.

e. **Vermeiden Sie eine abnormale Körperhaltung. Sorgen Sie für einen sicheren Stand und halten Sie jederzeit das Gleichgewicht.** Dadurch können Sie das Elektrowerkzeug in unerwarteten Situationen besser kontrollieren.

f. **Tragen Sie geeignete Kleidung. Tragen Sie keine weite Kleidung oder Schmuck. Halten Sie Haare und Kleidung fern von sich bewegenden Teilen.** Lockere Kleidung, Schmuck oder lange Haare können von sich bewegenden Teilen erfasst werden.

g. **Wenn Staubabsaug und – auffangeinrichtungen montiert werden können, sind diese anzuschließen und richtig zu verwenden.** Verwendung einer Staubabsaugung kann Gefährdungen durch Staub verringern.

h. **Wiegen Sie sich nicht in falscher Sicherheit und setzen Sie sich nicht über die Sicherheitsregeln für Elektrowerkzeuge hinweg, auch wenn Sie nach vielfachem Gebrauch mit dem Elektrowerkzeug vertraut sind.** Achtloses Handeln kann binnen Sekundenbruchteilen zu schweren Verletzungen führen.

4. Verwendung und Behandlung des Elektrowerkzeuges

a. **Überlasten Sie das Elektrowerkzeug nicht. Verwenden Sie für Ihre Arbeit das dafür bestimmte Elektrowerkzeug.** Mit dem passenden Elektrowerkzeug arbeiten Sie besser und sicherer im angegebenen Leistungsbereich.

b. **Benutzen Sie kein Elektrowerkzeug, dessen Schalter defekt ist.** Ein Elektrowerkzeug, das sich nicht mehr ein- oder ausschalten lässt, ist gefährlich und muss repariert werden.

c. **Ziehen Sie den Stecker aus der Steckdose und/oder entfernen Sie einen abnehmbaren Akku, bevor Sie Geräteeinstellungen vornehmen, Einsatzwerkzeugteile wechseln oder das Elektrowerkzeug weglegen.** Diese Vorsichtsmaßnahme verhindert den unbeabsichtigten Start des Elektrowerkzeuges.

d. **Bewahren Sie unbenutzte Elektrowerkzeuge außerhalb der Reichweite von Kindern auf. Lassen Sie keine Personen das Elektrowerkzeug benutzen, die mit diesem nicht vertraut sind oder diese Anweisungen nicht gelesen haben.**

Elektrowerkzeuge sind gefährlich, wenn Sie von unerfahrenen Personen benutzt werden.

e. **Pflegen Sie Elektrowerkzeuge und Einsatzwerkzeug mit Sorgfalt. Kontrollieren Sie, ob bewegliche Teile einwandfrei funktionieren und nicht klemmen, ob Teile gebrochen oder so beschädigt sind, dass die Funktion des Elektrowerkzeuges beeinträchtigt ist. Lassen Sie beschädigte Teile vor dem Einsatz des Elektrowerkzeuges reparieren.** Viele Unfälle haben ihre Ursache in schlecht gewarteten Elektrowerkzeugen.

f. **Halten Sie Schneidwerkzeuge scharf und sauber.** Sorgfältig gepflegte Schneidwerkzeuge mit scharfen Schneidkanten verklemmen sich weniger und sind leichter zu führen.

g. **Verwenden Sie Elektrowerkzeug, Einsatzwerkzeug, Einsatzwerkzeuge usw. entsprechend diesen Anweisungen. Berücksichtigen Sie dabei die Arbeitsbedingungen und die auszuführende Tätigkeit.** Der Gebrauch von Elektrowerkzeugen für andere als die vorgesehenen Anwendungen kann zu gefährlichen Situationen führen.

h. **Halten Sie Griffe und Griffflächen trocken, sauber und frei von Öl und Fett.** Rutschige Griffe und Griffflächen erlauben keine sichere Bedienung und Kontrolle des Elektrowerkzeuges in unvorhergesehenen Situationen.

5. Service

a. **Lassen Sie Ihr Elektrowerkzeug nur von qualifiziertem Fachpersonal und nur mit Original-Ersatzteilen reparieren.** Damit wird sichergestellt, dass die Sicherheit des Elektrowerkzeuges erhalten bleibt.

Sicherheitshinweise für alle Sägen

GEFAHR:

a. Kommen Sie mit Ihren Händen nicht in den Sägebereich und an das Sägeblatt. Halten Sie mit Ihrer zweiten Hand den Zusatzgriff oder das Motorgehäuse.
Wenn beide Hände die Kreissäge halten, kann das Sägeblatt diese nicht verletzten.

b. Greifen Sie nicht unter das Werkstück.
Die Schutzhaube kann Sie unter dem Werkstück nicht vor dem Sägeblatt schützen.

c. Passen Sie die Schnitttiefe an die Dicke des Werkstücks an.
Es sollte weniger als eine volle Zahnhöhe unter dem Wekstück sichtbar sein.

d. Halten Sie das sägende Werkstück niemals in der Hand oder über dem Bein fest. Sichern Sie das Werkstück an einer stabilen Unterlage.
Es ist wichtig, das Werkstück gut zu befestigen, um die Gefahr von Körperkontakt, Klemmen des Sägeblattes oder Verlust der Kontrolle zu minimieren.

e. Halten Sie das Gerät nur an den isolierten Griffflächen, wenn Sie Arbeiten ausführen, bei denen das Scheidwerkzeug verborgene Stromleitungen oder das eigene Gerätekabel treffen könnte.
Der Kontakt mit einer spannungsführenden Leitung setzt auch die metallenen Geräteteile unter Spannung und führt zu einem elektrischen Schlag.

f. **Verwenden Sie beim Längsschneiden immer einen Anschlag oder eine gerade Kantenführung.**
   Dies verbessert die Schnittgenauigkeit und verringert die Möglichkeit, dass das Sägeblatt klemmt.
g. **Verwenden Sie immer Sägeblätter in der richtigen Größe und mit passender Aufnahmebohrung (z.B. sternförmig oder rund).**
   Sägeblätter, die nicht zu den Montageteilen der Säge passen, laufen unrund und führen zum Verlust der Kontrolle. Verwenden Sie nur empfohlene Sägeblätter.
h. **Verwenden Sie niemals beschädigte oder falsche Sägeblatt-Unterlegscheiben oder –schrauben.**
   Die Sägeblatt-Unterlegscheiben und -schrauben wurden speziell für Ihre Säge konstruiert, für optimale Leistung und Betriebssicherheit.

Weitere Sicherheitshinweise für alle Sägen

Ursache und Vermeidung eines Rückschlags:
- ein Rückschlag ist die plötzliche Reaktion infolge eines hakenden, klemmenden oder falsch ausgerichteten Sägeblattes, die dazu führt, dass eine unkontrollierte Säge abhebt und sich aus dem Werkstück heraus in Richtung der Bedienungsperson bewegt.
- wenn sich das Sägeblatt in dem sich schließenden Sägespalt verhakt oder verklemmt, blockiert es, und die Motorkraft schlägt das Gerät in Richtung der Bedienperson zurück.
- wird das Sägeblatt im Sägeschnitt verdreht oder falsch ausgerichtet, können sich die Zähne der hinteren Sägeblattkante in der Oberfläche des Werkstücks verhaken, wodurch sich das Sägeblatt aus dem Sägespalt herausbewegt und die Säge in Richtung Bedienperson zurückspringt.

Ein Rückschlag ist die Folge eines falschen oder fehlerhaften Gebrauchs der Säge. Er kann durch geeignete Vorsichtsmaßnahmen, wie nachfolgend beschrieben, verhindert werden.

a. **Halten Sie die Säge mit beiden Händen fest und bringen Sie Ihre Arme in eine Stellung, in der Sie den Rückschlagkräften standhalten können. Halten Sie sich immer seitlich des Sägeblattes, nie das Sägeblatt in eine Linie mit Ihrem Körper bringen.**
   Bei einem Rückschlag kann die Kreissäge rückwärts springen, jedoch kann die Bedienperson die Rückschlagkräfte beherrschen, wenn geeignete Maßnahmen getroffen wurden.
b. **Falls das Sägeblatt klemmt oder das Sägen aus einem anderen Grund unterbrochen wird, lassen Sie den Ein-Aus-Schalter los und halten Sie die Säge im Werkstoff ruhig, bis das Sägeblatt vollständig still steht. Versuchen Sie niemals, die Säge aus dem Werkstück zu entfernen oder sie rückwärts zu ziehen, solange das Sägeblatt sich bewegt, sonst kann ein Rückschlag erfolgen.**
   Finden Sie die Ursache für das Klemmen des Sägeblattes und beseitigen Sie diese durch geeignete Maßnahmen.

c. **Wenn Sie eine Säge, die im Werkstück steckt, wieder starten wollen, zentrieren Sie das Sägeblatt im Sägespalt und überprüfen Sie, ob die Sägezähne nicht im Werkstück verhakt sind.**
Klemmt das Sägeblatt, kann es sich aus dem Werkstück heraus bewegen oder einen Rückschlag verursachen, wenn die Säge erneut gestartet wird.

d. **Stützen Sie große Platten ab, um das Risiko eines Rückschlags durch ein klemmendes Sägeblatt zu vermindern.**
Große Platten können sich unter ihrem Eigengewicht durchbiegen. Platten müssen auf beiden Seiten, sowohl in Nähe des Sägespalts als auch am Rand, abgestützt werden.

e. **Verwenden Sie keine stumpfen oder beschädigten Sägeblätter.**
Sägeblätter mit stumpfen oder falsch ausgerichteten Zähnen verursachen durch einen zu engen Sägespalt eine erhöhte Reibung, Klemmen des Sägeblattes und Rückschlag.

f. **Ziehen Sie vor dem Sägen die Schnitttiefen- und Schnittwinkeleinstellungen fest.**
Wenn sich während des Sägens die Einstellungen verändern, kann sich das Sägeblatt verklemmen und ein Rückschlag auftreten.

g. **Seien Sie besonders vorsichtig, wenn Sie einen „Tauchschnitt“ in einen verborgenen Bereich, z.B. eine bestehende Wand, ausführen.**
Das eintauchende Sägeblatt kann beim Sägen in verborgene Objekte blockieren und einen Rückschlag verursachen.

h. **Überprüfen Sie vor jeder Benutzung, ob die untere Schutzhaube einwandfrei schließt. Verwenden Sie die Sägen nicht, wenn die untere Schutzhaube nicht frei beweglich ist und sich nicht sofort schließt. Klemmen oder binden Sie die untere Schutzhaube niemals in geöffneter Position fest.**
Sollte die Säge unbeabsichtigt zu Boden fallen, kann die untere Schutzhaube verbogen werden. Öffnen Sie die Schutzhaube mit dem Rückziehhebel und stellen Sie sicher, dass sie sich frei beweget und bei allen Schnittwinkeln und -tiefen weder Sägeblatt noch andere Teile berührt.

i. **Überprüfen Sie die Funktion der Feder für die untere Schutzhaube. Lassen Sie das Gerät vor dem Gebrauch warten, wenn untere Schutzhaube und Feder nicht einwandfrei arbeiten.**
Beschädigte Teile, klebrige Ablagerungen oder Anhäufungen von Spänen lassen die untere Schutzhaube verzögert arbeiten.

j. **Öffnen Sie die untere Schutzhaube von hand nur bei besonderen Schnitten, wie „Tauch- und Winkelschnitten“. Öffnen Sie die untere Schutzhabe mit dem Rückziehhebel und lassen Sie diesen los, sobald das Sägeblatt in das Werkstück eingedrungen ist.**
Bei allen anderen Sägearbeiten muss die untere Schutzhaube automatisch arbeiten.

k. **Legen Sie die Säge nicht auf der Werkbank oder dem Boden ab, ohne dass die untere Schutzhaube das Sägeblatt bedeckt.**
Ein ungeschütztes, nachlaufendes Sägeblatt bewegt die Säge entgegen der Schnittrichtung und sägt, was ihm im Weg ist. Beachten Sie dabei die Nachlaufzeit der Säge.

Montage
Nehmen Sie das Elektrowerkzeug aus der Verpackung. Schließen Sie es vor der Montage **nicht** an das Stromnetz. Dies gilt auch bei allen Einstellarbeiten.

Schnitttiefeneinstellung
Lösen Sie die Feststellschraube (11) der Schnitttiefeneinstellung am hinteren Teil der Säge. Halten Sie den Auflagetisch (1) fest und ziehen Sie den Motorteil (6) am Handgriff (10) hoch. Stellen Sie die gewünschte Schnitttiefe ein, und fixieren Sie diese mit der Feststellschraube (11). Die Schnitttiefe sollte 3 mm größer als die Stärke des Werkstückes sein.

Einstellung des Parallelanschlages
Zu Ihrer Handkreissäge gehört ein Parallelanschlag (13). Hierdurch wird das Sägen einer geraden Linie parallel zur Kante des Werkstücks ermöglicht. Am vorderen Teil des Auflagetisches (1) befinden sich Aussparungen in die der Parallelanschlag (13) seitlich eingeführt werden kann. Schieben Sie den Anschlag (13) soweit ein bis Sie den gewünschten Abstand zum Sägeblatt erreicht haben. Fixieren Sie die Einstellung mit der Feststellschraube (5).

Einstellen der Gehrung
Mit der Handkreissäge können Sie Gehrungsschnitte bis 45° sägen. Lockern Sie beide Feststellschrauben (4). Bringen Sie die Handkreissäge in die gewünschte Winkeleinstellung auf der Gehrungsskala. Fixieren Sie die Einstellung mit den beiden Feststellschrauben (4).

Wechseln des Sägeblatts (7)
Schützen Sie sich vor Schnittverletzungen durch Handschuhe! Drücken Sie die Spindelarretierungstaste (17) und drehen Sie das Sägeblatt bis die Spindelarretierungstaste gedrückt bleibt. Die Spindelarretierung darf nur bei stehendem Sägeblatt betätigt werden. Halten Sie die Spindelarretierungstaste (17) gedrückt und lösen Sie die Innensechskantschraube (15) indem Sie den Innensechskantschlüssel (16) gegen den Uhrzeigersinn drehen. Ziehen Sie den Sägeschutz (2) zurück. Entfernen Sie nun die Innensechskantschraube (15), den Flansch (14) und das Sägeblatt (7). Bevor Sie das neue Blatt einlegen, stellen Sie sicher, dass es die richtige Laufrichtung hat. Diese wird sowohl auf der Säge als auch auf dem Sägeblatt (7) durch Pfeile dargestellt. Sie müssen in die gleiche Richtung zeigen. Nachdem Sie das Sägeblatt (7) auf den Innenflansch aufgelegt haben, achten Sie darauf, dass die Flachstelle des Außenflansches (14) (Bombierung nach Außen) wieder in den Antrieb der Spindel eingreift. Nun halten Sie die Spindelarretierungstaste (17) gedrückt und fixieren Sie die Innensechskantschraube (15) mittels Innensechskantschlüssel (16).

Arbeiten mit der Handkreissäge
Für Ihre Säge sind nur Sägeblätter zur Holzbearbeitung geeignet! Verwenden Sie keine Sägeblätter zum Schneiden von Stein oder Metall! Markieren Sie die gewünschte Schnittlinie mit einem Stift oder Ähnlichem auf Ihrem Werkstück. Zum Einschalten des Geräts betätigen Sie den Sicherheitsknopf (8) und drücken dann den Ein-/ Ausschalter (9). Zum Ausschalten des Geräts lassen Sie den Ein-/ Ausschalter (9) los. Halten Sie beim Arbeiten die Säge immer mit beiden Händen fest! Schalten Sie das Gerät ein, bevor Sie auf das Werkstück ansetzen.

Führen Sie die Säge ohne zusätzlichen Druck und lassen Sie dem Sägeblatt Zeit, seiner Schnittlinie zu folgen. **Achtung: Verwenden Sie keine Schleifscheiben!**

Wartung und Pflege
Überlastung
Wenden Sie beim Sägen nie übermäßige Kraft an. Durch zuviel Druck vermindert sich die Geschwindigkeit des Gerätes, die benötigte Leistung steigt aber stark. Dies führt zu Überlastung, wodurch der Motor beschädigt werden kann. Wenn die Maschine zu heiß wird, dann lassen Sie sie 2 Minuten lang ohne Belastung laufen und legen dann eine Pause ein. Reinigen Sie die Maschine mit einem sauberen Tuch und einem Pinsel. Verwenden Sie keine Lösungsmittel. Achten Sie darauf, dass die Lüftungsschlitze nicht blockiert sind!

Staubabsaugung
Der Spannauswurf Ihrer Handkreissäge ist zur Aufnahme eines Adapters zur Staubabsaugung vorbereitet. Wir empfehlen Ihnen, immer einen Industriestaubsauger anzuschließen, wenn Sie die Handkreissäge benutzen. Bei längerem Bearbeiten von Holz ist das Elektrowerkzeug an eine geeignete externe Absaugeinrichtung anzuschließen.

Bei Gebrauch unbedingt entsprechenden geprüften Gehörschutz und Staubschutzmaske tragen!
Empfohlene Nennbetriebsdauer: max. 20 Minuten bei Dauerbelastung.
Ruhedauer nach Dauerbetrieb 5-10 Minuten.

STÖRUNGEN
Für den Fall, dass die Handkreissäge nicht ordnungsgemäß funktioniert, zeigen wir Ihnen hier einige mögliche Ursachen und dazugehörigen Lösungen.

1. **Der Elektromotor erhitzt sich auf mehr als 70 °C.**
   Der Motor wird überlastet. Sägen Sie mit niedrigerem Tempo und lassen Sie den Motor abkühlen. Der Motor ist defekt. Bringen Sie die Säge zur Kontrolle und/oder Reparatur zu Ihrem Workers Best Fachhändler.

2. **Die eingeschaltete Maschine funktioniert nicht**
   Unterbrechung im Netzanschluß. Netzanschluß auf möglichen Kabelbruch kontrollieren. Beschädigung des Schalters. Bringen Sie die Säge zur Kontrolle und/oder Reparatur zu Ihrem Workers Best Fachhändler.

3. **Die Säge lässt sich sehr schwierig in einer geraden Linie am Werkstück entlang bewegen und der Sägeschnitt ist unregelmäßig.**
   Das Sägeblatt ist krumm oder stumpf. Wechseln Sie das Sägeblatt.

4. **Die Handkreissäge ist sehr laut und/oder arbeitet sehr Unregelmäßig.**
   Die Kohlebürsten sind verschlissen. Bringen Sie die Säge zur Kontrolle und/oder Reparatur zu Ihrem Workers Best Fachhändler.

Ausgediente Werkzeuge und Umweltschutz
Sollte Ihr Werkzeug eines Tages so intensiv genutzt worden sein, dass es ersetzt werden muss, oder Sie keine Verwendung mehr dafür haben, denken Sie bitte an den Umweltschutz. Werkzeuge gehören nicht in den normalen Hausmüll. Sondern können in umweltfreundlicher Weise verwertet werden.

Wichtige Hinweise

Sondermüll nicht in den Hausmüll

Nicht ins Wasser werfen - Lebensgefahr

Nicht ins Feuer werfen

Umgebungstemperatur maximal 50 ° C

Grüner Punkt

GARANTIE

Die Garantieleistung erfolgt nach den jeweils geltenden landesüblichen gesetzlichen Garantie-/Gewährleistungsbestimmungen, in dem das Produkt erworben wurde.
Eine Garantieleistung für Schäden oder Mängel, die aus einer nicht fachgerechten Verwendung der verkauften Produkte resultiert, kann nicht übernommen werden.
Tritt ein Problem oder Mangel auf, setzten Sie sich bitte immer zunächst mit ihrem Vertragshändler in Verbindung. Ihr Vertragshändler kann das Problem oder den Mangel meist direkt beheben.

Ausgenommen von der Garantieleistung sind:

- Akkus
- Sämtliches Zubehör (wie z.B.: Ladegeräte etc.)
- Verschleißteile (z.B.: Kohlebürsten, Schaltern, Kabel, Dichtungen etc.)
- Ungeeignete oder unsachgemäße Verwendung
- Fehlerhafte Inbetriebsetzung durch den Eigentümer oder Dritte
- Instandsetzung oder Austausch von Komponenten
- Mängel die auf unsachgemäßen Gebrauch, des normalen Verschleißes oder mangelnde
- Wartung und Pflege zurückzuführen sind.
- Produkte die zu gewerblichen, beruflichen Zwecken oder zum Verleih verwendet werden.
- Schäden die durch Nichtbeachtung der Bedienungsanleitung entstehen.

Ihr Garantieanspruch kann nur anerkannt werden, wenn:

- ein Kaufbeleg (Kaufdatum) in Form eines Kassenbons vorgelegt werden kann
- der Garantieschein vollständig ausgefüllt ist
- an dem Gerät keine Instandsetzung und/oder ein Austausch von Komponenten von Dritten vorgenommen wurde
- das Gerät nicht unsachgemäß betrieben wurde
- keine höhere Gewalt vorliegt
- eine Mängelbeschreibung vorliegt

Die Garantiebestimmungen gelten zusammen mit unseren Liefer- und Verkaufsbedingungen.

EU-Konformitätserklärung

Hersteller / Bevollmächtigter:

AHS GmbH
Uhlandstraße 50
A-4600 Wels
Austria

Produkt:

WB 65 HKS N
Workers Best Handkreissäge

Hiermit erklären wir in alleiniger Verantwortung, dass die oben beschriebene Maschine aufgrund ihrer Konzipierung und Bauart sowie in den von uns in Verkehr gebrachten Ausführungen unter Berücksichtigung der nachfolgend angeführten Normen allen Anforderungen der nachfolgend aufgeführten Richtlinien entspricht.
Bei einer nicht mit uns abgestimmten Änderung der Geräte verliert diese Erklärung Ihre Gültigkeit.
Die technischen Unterlagen sind erhältlich beim Unterzeichner.

Richtlinien:

- 2014/35/EU
- 2006/42/EG
- 2014/30/EU

Normen:

- EN 55014-1:2017
- EN 55014-2:2015
- EN 61000-3-3:2013
- EN 61000-3-2:2014
- EN 62841-1:2015+AC:15
- EN 62841-2-5:2014

Wels, 15. 04. 2019

Klaus Estfeller, CEO
AHS GmbH, Uhlandstraße 50, A-4600 Wels, Austria

1255603 WB 65 HKS N BDA.indd 12 18.01.21 11:29

GB

CONGRATULATIONS ON YOUR PURCHASE OF A WORKERS BEST CIRCULAR HAND SAW

Please read the following operating instructions before using the circular hand saw for the first time. Please follow the safety instructions in this instruction manual.

PRODUCT DESCRIPTION

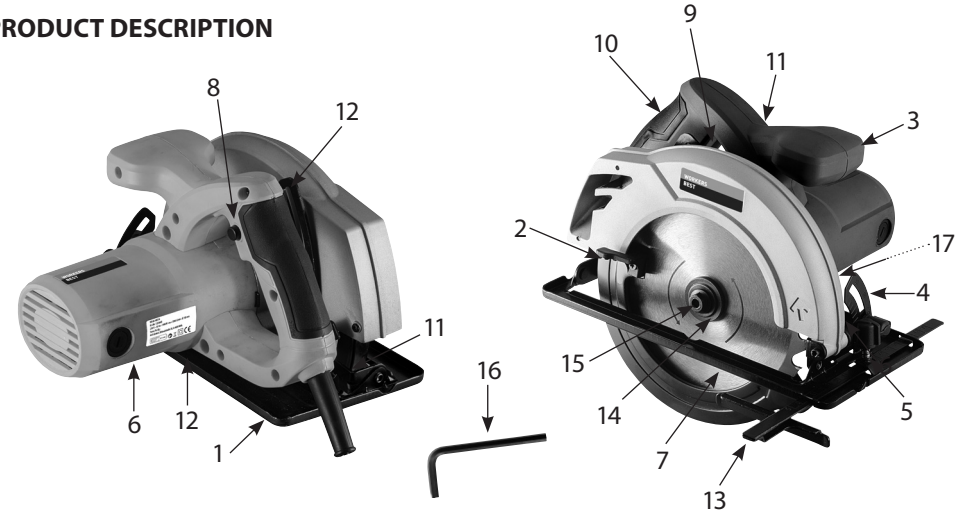

01. Support base
02. Saw blade guard
03. Second hand grip
04. Fixation screws for miter adjustment
05. Fixation screw for parallel stopping
06. Motor section
07. Saw blade
08. Safety switch
09. On/Off switch
10. Hand grip
11. Fixation screw for cutting depth adjustment
12. Cutting depth scale
13. Parallel stop
14. Flange
15. Allen screw
16. Allen key
17. Spindle locking button

Technical data:

Rated power 1400 WATT
Max.idle rotational speed 5.500 rpm
Max. cutting depth at 90° 65 mm
Max. cutting depth at 45° 44 mm
Saw blade diameter 185 mm
Saw blade core thickness 2.40 mm
Saw blade cutting thickness 2.48 mm
Borehole 20 mm
Sound pressure level (L_{PA}) 95 dB(A)
Uncertainty K_{PA} 3 db(A)
Noise level (L_{WA}) 106 dB(A)
Uncertainty K_{WA} 3 db(A)

Oscillation emission value:
Handle a_h = 5.24 m/s²
Uncertainty K = 1.5 m/s²
Nominal voltage/frequency 230 V ~ 50Hz
Protection class II ⧈
Wear ear protection, protective goggles, dust mask and gloves
Do not use in the rain, protect against wetness
Keep other persons at a distance
Read operating instructions
AHS, Uhlandstraße 50, A-4600 Wels

The indicated oscillation emission value was measured using a standardised test procedure and can be used to compare power tools. This can also be used for an initial estimate of the exposure. The oscillation emission value during the actual use can differ from the indications depending on the way in which the power tool is used.

Intended use

The hand-held circular saw is suitable for sawing straight cuts into wood, woodlike materials and plastic.
Only use this machine according to its intended use! Any use extending beyond this does not constitute intended use. The user, not the manufacturer, is liable for resulting damages or injuries of any kind.
Our equipment is not intended for commercial or industrial use. If this device is used in the context of commercial or industrial use, the warranty is void.

When using tools some safety precautions must be observed to prevent injuries and damage. Therefore read through the operating manual/ safety instructions carefully. Store them in a safe place so that the information is available to you at all times. If you should hand the appliance on to other persons please hand these operating instructions/safety instructions out with them. We do not assume any liability for accident or damage which do not arise due to the failure to observe these instructions and the safety instructions.

General safety directions for power tools

WARNING! Read all safety directions, instructions, illustrations and technical data that accompany this power tool. Failure to heed the instructions given below could cause an electric shock, burning and/or serious injuries.

Keep all safety directions and instructions in a safe place for future reference.
The term „power tool“ used in the safety directions refers to mains-powered electrical tools (with power cord) and to battery-powered electrical tools (without power cord).

1. Workplace safety

a. **Keep your work area clean and well-lit.** Untidiness and poorly lit workspaces can lead to accidents.

b. **Do not work with the power tool in a potentially explosive environment, in which combustible liquids, gases or dusts are located.** Power tools produce sparks that can ignite dust or fumes.

c. **Keep children and other persons at a safe distance when using the power tool.** Distractions can cause you to lose control of the device.

2. Electrical safety

a. **The connecting plug of the power tool must fit into the power outlet. The plug may not be modified in any way. Do not use adapter plugs in conjunction with grounded power tools.** Unmodified plugs and suitable power outlets reduce the risk of electric shock.

b. **Avoid physical contact with grounded surfaces, such as pipes, heaters, stoves, and refrigerators.** There is a higher risk of electric shock when your body is grounded.

c. **Keep the device away from rain or moisture.** The penetration of moisture into an electric device increases the risk of electric shock.

d. **Do not use the connecting lead for any purpose other than its intended purpose; do not use the connecting lead to carry or hang up the device or to pull the plug out of the power outlet. Keep the connecting lead away from heat, oil, sharp edges, or moving parts.** Damaged or tangled connecting leads increase the risk of electric shock.

e. **If you work with a power tool outdoors, only use extension cords that are approved for outdoor use.** The use of an extension cord that is approved for outdoor use reduces the risk of electric shock.

f. **If you cannot avoid operating the power tool in a damp environment, use a residual current circuit breaker.** The use of a residual current circuit breaker reduces the risk of electric shock.

3. Personal safety

a. **Be attentive and aware of what you are doing; proceed with caution when working with a power tool. Do not use the device if you are tired or under the**

influence of drugs, alcohol, or medication. One moment of carelessness while using the device can lead to serious injuries.

b. **Always wear personal protective gear and safety goggles.** The use of personal protective gear, such as dust mask, non-slip safety shoes, hardhat, or hearing protection, depending on the nature and use of power tool, reduces the risk of injuries.

c. **Avoid unintentional startup. Make sure that the power tool is switched off before you connect it to the power supply and / or the battery, or pick it up or carry it.** Having your finger on the switch while carrying the device or the device switched on when you connect it to the power supply can lead to accidents.

d. **Remove the adjusting tool or the wrench before you turn on the device.** A tool or a wrench left in a rotating device part can lead to injuries.

e. **Avoid unusual body postures. Ensure that you are standing in a stable and safe position and maintain your balance at all times.** This will enable you to better control the power tool in unexpected situations.

f. **Wear suitable clothing. Do not wear loose clothing or jewelry. Keep hair, clothes, and gloves away from moving parts.** Loose clothing, jewelry, or long hair can be caught by moving parts.

g. **If dust extraction and collection devices can be mounted, then ensure that such devices are connected and used properly.** Use of these devices decreases hazards caused by dust.

h. **Do not lull yourself into a false sense of security and do not ignore the safety rules for handling power tools, even if you are familiar with the power tool after many uses.** Careless action can lead to serious injuries within fractions of a second.

4. Use and treatment of the power tool

a. **Do not overload the power tool. Use the power tool that is designed for your work.** With the suitable power tool you will work better and with more safety in the specified performance range.

b. **Do not use any power tool with a defective switch.** A power tool that can no longer be switched on or off is dangerous and must be repaired.

c. **Pull the plug out of the socket and/or pull out any removable batteries before making device settings, changing insertion tool parts, or putting the power tool away.** This precautionary measure prevents the device from starting up unintentionally.

d. **When they are not in use, store power tools out of the reach of children. Persons who are unfamiliar with the power tool or who have not read these instructions must never be allowed to use it.** Power tools are dangerous when used by inexperienced persons.

e. **Maintain power tools and insertion tools with care. Ensure that moving parts of the power tool function properly and do not jam and check whether parts are broken or are damaged in such a way that the device function is impaired. Have the damaged parts repaired before using the power tool.** Many accidents are caused by poorly maintained power tools.

f. **Keep cutting tools sharp and clean.** Carefully maintained cutting tools with sharp

cutting edges jam less often and are easier to control.

g. **Use power tools, insertion tools, etc. according to these instructions. Give due consideration to work conditions and the task to be executed.** Using power tools for applications other than their intended use can lead to dangerous situations.

h. **Keep the handles dry, clean and free of oil or grease.** Slippery handles and grip surfaces do not allow safe operation and control of the power tool in unforeseen situations.

5. Service

a. **Only have your device repaired by qualified, specialised personnel, and only repair it using original replacement parts.** This maintains the safety of the power tool.

Safety precautions for all saws

DANGER:

a. Do not reach with your hands in the operating area of the saw blade. Keep your other hand on the auxiliary handle or the motor housing.
If both hands hold on to the circular saw, they cannot get injured by the saw blade.

b. Do not reach under the work piece.
The blade guard cannot protect you from the saw blade underneath the work piece.

c. Adjust the cutting depth to the thickness of the work piece.
The blade should be visible less than the heigth of a tooth underneath the work piece.

d. Never hold the work piece with your hand or over your leg. Secure the work piece on a stable base.
It is important to firmly secure the work piece to minimize the danger of body contact, wedging of the saw blade or loss of control over the saw.

e. Hold the device only by the insulated handles when conducting work where it could be possible that the cutting tool could hit hidden power lines or the power cord from the saw itself.
The contact with a live wire will also electrify the metal parts of the device and will cause an electric shock.

f. **Always use a rip fence or a straight edge guide when making longitudinal cuts.**
This will improve the accuracy of the cut and decrease the possibility of wedging the saw blade.

g. **Always use saw blades of the right size and with the matching center hole (e.g. star-shaped or round).**
Saw blades that do not match the assembly parts of the saw will run concentric and lead to the loss of control over the device. Only use recommended saw blades.

h. **Never use damaged or incorrect saw blade washers or screws.**
The saw blade washers and screws were made especially for your saw for optimal performance and operational safety.

Additional safety precautions for all saws

Cause and prevention of a recoil:

- A recoil is a sudden reaction caused by a pinching, wedging or a misaligned saw blade, leading to the lifting up of an uncontrollable saw from the work piece in the direction of the operator.
- If the saw blade pinches or wedges in a closing cut, it will lock up and the power of the motor will recoil the device in the direction of the operator.
- If the saw blade is misaligned or if it twists in the cut, the teeth of the rear saw blade edge can pinch in the surface of the work piece, which will move the saw blade out of the cut and recoil the saw in the direction of the operator.

A recoil is the result of a faulty or unintended use of the device. It can be prevented by appropriate safety precautions as described in the following.

a. **Hold the saw tightly with both hands and bring your arms in a position in which you can withstand the recoil forces. Always stand sideways to the saw blade, never bring the saw blade in one line with your body.**
During a recoil, the circular saw will jump backwards, but the operator can control the recoil forces if appropriate measures are applied.

b. **If the saw blade is wedged or the sawing process is interrupted for any other reason, release the ON/OFF switch and keep the saw steady in the workpiece until the saw blade has come to a complete stop. Never attempt to remove the saw from the work piece or to pull it backwards as long as the saw blade is still moving or recoil could occur.**
Determine the cause for the wedging of the saw blade and eliminate the cause using appropriate measures.

c. **If you want to restart a saw that is still in the work piece, center the saw blade in the cut and check that the saw teeth are not pinched in the work piece.**
   If the saw blade is wedged, it can move out of the work piece and cause a recoil when the saw is started again.
d. **Reinforce large boards to decrease the risk of a recoil through a wedged saw blade.**
   Large boards can bow or bend because of their weight. Therefore, boards must be supported on both sides, in the proximity of the cut as well as at the outer edges.
e. **Never use dull or damaged saw blades.**
   Saw blades with dull or misaligned teeth cause increased friction, wedging of the saw blade and recoil through a narrow cut.
f. **Before cutting, tighten the adjustments for the cutting depth and the cutting angle.**
   If these adjustments change during the cut, the saw blade can wedge and cause a recoil.
g. **Be especially careful when you conduct a “plunge cut” into a hidden area, e.g. an erected wall.**
   The saw blade could lock up in the event that you would accidentally cut into hidden objects and could cause a recoil.
h. **Before each use, check if the lower blade guard closes properly. Do not use the saw if the lower blade guard does not move freely and does not close immediately. Never wedge or tie the lower blade guard in the open position.**
   If the saw falls to the ground by accident, the lower blade guard could be bent. Open the blade guard with the retracting lever and ensure that it moves freely and does not touch the blade or any other parts in any cutting angle or depth.
i. **Check the operating spring for the lower blade guard. Have the device serviced before use, if the spring and the lower blade guard do not work properly.**
   Damaged parts, sticky deposits or accumulations of saw dust can delay the function of the blade guard.
j. **Open the lower blade guard by hand only for special cuts such as “plunge and angle cuts”. Open the lower blade guard with the retracting lever, then release the lever as soon as the blade has penetrated the work piece.**
   For all other sawing, the blade guard must work automatically.
k. **Never lay the saw down on the work bench or the ground without the lower blade guard covering the saw blade.**
   An unprotected and coasting saw blade will move the saw in the opposite direction and will cut whatever is in its way. Please be aware of the time it takes for the blade to stop after the switch is released.

Assembly
Remove the power tool from the packaging. Do not plug it into the electrical grid before assembly. This instruction applies for all adjustment work.

Cutting Depth Adjustment
Loosen the fixation screw (11) of the cutting depth adjustment on the back part of the saw. Hold the support base (1) firmly and lift the motor section (6) up by the hand grip (10). Adjust the desired cutting depth and set this with the fixation screw (11). The cutting depth should be 3 mm greater than the thickness of the piece to be cut.

Parallel Stop Adjustment
A parallel stop (13) is part of your circular hand saw. This enables the cutting of a straight line parallel to the angle of the piece to be cut. Recesses into which the parallel stop (13) can be inserted laterally are located in the front part of the support base (1). Slide the stop (13) in until you have reached the desired distance to the saw blade. Set the adjustment with the fixation screw (5).

Setting the miter
You can use the hand-held circular saw to saw miter cuts to 45°. Loosen both locking screws (4). Set the hand-held circular saw to the desired angle on the miter scale. Fix the setting with both locking screws (4).

Changing the Saw Blade (7)
Protect yourself against cutting injuries by wearing gloves! Press the spindle locking button (17) and turn the saw blade until the spindle locking button stays pressed. The spindle lock may only be actuated when the saw blade is stationary. Keep the spindle locking button (17) pressed and loosen the Allen screw (15) by turning the Allen key (16) anticlockwise. Pull back the saw guard (2). Now remove the Allen screw (15), the flange (14) and the saw blade (7). Before inserting the new blade, make sure that it is facing the right direction of rotation. This is indicated by arrows both on the saw as well as the saw blade (7). They have to point in the same direction. After placing the saw blade (7) on the inner flange, make sure that the flat area of the outer flange (14) (crowning to the outside) re-engages in the spindle drive. Now hold the spindle locking button (17) pressed and fix the Allen screw (15) using the Allen key (16).

Working with the Circular Hand Saw
Only saw blades for cutting wood are suitable for your saw! Do not use any saw blades for cutting stone or metal! Mark the desired cutting line with a pencil or similarly on the piece to be cut. To turn on the tool, press the safety switch (8) and then press the on/off switch (9). To turn off the tool, release the on/off switch (9). Always hold the saw firmly with both hands when working! Turn the tool on before applying it to the piece to be cut. Lead the saw without applying additional pressure and allow the saw blade time to follow the cutting line.

Attention: do not use any grinding wheels!

Electric equipment with expired service life and environmental protection

Should your electric equipment be so intensively used that it must be replaced one day, or there is no other use for it, please think about protection of the environment. Electric equipment does not belong to usual domestic waste. It can be dealt with in an environmentally friendly manner.

Important instructions

Special waste, do not throw into regular household waste.

Do not throw into water. Danger to life.

Do not throw into fire

Maximum surrounding temperature 50 °C.

Green point.

WARRANTY

The warranty is subject to the respective valid legal guarantee/warranty terms applicable in the country in which the device was purchased.
We cannot assume any warranty for damages or defects resulting from improper use of the sold product.
In case of a malfunction or defect, please always contact your retailer first. Your retailer can usually remedy the malfunction or defect directly.

The warranty does not cover the following:

- Batteries
- Any accessories (such as chargers, etc.)
- Wear parts (such as carbon brushes, switches, cables, seals, etc.)
- Improper or inadmissible use
- Incorrect initial operation by the owner or third parties
- Repair or exchange of components
- Faults/defects due to improper use, normal wear or lack
- Maintenance and care.
- Products used for commercial or professional use or rental.
- Damage caused by non-observance of the operating instructions.

Your warranty is only valid if:

- a purchase receipt (with purchase date) is submitted
- the warranty certificate has been completely filled out
- no repairs were carried out on the device and/or components exchanged by third parties
- the product was not operated improperly
- there is no evidence of force majeure
- a description of the defect or malfunction has been provided

The conditions of this warranty are valid in conjunction with our delivery and sales conditions.

EU Declaration of Conformity

Manufacturer / authorised representative: AHS GmbH
Uhlandstraße 50
A-4600 Wels
Austria

Product: WB 65 HKS N
Workers Best Circular Hand Saw

We hereby declare under our sole responsibility that the machines described above meet all the requirements of the Directives listed below in view of their design and construction as well as in the versions marketed by us, taking into account the standards listed below.
In case of a change to the devices that has not been coordinated with us, this declaration loses its validity.
The technical documentation can be obtained from the undersigned.

Directives:

- 2014/35/EU
- 2006/42/EG
- 2014/30/EU

Standards:

- EN 55014-1:2017
- EN 55014-2:2015
- EN 61000-3-3:2013
- EN 61000-3-2:2014
- EN 62841-1:2015+AC:15
- EN 62841-2-5:2014

Wels, 15. 04. 2019

Klaus Estfeller, CEO
AHS GmbH, Uhlandstraße 50, A-4600 Wels, Austria

AL RKS

URIME TE PËRZEMËRTA PËR BLERJEN E NJË SHARRE DORE ME DISK WORKERS BEST

Lutemi, para përdorimit lexoni me vëmendje udhëzimet e mëposhtme të përdorimit. Lutemi, përmbajuni udhëzimeve të sigurisë në këtë udhëzues përdorimi.

PËRSHKRIMI I PRODUKTIT

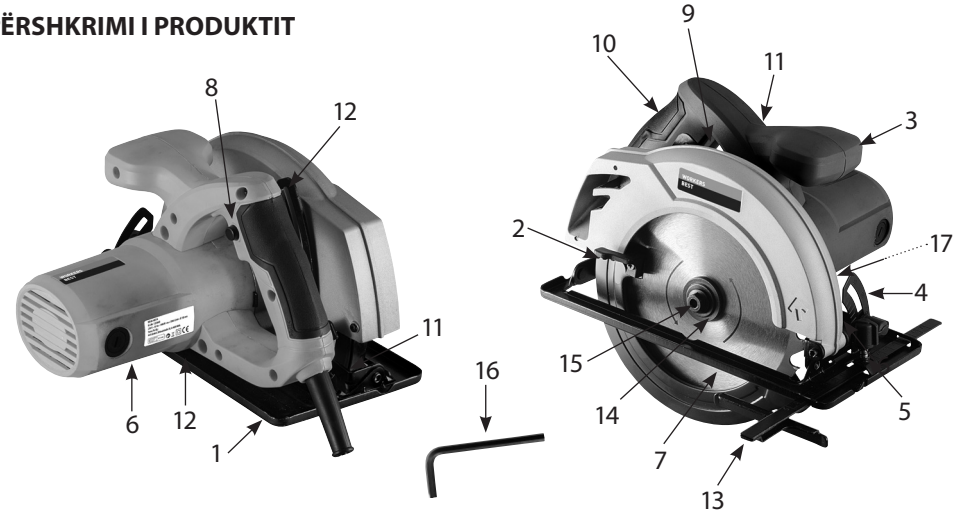

01. Bazamenti mbështetës
02. Mbrojtja e sharrës
03. Doreza e dytë manuale
04. Vida shtrënguese për përzgjedhjen e pjerrësisë
05. Vida shtrënguese për mekanizmin e pozicionimit paralel
06. Pjesa e motorit
07. Disku sharrues
08. Butoni i aktivizimit të sigurisë
09. Çelësi ndezur/fikur
10. Doreza
11. Vida shtrënguese për përzgjedhjen e thellësisë së prerjes
12. Shkallëzimi i thellësisë së prerjes
13. Pozicionimi paralel
14. Fllanxha
15. Vidë për çelës heksagonal
16. Çelës heksagonal në formë L
17. Butoni i bllokimit të boshtit

Të dhëna teknike:

Fuqia nominale 1400 WAT
Numri i rrotullimeve në boshllëk 5500 U/min
Thellësia maksimale e prerjes me 90° 65 mm
Thellësia maksimale e prerjes me 45° 44 mm
Diametri i diskut sharrues 185 mm
Trashësia fillestare e diskut sharrues 1,51 mm
Trashësia e prerjes së diskut sharrues 2,40 mm
Vrima 20 mm
Niveli i presionit akustik (L_{PA}) 95 dB(A)
Faktori i pasigurisë K_{PA} 3 db(A)
Niveli i fuqisë së zhurmës (L_{WA}) 106 dB(A)
Faktori i pasigurisë K_{WA} 3 db(A)

Vlera e emetimit të vibrimit:
Doreza a_h = 5,24 m/s^2
Faktori i pasigurisë K = 1,5 m/s^2
Tensioni nominal/Frekuenca 230 V ~ 50Hz
Kategoria mbrojtëse II ⧈
Mbani kufje mbrojtëse, syze mbrojtëse, maskë kundër pluhurit dhe dorashka mbrojtëse
Mos e përdorni në shi,
ruajeni atë nga lagështia
Mbani larg personat e tjerë
Lexoni udhëzimet e përdorimit
AHS, Uhlandstraße 50, A-4600 Wels

Vlera e dhënë e emetimit të dridhjeve është matur me anën e një testimi normativ dhe mund të përdoret për të krahasuar veglat elektrike me njëra-tjetrën. Kjo vlerë mund të përdoret gjithashtu për vlerësimin e përjashtimeve. Vlera e emetimit të dridhjeve mund të ndryshojë gjatë përdorimit të veglës, në varësi të mënyrës sesi përdoret kjo vegël elektrike.

Përdorimi i saktë

Sharra disk është e përshtatshme për sharrimin drejtvizor të materialeve prej druri ose të ngjashme me drurin dhe atyre plastike.
Përdoreni këtë makineri vetëm sipas përcaktimit për të! Çdo përdorim tjetër, i cili del jashtë këtij përcaktimi, nuk është përdorim i saktë. Për lëndimet ose dëmet e çdo lloji që shkaktohen si rezultat i tij, përgjegjës do të jetë plotësisht përdoruesi dhe jo prodhuesi i makinerisë.
Sipas rregullave, pajisjet tona nuk janë dizajnuar për përdorim në artizanat, punë profesionale ose në industri. Nëse kjo pajisje do të përdoret në kuadër të një përdorimi në sektorin artizanal, profesional ose industrial, atëherë ajo nuk mbulohet nga garancia.

Gjatë përdorimit të makinerisë ju duhet zbatoni disa masa sigurie për të shmangur dëmtimet dhe plagosjet e mundshme. Lexoni udhëzimet e përdorimit të përshtatshëm. Kini kujdes që informacionet ti keni gjithmonë me vete kur jeni doku punuar me makinerinë. Nëse në ndonjë rast do ja jepni makinerinë ndonjë personi tjetër kini kujdes ti jepni edhe udhëzimet e përdorimit. Ne nuk marrim përsipër asnjë përgjegjësi për aksidente, dëmtime të cilat janë shkaktuar nga mosvëmendja apo nga moszbatimi i udhëzimeve të sigurisë.

Udhëzime të përgjithshme sigurie për veglat elektrike

PARALAJMËRIM! Lexoni gjithë udhëzimet e sigurisë, instruksionet, ilustrimet dhe të dhënat teknike të ofruara bashkë me këtë vegël elektrike. Mosrespektimi i instruksioneve të mëposhtme mund të shkaktojë goditje elektrike, djegie dhe/ose lëndime të rënda.

Ruani të gjitha udhëzimet e sigurisë dhe të përdorimit për të ardhmen.
Termi „Mjet elektrik" i përdorur në udhëzimet e sigurisë i referohet si mjeteve elektrike që punojnë të lidhura me rrjetin elektrik (me kabull elektrik) edhe mjeteve elektrike me bateri (pa kabull elektrik).

1. Siguria në vendin e punës

a. **Mbajeni vendin Tuaj të punës të pastër dhe të ndriçuar mirë.** Parregullsitë ose vende të pandriçuara të punës mund të shkaktojnë aksidente.

b. **Mos punoni me veglën elektrike në ambiente me rrezikshmëri shpërthimi, në të cilat gjenden lëngje të djegshëm, gaze ose pluhura.** Veglat elektrike prodhojnë shkëndija, të cilat mund të ndezin pluhurin ose avullin.

c. **Mbani fëmijët dhe personat e tjerë larg përdorimit të veglave elektrike.** Gjatë mënjanimit mund të humbni kontrollin mbi aparatin.

2. Siguria elektrike

a. **Spina e veglës elektrike të punës duhet të puqet me prizën. Spina nuk duhet të ndërrohet në asnjë mënyrë. Mos përdorni spina adaptuese me veglat elektrike të mbrojtura me tokëzim.** Spinat e pandryshueshme dhe prizat e përshtatshme zvogëlojnë rrezikun nga goditja elektrike.

b. **Shmangni kontaktin trupor me sipërfaqet e tokëzuara, si nga tubat, kaloriferët, sobat dhe frigoriferët.** Ekziston një rrezik i lartë i goditjes elektrike, kur trupi është i tokëzuar.

c. **Mbajeni aparatin larg nga shiu dhe lagështira.** Depërtimi i ujit në një aparat elektrik rrit rrezikun e goditjes elektrike.

d. **Mos e shpërdoroni kabullin lidhës, për të mbajtur veglën elektrike, për ta varur atë apo për të hequr spinën nga priza. Mbajeni kabllin lidhës larg nxehtësisë, vajit, skajeve të mprehta ose pjesëve lëvizëse.** Kabllot lidhës të dëmtuar apo të koklavitur rrisin rrezikun e një goditjeje elektrike.

e. **Nëse jeni duke punuar me veglën elektrike në një ambient të jashtëm, përdorni kabuj zgjatues që janë të përshtatëshm për ambiente të jashtme.** Përdorimi i një kablli zgjatues të përshtatshëm për ambientet e jashtme redukton rrezikun e një goditjeje elektrike.

f. **Nëse funksionimi i veglës elektrike të punës nuk mund të mënjanohet nga mjedisi me lagështi, përdorni një prizë mbrojtëse elektrike.** Shtimi i kësaj pajisjeje shmang rrezikun e një goditje elektrike.

3. Siguria e personave

a. **Jini të vëmendshëm, kujdesuni për çka bëni dhe kur keni të bëni me një vegël**

elektrike, përdoreni atë me logjikë. Mos e përdorni veglën elektrike nëse jeni të lodhur apo jeni nën efektin e drogës, alkolit apo medikamenteve. Në një moment të pavëmendjes gjatë përdorimit të aparatit, mund të shkaktohen lëndime serioze.

b. **Përdorni pajime mbrojtëse dhe gjithmonë syze mbrojtëse.** Mbajtja e pajisjeve personale mbrojtëse, si maskë kundër pluhurit, këpucë sigurie qe nuk rrëshqasin, helmetë apo kufje mbrojtëse, në varësi të llojit dhe përdorimit të pajisjeve elektrike, zvogëlon rrezikun e lëndimeve.

c. **Mos e vini në punë pa vëmendjen e duhur. Sigurohuni që, vegla elektrike të jetë e fikur para se ta lidhni në rrjet apo ti vendosni baterinë, para se ta ngrini apo ta transportoni diku.** Nëse, ndërsa mbani veglën elektrike, e keni gishtin te çelësi apo nëse vegla elektrike lidhet në rrjetin elektrik ndërkohë që është lënë ndezur, mund të shkaktohen aksidente.

d. **Hiqini veglat rregulluese ose çelësin anglez, para se të ndizni veglën elektrike.** Një vegël apo një çelës që ndodhet në një pjesë të veglës elektrike e cila rrotullohet mund të shkaktojë lëndime.

e. **Shmangni një qëndrim jo të mirë të trupit. Kujdesuni të keni një qëndrim të sigurt dhe ruani ekuilibrin.** Në këtë mënyrë mund të kontrolloni më mirë situatat e papritura.

f. **Mbani veshje të përshtatshme. Mos mbani rroba të gjëra ose stoli. Flokët dhe rrobat mbajini larg nga pjesët e lëvizshme.** Rrobat e lirshme, stolitë apo flokët e gjata mund të ngecin te pjesët lëvizëse.

g. **Thithësja e pluhurit dhe pajisjet kapëse duhen montuar dhe përdorur si duhet.** Përdorimi i një thithëse të pluhurit mund të zvogëlojë rreziqet përmes pluhurit.

h. **Mos u mbështesni në një siguri të rreme si dhe mos i anashkaloni rregullat e sigurisë për veglat elektrike edhe nëse ndjeheni të familjarizuar me veglën elektrike nga përdorimi i shpeshtë.** Manovrimi i pavëmendshëm mund të shkaktojë lëndime të rënda në fraksion sekonde.

4. Përdorimi dhe manovrimi i pajisjes elektrike

a. **Mos e mbingarkoni veglën elektrike. Përdorni veglën elektrike posaçërisht për punën që do të bëni.** Me mjetin e duhur elektrik do të punoni më mirë dhe më sigurtë në ambientin e parashikuar për punë.

b. **Mos e përdorni mjetin elektrik, çelësi i të cilit është defekt.** Një mjet elektrik që nuk mund të ndizet ose fiket më është i rrezikshëm dhe duhet të riparohet.

c. **Hiqni spinën nga priza dhe/ose hiqni ushqyesin e çmontueshëm, para se të bëni rregullimet në pajisje, para se të zëvendësoni pjesët e pajimeve shtesë ose para se ta vendosni veglën elektrike mënjanë.** Kjo masë e sigurisë parandalon ndezjen e paparashikuar të aparatit.

d. **Mbajini veglat jo në përdorim larg nga fëmijët. Mos lejoni askënd të përdorë pajisjen nëse nuk është familjar me të apo nuk ka lexuar manualet e përdorimit.** Veglat elektrike janë të rrezikshme, kur përdoren nga persona pa përvojë.

e. **Tregohuni të kujdesshëm në mirëmbajtjen e veglave elektrike dhe pjesëve të tyre. Kontrolloni, nëse pjesë të lëvizshme funksionojnë pa të meta dhe nuk bllokohen, nëse pjesë janë thyer ose dëmtuar, të cilat cënojnë funksionimin e veglës elektrike të punës. Pjesët e dëmtuar duhet të riparohen para se të**

përdoret vegla elektrike. Shumë aksidente shkaktohen nga mjetet elektrike që nuk mirëmbahen.

f. **Mbani mjetin prerës të mprehtë dhe pastër.** Pajisjet prerëse me kënde të mprehta prerëse ngjisin më pak dhe janë më të lehta në përdorim nëse mirëmbahen si duhet.

g. **Përdoreni veglën elektrike, pajimin shtesë, pajimet shtesë, etj. në përputhje me këto udhëzime. Kushtoni rëndësi kritereve të punës dhe aktiviteteve të hollësishme.** Përdorimi i veglave elektrike për qëllime të tjera, ndryshe nga sa është parashikuar mund të çojë në situata të rrezikshme.

h. **Mbani të pastra, të thata dhe pa vaj apo yndyrë dorezat dhe sipërfaqet e tyre.** Kur dorezat dhe sipërfaqet e tyre janë të rrëshqitshme, komandimi dhe kontrolli i pajisjes në situata të paparashikueshme bëhet i vështirë.

5. Shërbimi

a. **Lejoni që vegla juaj elektrike e punës të riparohet vetëm nga personeli profesional i kualifikuar dhe vetëm me pjesë këmbimi origjinale.** Me këtë vendoset që siguria e veglës elektrike të punës të jetë e qëndrueshme..

Udhëzime sigurie për të gjitha përdorimet

RREZIKU:

a. Mos i futni duart në zonën e sharrimit dhe tek disku sharrues. Mbajeni dorezën shtesë ose folenë e motorit me të dyja duart.
Kur e mbani me të dyja duart në sharrën rrethore, disku sharrues nuk përbën rrezik dëmtimi.

b. Mos prekni pjesët e poshtme të veglës.
Mbulesa mbrojtëse nuk arrin t'ju mbrojë nga disku sharrues në pjesën e poshtme të veglës.

c. Përshtatni thellësinë e prerjes me trashësinë e materialit.
Nën material duhet të ketë një hapësirë të dukshme në lartësinë e dhëmbit.

d. Mos e mbani kurrë materialin që do sharroni me dorë ose me këmbë. Vendoseni materialin në një bazament të sigurt.
Është e rëndësishme ta shtrëngoni mirë materialin, për të minimizuar rrezikun e kontaktit me trupin e diskut sharrues ose humbjes së kontrollit.

e. Mbajeni pajisjen vetëm nga pjesët e izoluara, kur kryeni punime , gjatë së cilave sharra mund të bjerë në kontakt me kabllot e korrentit.
Rënia në kontakt me një kabëll me tension e përcjell tensionin edhe në pjesët metalike të pajisjes dhe shkakton një goditje elektrike.

f. **Gjatë prerjeve në gjatësi përdorni gjithmonë një mjet me goditje ose me shpim për të përcaktuar drejtimin.**
Kjo përmirëson saktësinë e prerjes dhe minimizon rrezikun që disku sharrues të ngecë.

g. **Përdorni gjithmonë disqe sharrues me madhësi të përshtatshme dhe me vrimë të përshtatshme (p.sh. në formë ylli ose e rrumbullakët).**
Disqet sharrues që nuk përshtaten me pjesët montuese të sharrës, nuk rrotullohen mirë dhe shkaktojnë humbjen e kontrollit. Përdorni vetëm disqe sharrues të këshilluar.

h. **Mos përdorni asnjëherë spesorë ose vida të dëmtuara ose të papërshtatshme disqesh sharrues.**
Spesorët dhe vidat e disqeve sharrues janë ndërtuar posaçërisht për sharrën tuaj, për të patur rendiment të lartë dhe siguri në përdorim.

Udhëzime të tjera sigurie për sharrat

Shkaku dhe shmangia e një goditjeje prapësuese:

- goditja prapësuese është reagimi i menjëhershëm si pasojë e ngecjes ose keqvendosjes së diskut sharrues, çka shkakton humbjen e kontrollit të sharrës dhe shkëputjen e saj nga materiali në drejtim të përdoruesit.
- kur disku sharrues ngec apo bllokohet në folenë e sharrës, e bllokon këtë të fundit dhe fuqia e motorit bën që pajisja të shkojë me forcë në drejtim të përdoruesit.
- nëse disku sharrues qëndron shtrembër në folenë e sharrës ose nëse nuk është vendosur drejt, dhëmbëzat e buzëve të pasme të sharrës ngecin në sipërfaqen e materialit, e si rrjedhojë disku sharrues lëviz jashtë folesë së sharrës dhe kërcen në drejtim të personit përdorues.

Goditja prapësuese shkaktohet nga përdorimi i gabuar ose i pasaktë i sharrës. Kjo mund të shmanget duke ndjekur udhëzimet e përshkruar më lart.

a. **Mbajeni sharrën me të dyja duart dhe mbajini krahët në pozicion të tillë që të mund të pengoni forcën e goditjes së prapësuar Qëndroni gjithmonë në anë të diskut sharrues dhe mos e vendosni asnjëherë diskun sharrues në një vijë me trupin tuaj.**
Gjatë një goditjeje prapësuese, sharra rrethore mund të kërcejë mbrapsht, por nëse merren masat e duhura, përdoruesi mund ta mbajë nën situatën nën kontroll.

b. **Nëse disku sharrues bllokohet ose nëse sharra ndërpret punën për një arsye tjetër, lëshojeni çelësin e fikjes dhe mbajeni sharrën mbi material derisa disku sharrues të pushojë plotësisht. Mos u përpiqni asnjëherë të shkëputni sharrën nga materiali ose ta tërhiqni atë mbrapsht, për sa kohë disku sharrues është në lëvizje, pasi kjo mund të shkaktojë një goditje të prapësuar.**
Gjeni shkakun e bllokimit të diskut sharrues dhe mënjanojeni këtu duke marrë masat e duhura.

c. **Nëse dëshironi ta ndizni sërish sharrën, e cila është ende e futur në material, qendërzojeni diskun sharrues në folenë e sharrës dhe kontrolloni nëse dhëmbëzat e sharrës kanë ngecur në material.**
Nëse disku sharrues është bllokuar, ai mund të shkëputet nga materiali ose të shkaktojë një goditje të prapësuar, nëse e rindizni sharrën.

d. **Pllakat e mëdha mbërthejini mirë, në mënyrë që të shmangni rrezikun e bllokimit të diskut sharrues.**
Pllakat e mëdha mund të kenë bëjnë bark nga vetë pesha e tyre. Pllakat duhet të sigurohen nga të dyja anët, si dhe në afërsi të folesë së sharrës dhe në buzët e saj.

e. **Mos përdorni disqe sharrues jo të mprehtë ose të dëmtuar.**
Disqet sharrues me dhëmbëza të pamprehura ose të drejtuara gabim, shkaktojnë si pasojë e një foleje shumë të ngushtë, një fërkim të lartë, bllokim të disqeve sharrues si dhe goditje prapësuese.

f. **Përpara se të sharroni, përcaktoni mirë thellësitë e prerjes dhe përzgjedhjet e prerjeve këndore.**
Nëse ndryshoni përzgjedhjet e sharrës gjatë sharrimit, disku sharrues mund të bllokohet dhe të shkaktojë një goditje prapësuese.

g. **Për këtë arsye, bëni kujdes të veçantë kur kryeni një „prerje të thellë“ në një zonë të zgavruar, si p.sh. një mur.**
Disku sharrues që do të zhytet në objekt, mund të bllokohet nëse bie në kontakt me objekte të fshehura dhe mund të shkaktojë një goditje prapësuese.

h. **Përpara çdo përdorimi, kontrolloni nëse kapaku mbrojtës mbyllet lirshëm. Mos e përdorni sharrën, nëse kapaku mbrojtës nuk lëviz lirshëm dhe nuk mbyllet menjëherë. Mos e ngecni kapakun e poshtëm mbrojtës në pozicion të hapur.**
Nëse sharra bie përtokë padashur, kapaku mbrojtës mund të përthyhet. Hapeni kapakun mbrojtës me levën e pasme dhe sigurohuni që lëviz lirshëm si dhe që në gjithë këndet dhe thellësitë e prerjes prek si diskun sharrues ashtu edhe pjesë të tjera.

i. **Kontrolloni funksionin e rrotëzës për kapakun e poshtëm mbrojtës. Përpara përdorimit, lëreni pajisjen të presë, nëse kapaku i poshtëm mbrojtës dhe rrotëza nuk lëvizin lirshëm.**
Pjesët e dëmtuara, shtresëzimet ngjitëse ose grumbullimi i mbetjeve të sharrimit, bëjnë që kapaku i poshtëm mbrojtës të mos funksionojë lirshëm.

j. **Hapeni kapakun mbrojtës me dorë vetëm gjatë prerjeve të veçanta, si ajo „me me zhytje dhe asaj këndore.“ Hapni kapakun e poshtëm mbrojtës me anë të levës së pasme dhe lëshojeni atë, sapo disku sharrues të ketë hyrë në material.**
Gjatë gjithë punimeve të tjera me këtë sharrë, kapaku i poshtëm mbrojtës duhet të punojë automatikisht.

k. **Mos e lini sharrën mbi planin e punës ose mbi dysheme, pa mbyllur fillimisht kapakun mbrojtës.**
Një disk sharrues i pambrojtur dhe në punë e sipër, lëviz sharrën në drejtim të kundërt me drejtimin e prerjes dhe sharron ç'të gjejë përpara. Në këtë rast, bëni kujdes me kohën e punës së sharrës.

Montimi
Nxirreni pajisjen elektrike nga paketimi. Para montimit, **mos** e lidhni atë me rrjetin elektrik. Kjo vlen për të gjitha punimet që do të ndërmerren.

Përzgjedhja e thellësisë së prerjes
Lironi vidën shtrënguese (11) të përzgjedhjes së thellësisë së prerjes në pjesën e pasme të sharrës. Shtrëngojeni fort bazamentin mbajtës (1) dhe ngrini lart pjesën e motorit (6) nga doreza (10). Përzgjidhni thellësinë e dëshiruar të prerjes dhe fiksojeni atë me ndihmën e vidës shtrënguese (11). Thellësia e prerjes duhet të jetë 3 mm më e madhe se trashësia e materialit.

Rregullimi i goditjes paralele
Bashkë me sharrën tuaj me disk, keni marrë në dorëzim edhe një pozicionues paralel (13). Me anë të këtij pozicionuesi, sharra mund të sharrojë në vijë të drejtë paralel me skajin e materialit. Në pjeën e përparme të bazamentit mbështetës (1) ndodhen dy dhëmbëza, të cilat mund të futen në anë të pozicionuesit paralel (13). Shtyjeni pozicionuesin (13) derisa të arrini largësinë e dëshiruar nga disku sharrues. Fiksojeni përzgjedhjen me ndihmën e vidës shtrënguese (5).

Përzgjedhja e pjerrësisë
Me ndihmën e sharrës tuaj me disk, mund të sharroni prerje të pjerrëta deri në 45°. Lironi dy vidat shtrënguese (4). Vendosni përzgjedhjen e dëshiruar të këndit në sharrën me disk duke e përcaktuar atë tek shkallëzimi përkatës. Fiksojeni përzgjedhjen me ndihmën e dy vidave shtrënguese (4).

Ndërrimi i fletës së sharrës (7)
Mbrohuni me dorashka që të mos vriteni nga prerjet! Shtypni butonin e bllokimit të boshtit (17) dhe rrotulloni tehun e sharrës ndërsa butoni i bllokimit të boshtit mbetet i shtypur. Bllokimi i boshtit mund të aktivizohet vetëm kur tehu i sharrës të jetë i palëvizshëm. Duke mbajtur shtypur bllokimin e boshtit (17) lironi vidën për çelësin heksagonal (15) duke rrotulluar çelësin heksagonal në formë L (16) në drejtim kundërorar. Tërhiqni mbrapsht mbrojtësen e sharrës (2). Tani hiqni vidën hekzagonale (15), fllanxhën (14) dhe fletën e sharrës (7). Përpara se të vendosni fletën, sigurohuni që drejtimi i lëvizjes të jetë ai i duhuri. Kjo paraqitet te sharra si dhe mbi fletën e sharrës (7) me anë të shigjetave. Ato duhet të tregojnë të njëjtin drejtim. Pas vendosjes së fletës së sharrës (7) në fllanxhën e brendshme sigurohuni që sipërfaqja e sheshtë të fllanxhës së jashtme (14) (me koronën të drejtuar jashtë) bën rrotullimin e boshtit. Tani mbani shtypur butonin e bllokimit të boshtit (17) dhe shtrëngoni vidën për çelësin heksagonal (15) duke rrotulluar çelësin heksagonal në formë L (16).

Puna me sharrën me disk
Për sharrën tuaj, janë të përshtatshëm vetëm disqe sharrues për përpunimin e drurit! Mos përdorni disqe sharrues për të sharruar gurë ose metal! Shënjojeni mbi material linjën e dëshiruar të prerjes me një laps ose diçka të ngjashme. Për të ndezur aparatin, shtypni butonin e sigurisë (8) dhe shtypni çelësin e ndezjes/fikjes (9). Për fikjen e aparatit lëshoni çelësin e ndezjes/fikjes (9). Gjatë punës, mbajeni sharrën gjithmonë fort me të dyja duart! Fikeni gjithmonë pajisjen përpara se ta vendosni mbi material. Drejtojeni sharrën pa shtuar presion dhe lërini diskut sharrues kohën e nevojshme për të ndjekur linjën e tij të prerjes.
Kujdes: Mos përdorni disqe gërryes!

Mirëmbajtja dhe kujdesi
Mbingarkesa
Mos ushtroni asnjëherë trysni të tepruar në sharrë Duke ushtruar shumë presion, ulet shpejtësia e pajisjes, ndërkohë që kapaciteti i nevojshëm shtohet së tepërmi. Kjo shkakton një mbingarkesë të pajisjes, çka mund të dëmtojë pajisjen. Nëse pajisja nxehet shumë, lëreni atë për 2 minuta të punojë pa ngarkesë dhe vendosni më pas një pauzë. Pastrojeni pajisjen me një leckë të pastër dhe një penel. Mos përdorni lëngje gërryese! Bëni kujdes që kanalet e ajrimit të mos jenë të bllokuar!

Thithja e pluhurit
Sharra juaj me disk është e pajisur me një adaptor për thithjen e pluhurit. Ju këshillojmë që të lidhni një thithëse pluhurash industriale kur përdorni një smerilues me vibrim. Gjatë trajtimit për kohë të gjatë të drurit, vegla elektrike duhet të lidhet në një pajisje thithëse të jashtme të përshtatshme.

Gjatë përdorimit, përdorni gjithmonë kufje mbrojtëse dhe maskë kundër pluhurit!
Kohëzgjatja e këshilluar e punës: maksimumi 20 minuta me ngarkesë.
Kohëzgjatja e pushimit pas punës, 5-10 minuta.

PENGESAT
Në rastin kur sharra me disk nuk funksion si duhet, ju paraqesin më poshtë disa shkaqe të mundshme dhe zgjidhjet përkatëse.

1. **Elektromotori nuk nxehet më shumë se 70 °C**
   Motori do të mbingarkohet. Sharroni me kohën minimale dhe lëreni motorin të ftohet. Motori ka defekt. Dërgojeni sharrën për kontroll dhe/ose riparim pranë shitësit tuaj profesional Workers Best.

2. **Pajisja e ndezur nuk funksionon**
   Ka shkëputje në ushqimin me energji në rrjet. Kontrolloni lidhjen me rrjetin nëse ka kabllo të djegur. Dëmtim i çelësit. Dërgojeni sharrën për kontroll dhe/ose riparim pranë shitësit tuaj profesional Workers Best.

3. **Sharra lëviz me vështirësi në linjë të drejtë të materialit dhe procesi i sharrimit bëhet i parregullt.**
   Disku sharrues është shtrembëruar ose i pamprehur. Zëvendësoni diskun sharrues.

4. **Sharra me disk bën shumë zhurmë dhe/ose punon në mënyrë të parregullt.**
   Furçat e karbonit janë të konsumuara. Dërgojeni sharrën për kontroll dhe/ose riparim pranë shitësit tuaj profesional Workers Best.

Veglat në shërbim dhe mbrojtja e ambientit
Nëse mjeti juaj është shfrytëzuar gjatë, sa që duhet të zëvendësohet, ose nuk është i përdorshëm, mendoni ju lutem në mbrojtjen e ambientit. Veglat nuk hudhen në mbeturina normale. Të veqantat mund të klasifikohen në mënyrë të përshtatshme për ambient.

Udhëzime të rëndësishme

Mbeturinat e veqanta jo në mbeturina shtëpiake

Të mos hidhen në ujë - Rrezik për jetë

Të mos hidhen në zjarr

Temperatura maksimale e mjedisit 50 ° C

Pika e gjelbër

GARANCIA

Garancia jepet në përputhje me dispozitat përkatëse të garancisë ligjore/garancive kombëtare në të cilat është blerë produkti.
Asnjë garanci nuk mund të jepet për dëmet ose mangësitë që rezultojnë nga përdorimi jo si duhet i produkteve të shitura.
Nëse ndodh ndonjë problem ose defekt, gjithmonë kontaktoni shitësin tuaj. Kontraktuesi juaj zakonisht mund të korrigjojë problemin ose defektin direkt.

Përjashtohen nga garancia:

- Bateritë
- Të gjithë aksesorët (siç janë p.sh.: karikues etj)
- Pjesë konsumi (p.sh.: Brushat e karbonit, çelsa, kabllo, guarnicione etj.)
- Përdorimi i papërshtatshëm ose jo i saktë
- Moskryerja e vënies në punë nga pronari ose një palë e tretë
- Riparimi ose zëvendësimi i komponentëve
- Dëmet që duhen riparuar si shkak i përdorimit jo korrekt, të konsumit normal apo të
- mungesës së mirëmbajtjes dhe riparimit.
- Produkte të përdorura për qëllime komerciale, profesionale ose për qera.
- Dëmet e shkaktuara nga mosrespektimi i udhëzimeve të përdorimit

Kërkesa juaj e garancisë mund të njihet vetëm nëse:

- mund të dorëzohet një fletë blerjeje (data e blerjes) në formën e një fature
- karta e garancisë është e mbushur plotësisht
- pajisjet nuk janë riparuar dhe/ose janë zëvendësuar nga palët e treta
- pajisja nuk ka funksionuar në mënyrë të papërshtatshme
- nuk ekziston forca madhore
- një përshkrim i defektit është në dispozicion

Dispozitat e garancisë zbatohen së bashku me kushtet tona të ofrimit dhe të shitjes.

Deklaratë Konformiteti e BE-së

Prodhuesi/ Agjenti:

AHS GmbH
Uhlandstraße 50
A-4600 Wels
Austria

Produkti:

WB 65 HKS N
Workers Best Sharrë dore me disk

Nëpërmjet kësaj ne deklarojmë me përgjegjësi se makineritë e përshkruara më sipër, nga ana e modelit dhe ndërtimit, si dhe variantet që kemi hedhur në treg, përmbushin të gjitha kërkesat e udhëzimeve të mëposhtme, duke respektuar standarded e listuara më poshtë.
Pa një marrëveshje me ne për ndryshime të produktit kjo deklaratë e humb vlefshmërinë. Dokumentacioni teknik vihet në dispozicion nga nënshkruesi.

Udhëzime:

- 2014/35/EU
- 2006/42/EG
- 2014/30/EU

Standarde:

- EN 55014-1:2017
- EN 55014-2:2015
- EN 61000-3-3:2013
- EN 61000-3-2:2014
- EN 62841-1:2015+AC:15
- EN 62841-2-5:2014

Wels, 15. 04. 2019

Klaus Estfeller, CEO
AHS GmbH, Uhlandstraße 50, A-4600 Wels, Austria

BG

ПОЗДРАВЯВАМЕ ВИ ЗА ПОКУПКАТА НА РЪЧЕН ЦИРКУЛЯРЕН ТРИОН НА WORKERS BEST

Моля, прочетете следните указания за употреба преди пускане в действие. Вземете под внимание инструкциите за безопасност в това упътване за употреба.

ОПИСАНИЕ НА ПРОДУКТА

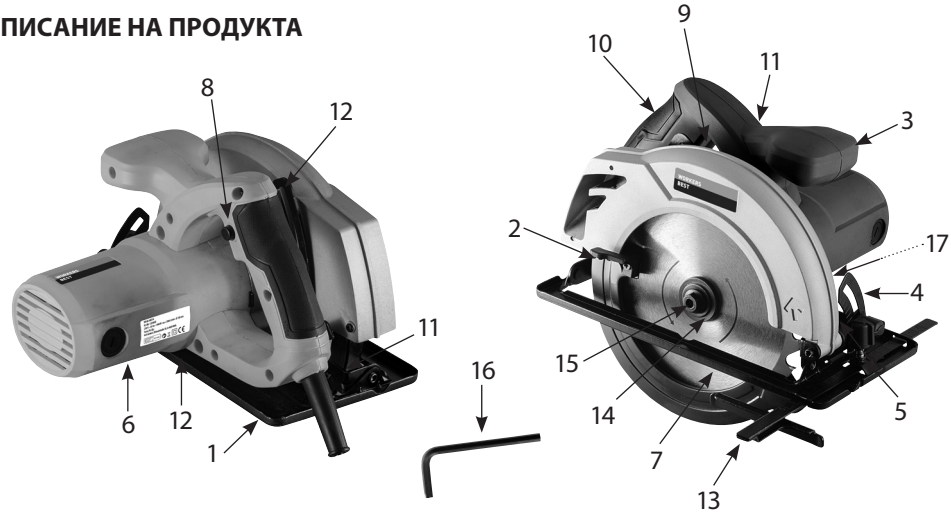

01. Опорна маса
02. Предпазител при рязане
03. Ръкохватка за другата ръка
04. Фиксиращи винтове за настройка на скосяването
05. Винт за закрепване на паралелния ограничител
06. Моторна част
07. Лист на трион
08. Бутон за аварийно изключване
09. Прекъсвач за включване / изключване
10. Ръкохватка
11. Фиксиращ винт за настройка на дълбочината на рязане
12. Скала за дълбочина на рязане
13. Паралелен ограничител
14. Фланец
15. Болт с вътрешен шестостен
16. Ключ с вътрешен шестостен
17. Бутон за заключване на шпиндела

Технически данни:

Номинална мощност 1400 W
Макс. обороти на празен ход 5500 об/мин
Макс. дълбочина на рязане при 90° 65 мм
Макс. дълбочина на рязане при 45° 44 мм
Диаметър на циркулярния лист 185 мм
Издръжливост на циркулярния лист 1,51 мм
Мощност на рязане на циркулярния лист 2,40 мм
Пробиване 20мм
Ниво на шумово налягане (L_{PA}) 95 dB(A)
Неустойчивост K_{PA} 3 db(A)
Ниво на звуковата мощност (L_{WA}) 106 dB(A)
Неустойчивост K_{WA} 3 db(A)

Стойност на вибрационна емисия:
Ръкохватка a_h= 5,24 m/s^2
Несигурност K = 1,5 m/s^2
Номинално напрежение/честота 230 V ~ 50 Hz
Защитен клас II ⧈
Носете защита на слуха, защитни очила,
защита от прах и ръкавици
Да не се използва при дъжд,
пазете от влага
Дръжте други лица на разстояние
Прочетете упътването за употреба
AHS, Uhlandstraße 50, A-4600 Wels

Посочената стойност на вибрационна емисия е установена в съответствие с тестова процедура, съобразена със стандартите и може да бъде използвана за сравнение на електроинструмента с друг подобен уред. Стойността на вибрационната емисия може да се използва и за въвеждаща преценка на излагането. Стойността на вибрационната емисия може да се различава при действителните условия на използване на електроинструмента от индикативната стойност, в зависимост от начина, по който се използва електроинструментът.

Използване по предназначение

Ръчният циркулярен трион е подходящ за изрязване на прави прорези в дървесина, подобни на дървесина материали и пластмаси.
Употребявайте машината само според предназначението й! Всяка употреба, извън тази, е не по предназначение. За наранявания от всякакъв вид или щети, произлизащи от такава употреба, носи отговорност позвателят и не производителят.
По предназначение нашите уреди не са конципирани за заначтчийска, промишлена или индустриална употреба. Ако този уред бъде употрябан в рамките на едно занаятчийско, промишлно или индустриално предприятие, той е изключен от гаранцията.

При използването на уреди трябва да се спазват указанията за безопасност, за да се предотвратят наранявания и вреди. По тази причина прочетете внимателно упътването за употреба/указанията за безопасност. Съхранявайте добре тези документи, за да имате достъп до информацията по всяко време. Ако Ви се наложи да предадете уреда на други лица, приложете към него и упътването за употреба/указанията за безопасност. Не поемаме отговорност за злополуки или вреди, възникнали поради неспазването на това упътване и на указанията за безопасност.

Общи указания за безопасност за електроинструменти

ПРЕДУПРЕЖДЕНИЕ! Прочетете всички инструкции за безопасност, указания, илюстрации и технически данни, предоставени с този електроинструмент. Пропуски при спазването на следващите разпоредбите могат да причинят електрически удар, пожар и/или тежки наранявания.

Запазете всички указания за безопасност и разпоредби за в бъдеще.
Употребеното в указанията за безопасност понятие „електроинструмент“ се отнася за захранвани от мрежата електроинструменти (с мрежов проводник) или електроинструменти работещи с акумулаторна батерия (без мрежов проводник).

1. Безопасност на работното място

a. **Поддържайте работното си място чисто и добре осветено.** Безредие или неосветена работна зона могат да доведат до злополуки.

b. **Не работете с електроинструмента във взривоопасна среда, в която има запалими течности, газове или прах.** Електроинструментите създават искри, които могат да възпламенят праха или газовете.

c. **Дръжте надалеч деца и други лица по време на работа с електроинструмента.** При разсейване може да загубите контрол над инструмента.

2. Електрическа безопасност

a. **Свързващият щекер на електроинструмента трябва да пасва към контакта. Щепселът в никакъв случай да не бъде променян. Да не се употребяват никакви адапторни щекери заедно със защитно-заземените електроинструменти.** Непроменените щекери и пасващи към тях контакти намаляват риска от електрически удар.

b. **Избягвайте контакт на части от тялото със заземени повърхности като тръби, нагревателни елементи, печки и хладилници.** Съществува повишен риск от токов удар, ако тялото ви е заземено.

c. **Дръжте уреда далеч от дъжд или влага.** Проникването на вода в електроинструмента повишава опасността от токов удар.

d. **Не ползвайте кабела не по предназначение, за носене на електроинструмента, окачване или за изтегляне на щекера от контакта. Дръжте свързващия кабел далеч от топлина, масло, остри ръбове или движещи се части.** Повредените или усукани кабели увеличават риска от електрически удар.

e. **Когато работите на открито с даден електроинструмент, употребявайте само удължителни кабели, които са подходящи за работа на открито.** Употребата на удължителен кабел, подходящ за работа на открито, намалява риска от електрически удар.

f. **Ако употребата на електроинструмента във влажна среда е неизбежна, използвайте дефектнотокова защита.** Употребата на дефектнотокова защита намалява риска от електрически удар.

3. Безопасност на хора

a. **Бъдете внимателни, съсредоточавайте се в действията си и се отнасяйте разумно към работата с електроинструмента. Не употребявайте електроинструмент, когато сте уморени или сте под влиянието на наркотици, алкохол или медикаменти.** Момент на невнимание при употребата на уреда може да доведе до сериозни наранявания.

b. **Носете лични предпазни средства и винаги защитни очила.** Носенето на лични предпазни средства, като противопрахова маска, неплъзгащи се защитни обувки, защитна каска или защита за слуха според вида на употребата на електроинструмента намалява риска от наранявания.

c. **Избягвайте нежелано пускане в експлоатация. Убедете се, че електроинструментът е изключен, преди да го свържете със електрозахранването и/или акумулаторната батерия, преди да го вземете или носите.** Ако при носене на инструмента държите пръста си на включвателя или включите инструмента към електрозахранването, това може да доведе до злополуки.

d. **Отстранете настройващите инструменти или гаечни ключове, преди да включите електроинструмента.** Инструмент или ключ, намиращ се в дадена въртяща се част на електроинструмента, може да доведе до наранявания.

e. **Избягвайте неправилна стойка на тялото. Подсигурете стабилно положение и пазете равновесие по всяко време.** По този начин можете контролирате по-добре електроинструмента при неочаквани ситуации.

f. **Носете подходящо облекло. Не носете широки дрехи или украшения. Дръжте косата и дрехите си далеч от движещите се части.** Свободни дрехи, украшения или дълги коси могат да бъдат захванати от движещите се части.

g. **Ако могат да се монтират прахозасмукващи или прахоулавящи приспособления, те трябва да се свържат и да се използват правилно.** Употребата на прахозасмукване може да намали опасностите от прах.

h. **Не си създавайте фалшиви илюзии за безопасност и не пренебрегвайте правилата за безопасност за електроинструменти, дори и когато сте запознати с тях вследствие на многократна употреба на електроинструмента.** Невнимателни действия могат да доведат за части от секундата до тежки наранявания.

4. Употреба и обслужване на електроинструмента

a. **Не претоварвайте електроинструмента. Използвайте за подходящ за работата Ви електроинструмент.** С подходящия електроинструмент ще работите по-добре и по-сигурно в зададения диапазон на мощността.

b. **Не ползвайте електроинструмент, чийто включвател е дефектен.** Електроинструмент, който не може да бъде включен или изключен, е опасен и трябва да бъде поправен.

c. **Изтеглете щепсела от контакта и/или махнете акумулаторната батерия, преди да предприемете настройки на уреда, подмяна на части от инструмента или прибиране на електроинструмента.** Тази предпазна мярка ще попречи на нежеланото стартиране на уреда.

d. **Съхранявайте електроинструментите, които не са в употреба, недостъпни за деца. Не предоставяйте уреда за ползване на лица, които не са запознати с него или не са прочели тези указания.** Електроинструментите са опасни, когато се ползват от неопитни лица.

e. **Поддържайте електроинструментите и работните инструменти. Проверете дали подвижните части функционират безупречно и не заяждат, дали има счупени или повредени части, които да попречат на работата на електроинструмента. Преди употреба на уреда осигурете ремонт на повредените части.** Много злополуки са вследствие на лоша поддръжка на електроинструментите.

f. **Поддържайте режещите инструменти остри и чисти.** Грижливо поддържаните режещи инструменти с остри режещи ръбове се заклещват по-рядко и са по-лесни за водене.

g. **Употребявайте електроинструмента, работния инструмент, работните инструменти и др. в съответствие с тези указания. Освен това вземете предвид условията на труд и работата, която трябва да се извърши.** Употребата на електроинструменти за други, освен предвидените приложения, може да доведе до опасни ситуации.

h. **Поддържайте дръжките и захватните повърхности сухи, чисти и без масло и смазка.** Хлъзгави дръжки и захватни повърхности не позволяват надеждно управление и контрол на електроинструмента в непредвидени ситуации.

5. Обслужване

a. **Електроинструментът трябва да се поправя само от квалифициран персонал и само с оригинални резервни части.** С това се осигурява поддържането на безопасността на електроинструмента.

Указания за безопасност за всички триони

ОПАСНОСТ:

a. Не бъркайте с ръце в обхвата на триона и циркулярния лист. С другата ръка дръжте допълнителната ръкохватка или корпуса на мотора.
Когато и двете ръце държат циркулярния трион, уредът не може да причини наранявания.

b. Не пъхайте ръце под заготовката.
Защитният капак не може да Ви предпази под заготовката от циркулярния лист.

c. Нагаждайте дълбочината на рязане към плътността на обработвания профил.
Под заготовката трябва да се вижда пространство, по-малко от една пълна височина на зъбец.

d. Никога не дръжте обработвания профил в ръка или подпрян върху крака. Подсигурете обработвания профил върху стабилна повърхност.
Важно е да закрепите профила добре, за да сведете до минимум опасността от допир с тялото, притискане с циркулярния лист или загуба на контрола.

e. **Дръжте инструмента само за изолираните повърхности за хващане, когато извършвате работи, при които режещият инструмент може да попадне на скрити мрежови проводници или на собствения си захранващ кабел.**
Контакт с мрежов кабел поставя и металните части на електроинструмента под напрежение и води до електрически удар.

f. **При надлъжни прорези използвайте винаги ограничител или права контурна линия.**
Това подобрява точността на рязане и намалява вероятността да се притисне циркулярният лист.

g. **Винаги използвайте циркулярни листове с подходящ размер и с подходящи отвори за поставяне (напр. звездовидни или кръгли).**
Циркулярни листове, които не съвпадат с монтажните части на триона, се изкривяват и водят до загуба на контрола. Използвайте само препоръчваните циркулярни листове.

h. **Никога не използвайте повредени или неоригинални подложни шайби или винтове за циркулярния лист.**
Подложните шайби и винтове на циркулярния лист са проектирани специално за Вашия трион с цел постигането на максимална функционалност и работна безопасност.

Допълнителни указания за безопасност за всички триони

Причини и избягване на отпорен удар:

- Отпорният удар е внезапна реакция вследствие на прищипан, притиснат или неправилно ориентиран циркулярен лист, която води до това, че неконтролираният трион отскача и излиза от обработвания профил в посока на обслужващото лице.
- Когато циркулярният лист се прищипе или притисне в затварящия се процеп на триона, той блокира, а силата на мотора избива уреда назад в посока на обслужващото лице.
- Ако циркулярният лист се заплете или се ориентира неправилно в прореза на рязане, зъбците на задния ръб на циркулярния лист може да се запречат в повърхността на обработвания профил, чрез което циркулярният лист излиза извън процепа на рязане, а трионът отскача обратно в посока на обслужващото лице.

Евентуален отпорен удар е последицата от неправилно или неподходящо използване на триона. Този отпорен удар може да се предотврати с прилагането на предпазни мерки, както е описано по-долу.

a. **Дръжте триона здраво с двете ръце и заемете положение на ръцете, при което да можете да устоите на силите от отпорен удар. Дръжте се винаги странично спрямо циркулярния лист, а циркулярният лист не бива да бъде движен в една линия с Вашето тяло.**
При отпорен удар циркулярният трион може да отскочи назад, все пак обслужващото лице може да устои на силите на опорния удар, ако са били взети подходящи предпазни мерки.

b. **Ако циркулярният лист се притисне или рязането бъде прекъснато по друга причина, отпуснете превключвателя за включване и изключване и задръжте триона в материала в спокойно състояние, докато циркулярният лист спре напълно да се движи. Никога не се опитвайте да извадите триона от обработвания материал или да го издърпате назад, докато циркулярният лист все още не е напълно спрял, тъй като иначе може да се стигне до отпорен удар.**
Потърсете причината за притискането на циркулярния лист и я отстранете чрез подходящи за целта мерки.

c. **Ако искате да включите отново трион, който се намира в обработвания материал, центрирайте циркулярния лист в процепа за рязане и проверете дали режещите зъбци не са блокирани в материала.**
Ако циркулярният лист е блокиран, може да излезе от обработвания материал или да причини отпорен удар, когато трионът бъде задействан отново.

d. **Закрепвайте големи платформи допълнително, за да намалите риска от отпорен удар, причинен от блокиран циркулярен лист.**
Големи платформи могат да се прегънат под собственото си тегло. Платформите трябва да бъдат фиксирани допълнително от двете страни, както в близост до процепа за рязане, така и от страната на ръба.

e. **Не използвайте изтъпени или увредени циркулярни листове.**
Циркулярни листове с тъпи или погрешно ориентирани зъбци водят при прекалено тесен процеп за рязане до повишено триене, притискане на циркулярния лист и отпорен удар.

f. **Преди рязане затегнете винтовете за настройка на дълбочината и ъгъла на рязане.**
Ако настройките се изместят по време на рязане, циркулярният лист може да се притисне и да възникне отпорен удар.

g. **Бъдете особено внимателни, когато извършвате „прорез в дълбочина“ в скрита зона, напр. във вече съществуваща стена.**
Потъващият в дълбочина циркулярен лист може да се блокира от скрити предмети при рязане и да предизвика отпорен удар.

h. **Преди всяка употреба проверявайте дали долният предпазен капак се затваря безпрепятствено. Не използвайте триона, ако долният предпазен капак не се премества свободно и ако не се затваря веднага. Никога не притискайте и не прегъвайте долният предпазен капак в отворено положение.**
Ако трионът падне случайно на пода, долният предпазен капак може да се измести. Отворете предпазния капак с ръчката за издърпване и се уверете, че се движи свободно и при всички ъгли и дълбочини на рязане не докосва нито циркулярния лист, нито други части на уреда.

i. **Проверете функционирането на пружината за долния предпазен капак. Преди употреба на уреда изчакайте, ако долният предпазен капак и пружината не функционират безупречно.**
Повредени части, лепкави наслоявания или натрупвания на стърготини забавят функционирането на долния предпазен капак.

j. **Отваряйте долния предпазен капак с ръка само при специални прорези, като прорези в дълбочина и под ъгъл. Отваряйте долния предпазен капак с ръчката за издърпване и я отпускайте, когато циркулярният лист навлезе в обработвания материал.**
При всички други операции на рязане долният предпазен капак трябва да работи автоматично.

k. **Не поставяйте триона върху работния плот или на пода, ако долният предпазен капак не покрива циркулярния лист.**
Необезопасен и продължаващ да се върти циркулярен лист придвижва триона срещу посоката на рязане и прорязва предметите, на които попада. Затова се съобразявайте с необходимото време на триона да спре до състояние на покой.

Монтаж

Извадете електроинструмента от опаковката. Преди монтажа **не** го включвайте към електрическата мрежа. Същото важи и по време на всички работи по настройката.

Настройка на дълбочината на рязане

Свалете закрепващия винт (11) за настройка на дълбочината на рязане от задната страна на триона. Дръжте здраво работния плот (1) и издърпайте моторната част (6) за ръкохватката (9) нагоре. Настройте желаната дълбочина на рязане и я фиксирайте с помощта на закрепващия винт (11). Дълбочината на рязане трябва да е с 3 мм по-голяма отколкото издръжливостта на обработвания материал.

Настройка на паралелния ограничител

Към Вашия ръчен циркулярен трион е включен и паралелен ограничител (13). С негова помощ е възможно рязането по права линия успоредно на ръба на обработвания материал. В предната част на работния плот (1) се намират гнездата, в които може да бъде поставен странично паралелният ограничител (13). Натиснете ограничителя (13) навътре, докато постигнете желаното разстояние до циркулярния лист. Фиксирайте настройката с помощта на закрепващия винт (5).

Настройка на скосяването

С ръчния циркулярен трион можете да изрязвате скосени прорези до 45°. Разхлабете двата закрепващи винта (4). Поставете ръчния трион на желаната настройка на ъгъла според скалата за скосяване. Фиксирайте настройката с помощта на двата закрепващи винта (4).

Смяна на листа на триона (7)

Предпазвайте се от нараняване чрез порязване, като слагате ръкавици! Натиснете бутона за заключване на шпиндела (17) и завъртете листа на триона, докато бутонът за заключване на шпиндела остане натиснат. Заключването на шпиндела може да се задейства само когато листът на триона е неподвижен. Като държите натиснат бутона за заключване на шпиндела (17), развийте болта с вътрешен шестостен (15), като завъртите ключа с вътрешен шестостен (16) обратно на часовниковата стрелка. Издърпайте предпазителя при рязане (2) назад. Свалете на този етап винта с шестостенна глава (15), фланеца (14) и листа на триона (7). Преди да поставите нов лист, се уверете, че е с правилна посока на движение. Посоката е обозначена със стрелки както върху триона, така и върху листа (7). Те трябва да сочат правилната посока. След като сте положили циркулярния лист (7) върху вътрешния фланец, внимавайте плоската страна на външния фланец (14) (изпъкналост навън) отново да прилегне в мотора на шпиндела. Сега дръжте натиснат бутона за заключване на шпиндела (17) и развийте болта с вътрешен шестостен (15), като завъртите ключа с вътрешен шестостен (16).

Работа с ръчния циркулярен трион

За Вашия трион са предназначени само циркулярни листове за обработка на дървесина! Не използвайте циркулярни листове за рязане на камък или метал! Отбележете желаната линия на рязане с молив или подобно върху обработвания материал. За включване на уреда задействайте осигурителния бутон (8) и натиснете превключвателя за включване/ изключване (9). За изключване на уреда отпуснете бутона за включване/ изключване (9). При работа винаги дръжте триона здраво с двете ръце! Включвайте уреда, преди да го доближите до

обработвания материал. Водете триона без допълнителен натиск и оставете на циркулярния лист време да следва линията на рязане.
Внимание: Не използвайте шлифовъчни шайби!

Поддръжка и обслужване
Претоварване
Никога не прилагайте прекалена сила при рязане. Чрез прекалено силен натиск се намаляват оборотите на уреда, но необходимата мощност се увеличава значително. Това води до претоварване, поради което моторът може да се повреди. Ако машината се загрее прекалено много, я оставете да работи за 2 минути без натоварване и прекъснете работата за известно време. Почиствайте уреда с чиста кърпа и четка. Не използвайте разтворители. Уверявайте се, че процепът за вентилация не е блокиран!

Изсмукване на прах
Отводът за стърготините на Вашия циркулярен трион е пригоден за поставянето на адаптор за изсмукване на прах. Препоръчваме Ви да включвате винаги промишлена прахосмукачка, когато използвате ръчния циркулярен трион. При по-продължителна обработка на дървесина електрическият инструмент трябва да се включи към подходящо външно устройство за изсмукване на прах.

При употреба носете задължително подходяща за целта одобрена защита за слуха и маска против прах!
Препоръчвана номинална продължителност на функциониране: Макс. 20 минути при непрекъснато натоварване.
Прекъсване на работата след продължително използване 5-10 минути.

НЕИЗПРАВНОСТИ
Ако ръчният циркулярен трион не функционира правилно, тук Ви показваме някои възможни причини и съответните решения за тях.

1. **Електромоторът се загрява до повече от 70 °C.**
   Моторът е претоварен. Работете на по-ниски обороти и оставете мотора да се охлади. Моторът е повреден. Занесете триона за инспекция и/или поправка при Вашия търговски представител на Workers Best.
2. **Включеният уред не функционира**
   Прекъсване в свързването към мрежата. Проверете свързването към мрежата за възможно прекъсване на кабела. Повреда в превключвателя. Занесете триона за инспекция и/или поправка при Вашия търговски представител на Workers Best.
3. **Успявате да движите трудно триона по права линия върху обработвания материал и линията на рязане е неравномерна.**
   Циркулярният лист е изкривен или затъпен. Сменете циркулярния лист.
4. **Ръчният циркулярен трион издава прекалено висок шум и/или работи много неравномерно.**
   Карбоновите четки са износени. Занесете триона за инспекция и/или поправка при Вашия търговски представител на Workers Best.

Ненужните вече инструменти и защитата на околната среда
Ако Вашият инструмент е така интензивно ползван, че един ден трябва да бъде заменен, или ако нямата повече нужда от него, помислете моля и за защитата на околната среда. Инструментите нямат място на нормалното сметище за домакински отпадъци. Те могат да бъдат преработени по начин, който не замърсява околната среда.

Важно указание

Специалните отпадъци не заедно с домакинските отпадъци

Околна температура максимално 50 ° C

Не хвърляйте във вода – опасност за живота

Зелена точка

Не хвърляйте в огън

ГАНЦИЯ

Гаранцията се предоставя в съответствие с приложимите законови изисквания за гаранция, в страната, в която е закупен продукта.
Гаранцията не покрива щети или недостатъци, произтичащи от неправилна употреба на продадените продукти.
При появяването на проблем или дефект, винаги най-напред се свържете с Вашия търговец. В повечето случаи Вашият търговец може да отстрани директно проблема или дефекта.

Гаранцията не покрива:

- акумулаторни батерии
- всички принадлежности (като напр.: зарядни устройства и др.)
- износващи се части (напр.: графитни четки, ключове, кабели, уплътнения и др.)
- неподходяща или неправилна употреба
- неправилно пускане в действие от собственика или трети лица
- ремонт или подмяна на компоненти
- дефекти, които се дължат на неподходящо използване, нормално износване или недостатъчни
- поддръжка и обслужване.
- продукти, използвани за търговски, професионални цели, или отдаване под наем.
- щети, причинени от неспазване на ръководството за употреба.

Вашата гаранционна претенция може да бъде призната, когато:

- може да бъде представен документ за покупката (дата на покупката), във вид на касова квитанция
- гаранционната карта е цялостно попълнена
- по уреда не са извършвани ремонти и/или заменяни компоненти от трети лица
- уредът не е използван неправилно
- не е налично форсмажорно въздействие
- представено е описание на дефекта

Гаранционните условия са в сила заедно с нашите условия за доставка и продажба.

ЕС Декларация за съответствие

Производител / упълномощено лице:

AHS GmbH
Uhlandstraße 50
A-4600 Wels
Austria

Продукт:

WB 65 HKS N
Workers Best Ръчен циркулярен трион

С настоящото декларираме на своя собствена отговорност, че описаните по-горе машини, въз основа на своята принципна схема и конструкция, в изпълненията, в които се предлагат от нас на пазара, като се имат предвид посочените по-долу стандарти, са в съответствие с всички изисквания на изброените по-долу директиви.
При една несъгласувана с нас промяна на уредите, тази декларация губи своята валидност.
Техническата документация може да се получи от лицето, положило подписа си върху настоящото.

Директиви:

- 2014/35/EU
- 2006/42/EG
- 2014/30/EU

Стандарти:

- EN 55014-1:2017
- EN 55014-2:2015
- EN 61000-3-3:2013
- EN 61000-3-2:2014
- EN 62841-1:2015+AC:15
- EN 62841-2-5:2014

Wels, 15. 04. 2019

Klaus Estfeller, CEO
AHS GmbH, Uhlandstraße 50, A-4600 Wels, Austria

CZ

BLAHOPŘEJEME VÁM K NÁKUPU
RUČNÍ KOTOUČOVÉ PILY WORKERS BEST

Před uvedením do provozu si prosím přečtěte následující pokyny pro ovládání a obsluhu. Dodržujte prosím bezpečnostní pokyny uvedené v tomto návodu k ovládání a obsluze.

POPIS VÝROBKU

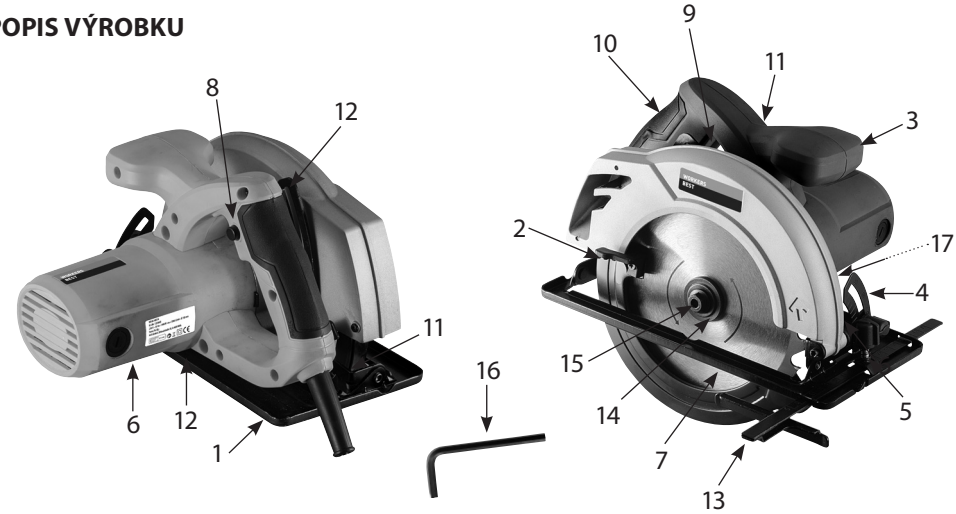

01. Příložný stůl
02. Ochranný kryt pily
03. Rukojeť pro uchopení oběma rukama
04. Stavěcí šrouby pro nastavení pokosu
05. Stavěcí šroub pro paralelní doraz
06. Část s motorem
07. Pilový list
08. Tlačítko bezpečnostního spínače
09. Spínač zapnuto / vypnuto
10. Rukojeť
11. Stavěcí šroub pro nastavení hloubky řezu
12. Stupnice hloubky řezu
13. Paralelní doraz
14. Příruba
15. Inbusový šroub
16. Inbusový klíč
17. Tlačítko aretace vřetena

Technické údaje:

Jmenovitý výkon 1400 W
Max. otáčky naprázdno 5500 ot./min.
Max. hloubka zářezu při 90° 65 mm
Max. hloubka zářezu při 45° 44 mm
Průměr pilového listu 185 mm
Kmenová tloušťka pilového listu 1,51 mm
Tloušťka řezu pilového listu 2,40 mm
Otvor 20 mm
Hladina akustického tlaku (L_{PA}) 95 dB(A)
Nejistota K_{PA} 3 db(A)
Hladina akustického výkonu (L_{WA}) 106 dB(A)
Nejistota K_{WA} 3 db(A)

Emisní hodnota vibrací:
Rukojeť a_h = 5,24 m/s²
Nejistota K = 1,5 m/s²
Jmenovité napětí/frekvence 230 V ~ 50 Hz
Třída ochrany II ⧈
Používejte ochranu sluchu, ochranné brýle, respirátor a rukavice
Nepoužívejte v dešti, chraňte před vlhkem
Přístroj nepoužívejte v blízkosti jiných osob
Přečtěte si návod k použití
AHS, Uhlandstraße 50, A-4600 Wels

Uvedená emisní hodnota vibrací byla změřena pomocí normalizované zkušební metody a lze ji použít k porovnání tohoto elektrického přístroje s jiným. Lze ji použít také k úvodnímu posouzení expozice. Emisní hodnota vibrací se může při skutečném používání od uvedené hodnoty lišit, a to v závislosti na způsobu používání elektrického přístroje.

Použití v souladu s určením

Ruční okružní pila je vhodná k řezání přímočarých řezů do dřeva, materiálů podobných dřevu a plastů.
Přístroj používejte jen v souladu s jeho určením! Jakékoli použití mimo tento rámec je v rozporu s jeho určením. Za poranění jakéhokoli druhu nebo škody, jež z toho vzniknou, ručí uživatel, nikoli výrobce.
V souladu se svým určením nejsou naše přístroje koncipovány pro použití řemeslníky, v komerčním provozu nebo v průmyslu. Pokud byste tento přístroj používali v rámci řemeslnického, komerčního nebo průmyslového provozu, je vyloučena záruka.

Při používání přístrojů je nezbytné dodržovat určitá bezpečnostní opatření, aby se předešlo poranění a vzniku škod. Pečlivě si proto přečtěte tento návod k obsluze / bezpečnostní upozornění. Dobře si jej uschovejte, abyste příslušné informace měli vždy po ruce. Pokud byste přístroj předávali jiným osobám, předejte jim společně s ním také tento návod k obsluze/bezpečnostní upozornění. Neručíme za úrazy nebo škody vzniklé nedodržením tohoto návodu a bezpečnostních upozornění.

Všeobecná bezpečnostní upozornění platná pro elektrické přístroje

VAROVÁNÍ! Přečtěte si všechny bezpečnostní pokyny, upozornění, znázornění na obrázcích a technické údaje, kterými tento elektrický přístroj disponuje. Nerespektování následně uvedených pokynů může vést k úrazu elektrickým proudem, k požáru a/nebo k těžkému poranění.

Veškeré bezpečnostní pokyny a upozornění uchovejte pro další použití.
Pojem „elektrický přístroj" používaný v bezpečnostních upozorněních se týká elektrických přístrojů (se síťovým vedením) napájených ze sítě a elektrických přístrojů napájených akumulátorem (bez síťového vedení).

1. Bezpečnost na pracovišti

a. **Udržujte svůj pracovní prostor čistý a dobře osvětlený.** Nepořádek a neosvětlené pracoviště mohou být příčinou nehod.

b. **Nepracujte s elektrickým přístrojem ve výbušném prostředí, ve kterém se nacházejí hořlavé kapaliny, plyny nebo výbušný prach.** Elektrické přístroje vytvářejí jiskry, které mohou vznítit prach nebo hořlavé výpary.

c. **Během používání elektrického přístroje se nezdržujte v dosahu dětí a jiných osob.** V důsledku rozptylování můžete ztratit kontrolu nad přístrojem.

2. Elektrická bezpečnost

a. **Zástrčka kabelu elektrického přístroje musí odpovídat typu zásuvky. Tato zástrčka nesmí být žádným způsobem modifikována. Nepoužívejte konektor nabíjecího adaptéru spolu s uzemněným elektrickým přístrojem.** Nepozměněné konektory a vhodné zásuvky snižují riziko úrazu elektrickým proudem.

b. **Vyvarujte se přímého kontaktu s uzemněnými tělesy, jako jsou trubky, topná tělesa, sporáky a chladničky.** Je-li Vaše tělo uzemněno, hrozí zvýšené riziko úrazu elektrickým proudem.

c. **Udržujte přístroj mimo dosah deště a vlhka.** Vniknutí vody do elektrického zařízení zvyšuje riziko úrazu elektrickým proudem.

d. **Připojovací kabel nikdy nepoužívejte k přenášení elektrického přístroje ani k jeho zavěšování či vytahování ze zásuvky. Chraňte připojovací kabel před horkem, oleji, ostrými hranami nebo pohyblivými součástmi.** Poškozený nebo překroucený připojovací kabel zvyšuje riziko úrazu elektrickým proudem.

e. **Pokud s elektrickým přístrojem pracujete venku, používejte vhodný prodlužovací kabel odpovídající venkovnímu prostředí.** Použití vhodného prodlužovacího kabelu pro venkovní prostředí snižuje riziko úrazu elektrickým proudem.

f. **Pokud už s elektrickým přístrojem musíte bezpodmínečně pracovat ve vlhkém prostředí, použijte vhodný ochranný vypínač proti chybnému proudu.** Použití proudového chrániče snižuje riziko zásahu elektrickým proudem.

3. Bezpečnost osob

a. **Buďte pozorní, dávejte pozor na to, co děláte a při práci s elektrickým přístrojem**

si počínejte rozumně. Elektrický přístroj nepoužívejte, jste-li unaveni nebo pod vlivem drog, alkoholu nebo léků. Chvíle nepozornosti při používání zařízení může vést k velmi vážným zraněním.

b. **Používejte osobní ochranné prostředky a vždy ochranné brýle.** Používání osobních ochranných pomůcek, jako jsou – v závislosti na druhu a způsobu použití elektrického přístroje – respirátor, protiskluzová bezpečnostní obuv, ochranná helma nebo chrániče sluchu, snižuje riziko zranění.

c. **Zamezte náhodnému uvedení do provozu. Ujistěte se, že je elektrická přístroj vypnutý, než ho připojíte ke zdroji elektrického proudu a/nebo k baterii, než ho zvednete nebo ho budete přenášet.** Nehody může způsobit i držení elektrického přístroje za spínač během přenášení nebo připojení zapnutého elektrického přístroje k napájení.

d. **Před spuštěním elektrického přístroje odstraňte veškeré seřizovací nářadí a montážní klíče.** Nářadí či klíč nacházející se v rotační části elektrického přístroje může způsobit vážná poranění.

e. **Vyvarujte se abnormálního držení těla. Zajistěte si stabilní stanoviště a vždy udržujte rovnováhu.** Dojde-li k neočekávané situaci, budete moci elektrický přístroj lépe kontrolovat.

f. **Používejte vhodný pracovní oděv. Nenoste široký oděv či ozdoby. Dávejte pozor, aby se do rotujících částí přístroje nedostaly vlasy a části oděvu.** Volný oděv, šperky či dlouhé vlasy mohou být zachyceny rotujícími díly.

g. **Pokud lze namontovat zařízení na odsávání prachu nebo záchytné zařízení, je nutno je napojit a správě používat.** Odsávání prachu snižuje možná rizika hrozící v prašném prostředí.

h. **Nenechte se utěšit pocitem falešné bezpečnosti a neignorujte bezpečností pravidla platná pro elektrické přístroje ani tehdy, pokud elektrický přístroj po několikanásobném použití dobře znáte.** Neopatrné jednání může během několika zlomků vteřin způsobit závažná poranění.

4. Používání a zacházení s elektrickým přístrojem

a. **Elektrický přístroj nepřetěžujte. K práci používejte jen takový elektrický přístroj, který je pro tuto práci určen.** S příslušným elektrickým přístrojem se pracuje lépe a bezpečněji v udané oblasti výkonu.

b. **Nepoužívejte žádný elektrický přístroj, jehož spínač je defektní.** Pokud se elektrický přístroj již nedá zapnout nebo vypnout, je nebezpečný a musí být opraven.

c. **Před nastavováním přístroje, výměnou vložného nástroje či odložením elektrického přístroje vytáhněte zástrčku ze zásuvky a/nebo vyjměte akumulátor.** Toto preventivní opatření zabraňuje nechtěnému spuštění přístroje.

d. **Elektrické přístroje uchovávejte mimo dosah dětí. Zamezte v použití přístroje osobám, které s ním nejsou seznámeny nebo si nepřečetly tyto pokyny.** Elektrické přístroje jsou nebezpečné, používají-li je nezkušené osoby.

e. **Pečujte o elektrické přístroje a vložné nástroje s péčí. Zkontrolujte, zda se rotující díly přístroje volně otáčejí a nevzpřičují se, zda nedošlo k poškození či přelomení některých součástí a zda není snížena funkčnost elektrického přístroje. Poškozené díly nechejte před použitím elektrického přístroje opravit.**

Příčinou mnoha nehod bývají špatně udržované elektrické přístroje.

f. **Řezací nástroje udržujte v ostrém a čistém stavu.** Pečlivě udržované řezací ústrojí s ostrými řeznými hranami se tolik nevzpřičuje a běží volněji.

g. **Elektrické přístroje, příslušenství, vložné nástroje apod. používejte v souladu s těmito pokyny. Berte ohled na pracovní podmínky a prováděnou činnost.** Používání elektrických přístrojů k jinému než určenému účelu může vést k nebezpečným situacím.

h. **Udržujte madla v suchém a čistém stavu a zamezte jejich znečištění olejem a tuky.** Klouzavé rukojeti a plochy rukojetí znemožňují v nepředvídatelných situacích bezpečné ovládání a kontrolu elektrického přístroje.

5. Servis

a. **Svůj elektrický přístroj nechejte opravovat jen kvalifikovanými odborníky za použití originálních náhradních dílů.** Tím zajistíte, že zůstane zachována bezpečnost elektrického přístroje.

Bezpečnostní pokyny pro všechny typy pil

NEBEZPEČÍ:

a. Nestrkejte své paže do prostoru řezání a blízkosti řezacího kotouče. Druhou rukou vždy pilu přidržujte za madlo nebo pouzdro motoru.
Pokud budete kotoučovou pilu držet oběma rukama, nemůže Vás řezací kotouč poranit.

b. Nikdy nesahejte pod řezaný díl.
Ochranný kryt řezacího kotouče Vás pod řezaným dílem neochrání.

c. Hloubku zářezu přizpůsobte adekvátně tloušťce řezaného dílu.
Pod řezaným dílem by měla vyčnívat maximálně jedna plná výška zubu.

d. Řezaný díl nikdy nepřidržujte rukou či nohou. Řezaný díl upevněte na stabilním podkladu.
Je důležité řezaný díl dobře upevnit, aby se minimalizovalo riziko tělesného kontaktu, vzpříčení řezacího kotouče nebo ztrátě kontroly nad pilou.

e. Přístroj přidržujte pouze za izolované úchyty, provádíte-li řezací práce, během kterých by řezací ústrojí mohlo zasáhnout skryté elektrické vodiče nebo vlastní napájecí kabel.
Kontakt s elektrickými vodiči nabíjí také kovové součásti přístroje a vede k zásahu elektrickým proudem.

f. **Při podélném řezání používejte vždy dodanou zarážku nebo rovnou příložnou lištu.**
Zlepší se tak přesnost řezu a eliminuje možnost vzpříčení řezacího kotouče.

g. **Používejte pouze řezací kotouče správné velikosti a s adekvátním upínacím otvorem (např. hvězdicovým nebo okrouhlým).**
Řezací kotouče, které nepasují k montážním komponentům pily, při rotaci hází a vedou ke ztrátě kontroly nad pilou. Používejte pouze doporučené řezací kotouče.

h. **Nikdy nepoužívejte poškozené či nesprávné podložky nebo šrouby řezacího kotouče.**
Podložky a šrouby řezacího kotouče jsou konstruovány speciálně pro Vaši pilu, pro její optimální výkon a provozní bezpečnost.

Další bezpečnostní pokyny pro všechny typy pil

Příčiny a eliminace zpětného rázu:

- Zpětný ráz je náhlá reakce zapříčiněná ohnutým, vzpříčeným nebo chybně vystředěným řezacím kotoučem, která vede k nadzdvihnutí nekontrolované pily z řezaného dílu a jejímu zpětnému pohybu směrem k obsluze přístroje.
- Dojde-li k zaseknutí či vzpříčení řezacího kotouče v uzavírací se spáře pily a síla motoru odmrští přístroj zpět směrem k obsluze přístroje.
- Dojde-li ke vzpříčení či vybočení řezacího kotouče v řezané spáře, mohou se zuby zadní hrany řezacího kotouče zaseknout do povrchu řezaného dílu, čímž se řezací kotouč vysmekne z řezané spáry a pila odskočí zpět směrem k obsluze přístroje.

Zpětný ráz je důsledkem chybného či nesprávného použití pily. Zamezit mu lze příslušnými, následně popsanými bezpečnostními opatřeními.

a. **Přidržujte pilu pevně oběma rukama a své paže dejte do takové polohy, ve které můžete čelit případnému zpětnému rázu. Stůjte vždy z boku řezacího kotouče, řezací kotouč nesmí být nikdy v jedné přímce s Vašim tělem.**
Při zpětném rázu může pila poskočit směrem dozadu, obsluha však může tyto zpětné rázy ovládat, budou-li učiněna vhodná opatření.

b. **Pokud dojde k uvíznutí pilového listu nebo k přerušení řezání z jiného důvodu, uvolněte vypínač a pilu klidně držte v materiálu, dokud se pilový list zcela nezastaví. Nikdy se nepokoušejte pilu z materiálu vyjmout nebo ji vytáhnout směrem dozadu, dokud se pilový list pohybuje – může dojít ke zpětnému rázu.**
Vyhledejte příčinu uvíznutí řezacího kotouče a odstraňte ji adekvátním opatřením.

c. **Pokud budete chtít opět spustit pilu uvízlou v řezaném dílu, vystřeďte řezací kotouč v řezané spáře a zkontrolujte, zda se zuby kotouče nezakously do řezaného dílu.**
Je-li řezací kotouč vzpříčený / uvízlý, může při opakovaném spuštění pily dojít k jejímu vyskočení z řezaného dílu nebo ke zpětnému rázu.

d. **Větší řezané desky podepřete, zamezíte tak riziku zpětného rázu zapříčiněného uvízlým řezacím kotoučem.**
Velké řezané desky se mohou prohýbat vlastní vahou. Desky je proto nutno podepřít na obou stranách, v blízkosti řezané spáry a také na jejím okraji.

e. **Nepoužívejte tupé nebo poškozené řezací kotouče.**
Tupé či chybně nasměrované zuby řezacího kotouče zapříčiňují z důvodu příliš úzké řezací spáry zvýšené tření, uvíznutí řezacího kotouče nebo zpětný ráz pily.

f. **Před každým řezáním pevně dotáhněte nastavení hloubky zářezu a úhel řezání.**
Pokud se během řezání toto nastavení změní, může dojít k uvíznutí řezacího kotouče a ke zpětnému rázu pily.

g. **Buďte velmi opatrní, provádíte-li „zářez“ do neznámého prostoru, např. stávající stěny.**
Zakrojovaný řezný kotouč může během řezání uvíznout v nepředpokládaných objektech a může dojít ke zpětnému rázu.

h. **Před každým použitím zkontrolujte, zda se spodní ochranný kryt bezchybně pohybuje. Pilu nepoužívejte, pokud se spodní ochranný kryt nepohybuje volně a okamžitě se nezavírá. Spodní ochranný kryt nikdy napevno neblokujte nebo neuvazujte v otevřené poloze.**
Při neočekávaném pádu pily na zem může dojít k ohnutí spodního ochranného krytu. Otevřete ochranný kryt pomocí vratné páčky a ujistěte se, zda se volně pohybuje a zda ve všech polohách hloubky zářezu a nastavení úhlu řezání nezasahuje řezací kotouč či jiné součásti pily.

i. **Zkontrolujte funkčnost vratných pružin spodního ochranného krytu. Pokud spodní ochranný kryt a jeho pružiny nevykazují bezvadnou funkčnost, nechte přístroj opravit v servisu.**
Poškozené součásti, přilnavé usazeniny nebo nahromadění třísek omezuje řádnou funkčnost spodního ochranného krytu.

j. **Manuálně otevírejte spodní ochranný kryt pouze v případě speciálních řezů, jako je „zanořování a řezání pod úhlem“. Pomocí vratné páčky potevřete spodní ochranný kryt a opět ho uvolněte, jakmile řezací kotouč vnikne do řezaného dílu.**
U všech ostatních způsobů řezání musí spodní ochranný kryt pracovat automaticky.

k. **Pilu nikdy neodkládejte na pracovní stůl či na podlahu, aniž by předtím došlo k zakrytí řezacího kotouče spodním ochranným krytem.**
Nechráněný, dobíhající řezací kotouč pohybuje pilou proti směru řezání a řeže vše, co mu stojí v cestě. Nezapomeňte přitom na dobu doběhu pily.

Montáž
Vyjměte elektrickou pilu z obalu. Před montáží ji **nepřipojujte** na elektrorozvodnou síť. Platí to i při provádění všech nastavení.

Nastavení hloubky řezu
Uvolněte stavěcí šroub (11) nastavení hloubky řezu v zadní části pily. Pevně přidržte příložný stůl (1) a část s motorem (6) vytáhněte za rukojeť (10) nahoru. Nastavte požadovanou hloubku řezu a polohu upevněte stavěcím šroubem (11). Hloubka řezu by měla být o 3 mm větší, než je tloušťka opracovávaného předmětu.

Nastavení paralelního dorazu
K Vaší ruční kotoučové pile patří paralelní doraz (13). Ten umožňuje řezání rovné linie rovnoběžné s hranou opracovávaného předmětu. V přední části příložného stolu (1) se nacházejí vybrání, do kterých můžete paralelní doraz (13) z boku zasunout. Posunujte doraz (13) tak dlouho, až dosáhnete požadované vzdálenosti k listu pily. Polohu upevněte stavěcím šroubem (5).

Nastavení úkosu
Ruční okružní pilou můžete řezat v úkosu až 45°. Povolte oba zajišťovací šrouby (4). Nastavte ruční okružní pilu pomocí stupnice úkosu do požadovaného úhlu. Nastavení zafixujte oběma zajišťovacími šrouby (4).

Výměna pilového kotouče (7)
Chraňte se rukavicemi před řeznými poraněními! Stiskněte tlačítko aretace vřetena (17) a otáčejte pilovým kotoučem, dokud tlačítko aretace vřetena zůstává stisknuté. Aretaci vřetena aktivujte, pouze pokud se pilový kotouč nepohybuje. Držte stisknuté tlačítko aretace vřetena (17) a povolte inbusový šroub (15) otáčením inbusového klíče (16) proti směru hodinových ručiček. Zatáhněte zpět chránič pily (2). Sejměte inbusový šroub (15), přírubu (14) a pilový kotouč (7). Před vložením nového kotouče se ujistěte, že má správný směr otáčení. Ten je vyznačen jak na pile, tak na pilovém kotouči (7) pomocí šipek. Šipky musí ukazovat stejným směrem. Po umístění pilového kotouče (7) na vnitřní přírubu dbejte, aby plochý povrch vnější příruby (14) (vyčnívající směrem ven) opět zapadl do pohonu vřetena. Nyní podržte stisknuté tlačítko aretace vřetena (17) a utáhněte inbusový šroub (15) inbusovým klíčem (16).

Práce s ruční kotoučovou pilou
Pro Vaši pilu jsou vhodné pouze pilové listy pro zpracování dřeva! Nepoužívejte žádné pilové listy k řezání kamene nebo kovu! Na opracovávaném předmětu si tužkou nebo podobným psacím nástrojem nakreslete linii požadovaného řezu. K zapnutí přístroje stiskněte bezpečnostní spínací tlačítko (8) a pak spínač zapnuto / vypnuto (9). K vypnutí pily uvolněte spínač zapnuto / vypnuto (9). Při práci vždy pevně držte pilu oběma rukama! Zapněte pilu dříve, než ji nasadíte na opracovávaný předmět. Pilu veďte bez přídavného tlaku a ponechávejte pilovému listu čas, aby byl veden vlastní linií řezu.

Pozor: Nepoužívejte žádné rozbrušovací kotouče!

Údržba a ošetřování

Přetížení

Při řezání nikdy nepoužívejte nepřiměřeně velkou sílu. V důsledku přílišného tlaku se snižuje rychlost přístroje, potřebný výkon však intenzivně stoupá. To vede k přetížení, jehož následkem se může motor poškodit. Jestliže se pila příliš zahřeje, nechte ji běžet po dobu dvou minut bez zatížení a pak udělejte přestávku. Vyčistěte zařízení čistým hadříkem a štětcem. Nepoužívejte žádná rozpouštědla. Dávejte pozor na to, aby nebyly ucpány větrací štěrbiny!

Odsávání prachu

Otvor pro vyhazování pilin a třísek na Vaší ruční kotoučové pile je připraven k připojení adaptéru pro odsávání prachu. Doporučujeme Vám, abyste průmyslový vysavač připojili pokaždé, když pilu používáte. Při dlouhodobém zpracovávání dřeva je vhodné elektrickou pilu připojit na vhodné externí odsávací zařízení.

Při používání bezpodmínečně noste odpovídající vyzkoušenou ochranu sluchu!

Doporučená jmenovitá doba provozu: max. 20 minut při trvalém zatížení. Doba klidu po trvalém provozu: 5-10 minut.

PORUCHY

Pro případ, že ruční kotoučová pila nefunguje správně, ukážeme Vám několik možných příčin a jejich odpovídající řešení.

1. **Elektromotor se zahřívá na více než 70°C:**
   Motor je přetížen.
   Řežte nižším tempem a nechte motor vychladnout.
   Motor je vadný.
   Zaneste pilu ke kontrole a / nebo k opravě do Vašeho specializovaného obchodu s nářadím firmy Workers Best.

2. **Zapnuté nářadí nefunguje:**
   Síťový přívod je přerušen.
   Zkontrolujte síťový přívod, zda případně není přerušeno kabelové vedení.
   Spínač je poškozen.
   Zaneste pilu ke kontrole a / nebo k opravě do Vašeho specializovaného obchodu s nářadím firmy Workers Best.

3. **Pila se dá velmi obtížně posunovat v rovné linii podél opracovávaného předmětu a pilový řez je nepravidelný:**
   Pilový list je zkřivený nebo tupý.
   Vyměňte pilový list.

4. **Ruční kotoučová pila je velmi hlučná a / nebo pracuje velmi nepravidelně:**
   Uhlíkové sběrací kartáčky jsou opotřebené.
   Zaneste pilu ke kontrole a / nebo k opravě do Vašeho specializovaného obchodu s nářadím firmy Workers Best.

Vysloužilé elektrické přístroje, nářadí a ochrana životního prostředí
Jestliže Vaše elektrické přístroje a nářadí budou jednoho dne tak silně opotřebené, že je budete muset vyměnit, anebo pro ně už nebudete mít žádné další využití, pomyslete, prosím, na ochranu životního prostředí. Elektrické přístroje a nářadí nepatří do běžného odpadu z domácnosti. Dají se dále zhodnotit způsobem, který je šetrný pro životní prostředí.

Důležité pokyny

Zvláštní odpad, neodhazujte do běžného odpadu z domácnosti.

Nevhazujte do vody. Nebezpečí ohrožení života.

Nevhazujte do ohně.

Teplota okolního prostředí maximálně 50 °C.

Zelený bod.

ZÁRUKA
Záruční výkony se provádějí podle příslušných zákonných ustanovení pro záruku a záruční servis, platných v zemi, kde byl výrobek zakoupen.
Záruku na škody nebo vady, které vzniknou v důsledku neodborného použití prodaných výrobků, nelze poskytnout.
Pokud nastane problém nebo vada, kontaktujte vždy nejprve svého smluvního prodejce. Váš smluvní prodejce je většinou schopen daný problém nebo vadu přímo odstranit.

Ze záruky jsou vyjmuty:
- Akumulátory
- Veškeré příslušenství (např.: nabíječky atd.)
- Díly podléhající opotřebení (např.: uhlíkové kartáče, spínače, kabely, těsnění atd.)
- Nevhodné nebo nesprávné použití
- Chybné uvedení do provozu vlastníkem nebo třetí osobou
- Oprava nebo výměna součástí
- Vady, které vyplynou z nesprávného použití, normálního opotřebení nebo nedostatečné
- údržby a péče.
- Výrobky, které se používají ke komerčním nebo profesionálním účelům, popř. které se půjčují.
- Škody, které vzniknou v důsledku nedodržení návodu k obsluze.

Váš záruční nárok lze uznat, pouze když:
- je možné předložit kupní doklad (s datem nákupu) ve formě pokladní stvrzenky
- je záruční list kompletně vyplněný
- na přístroji nebyla provedena žádná oprava nebo výměna součástí třetími osobami
- přístroj nebyl nesprávně použit
- nedošlo k zásahu vyšší moci
- existuje popis vady

Záruční ustanovení platí společně s našimi dodacími a prodejními podmínkami.

Prohlášení o shodě EU

Výrobce / zplnomocněný zástupce:

AHS GmbH
Uhlandstraße 50
A-4600 Wels
Austria

Produkt:

WB 65 HKS N
Workers Best Ruční kotoučová pila

Tímto na svoji odpovědnost prohlašujeme, že výše uvedené strojní zařízení, s ohledem na jeho koncepci a konstrukci, stejně jako verze, které jsme uvedli na trh, splňují všechny požadavky následujících směrnic a níže uvedených norem.
Při námi neschválených změnách provedených na zařízení, pozbývá toto prohlášení své platnosti. Technická dokumentace je k dispozici u podepisujícího.

Směrnice:

- 2014/35/EU
- 2006/42/EG
- 2014/30/EU

Normy:

- EN 55014-1:2017
- EN 55014-2:2015
- EN 61000-3-3:2013
- EN 61000-3-2:2014
- EN 62841-1:2015+AC:15
- EN 62841-2-5:2014

Wels, 15. 04. 2019

Klaus Estfeller, CEO
AHS GmbH, Uhlandstraße 50, A-4600 Wels, Austria

H

SZÍVBŐL GRATULÁLUNK A WORKERS BEST KÉZI KÖRFŰRÉSZ GÉP MEGVÁSÁRLÁSÁHOZ.

Kérjük, hogy a használatba vétel előtt olvassa el a következő kezelési utasítást. Vegye figyelembe a kezelési utasításban foglalt biztonsági előírásokat.

A TERMÉK LEÍRÁSA

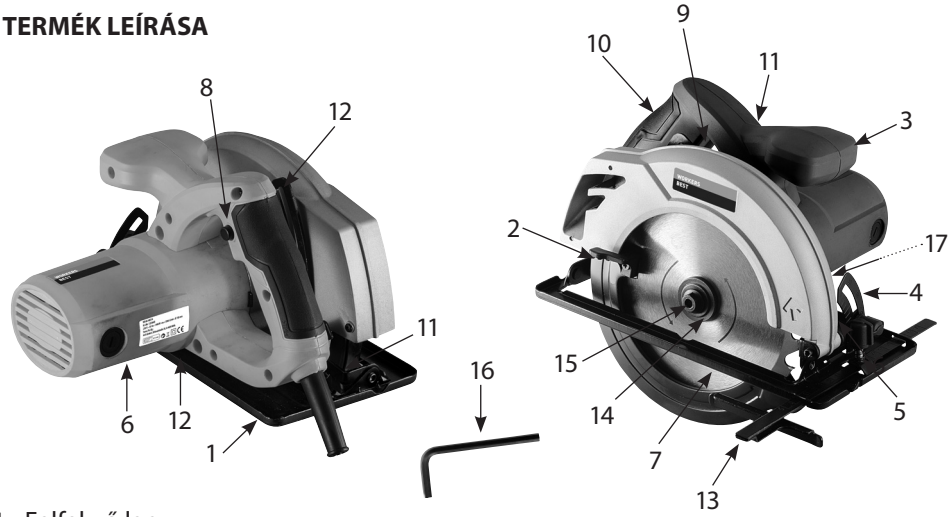

01. Felfekvő lap
02. Fűrészlap védő
03. Másod fogantyú
04. Sarokillesztés (gér-) szög beállítás rögzítő csavarja
05. Párhuzam vezető rögzítő csavarja
06. Motor
07. Fűrészlap
08. Biztonsági kapcsoló gomb
09. Be-/Kikapcsoló
10. Fogantyú
11. Vágásmélység rögzítő csavar
12. Vágásmélység skála
13. Párhuzam vezető
14. Perem
15. Belső kulcsnyílású hatlapú csavar
16. Belső kulcsnyílású hatlapú kulcs
17. Orsós rögzítő

Műszaki adatok:

Névleges teljesítmény 1400 WATT
Max. üresjárati fordulatszám 5500 ford/perc
Max. vágásmélység 90°-nál 65 mm
Max. vágásmélység 45°-nál 44 mm
Fűrésztárcsa átmérője 185 mm
Fűrésztárcsa vastagsága 1,51 mm
Fűrésztárcsa vágásszélessége 2,40 mm
Furat 20 mm
Hangnyomásszint (L_{PA}) 95 dB(A)
Határozatlanság K_{PA} 3 dB(A)
Hangteljesítményszint (L_{WA}) 106 dB(A)
Határozatlanság K_{WA} 3 dB(A)

Rezgéskibocsátási érték:
Fogantyú a_h = 5,24 m/s²
Határozatlanság K = 1,5 m/s²
Névleges feszültség/frekvencia 230 V ~ 50 Hz
II-es védelmi osztály ⧈
Hallásvédő, védőszemüveg, porvédő és kesztyű viselése kötelező!
Esőben ne használja, nedvességtől óvja!
Más személyeket tartson távol!
Olvassa el a kezelési utasítást!
AHS, Uhlandstraße 50, A-4600 Wels

A megadott rezgéskibocsátási érték szabványosított vizsgálati eljárás szerint került mérésre, és felhasználható egy villamos szerszámnak egy másikkal történő összehasonlítására. Ez a kitettség előzetes becsléséhez is felhasználható. A rezgéskibocsátási érték a tényleges használat közben eltérhet a megadott értéktől, a villamos szerszám használatának módjától függően.

Rendeltetésszerinti használat

A kézi körfűrész egyenes vágások készítésére szolgál fában, fához hasonló anyagokban és műanyagokban.
Csak rendeltetésszerűen használja ezt a gépet! Minden ezen túlmenő további használat rendeltetésszerűn kívüli. Mindennemű ebből eredő sérülésért vagy kárért nem a gyártó, hanem a felhasználó felelős.
Készülékeink használata nem minősül rendeltetésszerűnek vállalkozásban, üzemekben vagy iparvállalatoknál sem. Amennyiben a jelen készüléket vállalkozásban, üzemekben vagy iparvállalatoknál használnák, a garancia nem vonatkozik rá.

A készülékek használata során be kell tartani néhány biztonsági intézkedést a sérülések és károk megakadályozása érdekében. Ezért olvassa el figyelmesen a kezelési útmutatót és a biztonsági utasításokat. Őrizze meg jól, hogy az információk mindig rendelkezésére álljanak. Amennyiben a készüléket más személynek továbbadja, adja át a készülékkel a kezelési útmutatót és a biztonsági utasításokat is. Nem vállalunk felelősséget azokért a balesetekért vagy károkért, amelyek az útmutató és a biztonsági utasítások figyelmen kívül hagyásából keletkeznek.

Általános biztonsági utasítások elektromos szerszámokhoz

FIGYELMEZTETÉS! Olvasson el minden biztonsági figyelmeztetést, utasítást, illusztrációs anyagot és műszaki dokumentumot, amellyel ezt az elektromos szerszámot ellátták. A következő utasítások és tanácsok be nem tartása áramütést, tüzet és/vagy súlyos sérülést okozhat.

Jövőbeni felhasználásra őrizze meg az összes biztonsági utasítást és útmutatót!
A biztonsági utasításokban használt „elektromos készülék" kifejezés hálózati táplálású (hálózati kábellel ellátott) elektromos készülékekre és akkutáplálású elektromos készülékekre (kábel nélkül) utal.

1. Munkahelyi biztonság

a. **Tartsa tisztán és jól megvilágítva a munkaterületet.** A rendetlenség vagy a megvilágítatlan munkaterületek balesetekhez vezethetnek.

b. **Az elektromos készüléket ne alkalmazza robbanásveszélyes környezetben, ahol gyúlékony folyadékok, gázok vagy porok találhatók.** A elektromos készülékek szikrát okozhatnak, amelyek a port vagy a párát meggyújthatják.

c. **Gyerekeket és más személyeket az elektromos készülék használata alatt tartsanak távol.** Szórakozottság esetén elvesztheti a készülék fölötti uralmat.

2. Elektromos biztonság

a. **Az elektromos készülék csatlakozó dugója jól illeszkedjen a dugaszoló aljzatba. A dugaszt soha sem szabad módosítani. Védőföldeléssel rendelkező elektromos készülékhez ne használjon adapterdugót.** A nem módosított csatlakozó dugó és a jól illeszkedő aljzat csökkenti az áramütés veszélyét.**A készüléket tartsa távol esőtől vagy nedvességtől.** A víz behatolása a villamos készülékbe növeli az áramütés kockázatát.

b. **Ne érintsen leföldelt felületeket, mint csövek, fűtőtestek, kályhák és hűtőszekrények.** Ha a test földelve van, az áramütés veszélye megnövekedik.

c. **A készüléket tartsa távol esőtől vagy nedvességtől.** A víz behatolása a villamos készülékbe növeli az áramütés kockázatát.

d. **A csatlakozóvezetéket ne használja eredeti rendeltetése helyett az elektromos készülék hordozására, felakasztására, és ne húzza ki a kábelnél fogva a dugót az aljzatból. Tartsa távol a csatlakozóvezetéket hőtől, olajtól, éles tárgyaktól vagy mozgó alkatrészektől.** A megrongálódott vagy összekuszálódott csatlakozóvezetékek növelik az áramütés kockázatát.

e. **Ha az elektromos készüléket a szabadban használja, csak a szabadban történő munkavégzésre alkalmas hosszabbító vezetéket alkalmazzon.** Olyan hosszabbító vezeték alkalmazása, amely szabadban is használható, csökkenti az áramütés veszélyét.

f. **Ha elkerülhetetlen az elektromos szerszám nedves környezetben történő üzemeltetése, használjon hibaáram-védőkapcsolót.** A hibaáram-védőkapcsoló alkalmazása csökkenti az áramütés veszélyét.

3. Személyek biztonsága

a. **Legyen figyelmes, vigyázzon mit tesz és használja ésszel az elektromos készüléket. Ne használjon elektromos készüléket, ha fáradt vagy drog, alkohol vagy gyógyszer hatása alatt van.** Egy pillanatnyi figyelmetlenség a készülék használata közben komoly sérülésekhez vezethet.

b. **Viseljen személyes védőfelszerelést, és mindig viseljen védőszemüveget.** Személyes védőfelszerelés: maszk, csúszásálló cipő, védősisak vagy fülvédő az elektromos készülék típusa és alkalmazásától függően csökkenti a sérülés esélyét.

c. **Kerülje a felügyelet nélküli üzembe helyezést. Győződjön meg róla, hogy az elektromos készülék ki van kapcsolva, mielőtt csatlakoztatná azt az áramellátáshoz és/vagy az akkumulátorhoz, illetve mielőtt felemelné, vagy szállítaná azt.** Ha az ujja az elektromos készülék hordozása közben a kapcsolón van, vagy ha a készüléket bekapcsolva csatlakoztatja az elektromos hálózathoz, az balesethez vezethet.

d. **A csavarkulcsot, csavarhúzót távolítsa el, mielőtt az elektromos készüléket bekapcsolja.** Ha egy szerszám vagy csavarhúzó az elektromos szerszám forgó részébe kerül, az sérülésekhez vezethet.

e. **Kerülje a természetellenes testtartást! Találjon magának egy stabil helyzetet, és őrizze meg mindig az egyensúlyát.** Így az elektromos szerszámot váratlan helyzetekben könnyebben tudja ellenőrizni.

f. **Viseljen megfelelő ruházatot. Ne viseljen bő ruhát vagy ékszert. Tartsa haját és ruháját a mozgó részektől távol.** A mozgó alkatrészek a laza ruhát, ékszert vagy hosszú hajat elkaphatják.

g. **Ha porelszívó vagy porfelfogó berendezést lehet felszerelni, akkor ezeket csatlakoztatni és használni kell.** A porelszívó használata csökkenti a por által okozott veszélyeket.

h. **Ne menjen bele helytelen biztonsági dolgokba és ne szegje meg az elektromos szerszám biztonsági szabályait még akkor sem, ha már sokadszorra használja az elektromos szerszámot.** A figyelmetlen cselekedetek a másodperc töredéke alatt vezethetnek súlyos sérülésekhez.

4. Az elektromos szerszám alkalmazása és kezelése

a. **Ne terhelje túl az elektromos szerszámot. Munkájához az arra alkalmas elektromos készüléket használja.** A megfelelő elektromos készülékkel jobban és biztonságosabban tud dolgozni.

b. **Ne használjon olyan elektromos készüléket, amelynek a kapcsolója nem működik.** A meghibásodott kapcsolójú elektromos készülék veszélyes, meg kell javíttatni.

c. **Húzza ki a dugaszt a konnektorból és/vagy távolítsa el a levehető akkumulátort, mielőtt a készülék beállítását elvégzi, a tartozékokat kicseréli, vagy a készüléket elteszi.** Ezek a megfontolt lépések megakadályozzák a készülék nem szándékos beindulását.

d. **Tárolja a nem használt elektromos készülékeket gyerekektől távol. Ne engedje, hogy a készüléket olyan személyek használják, akik nem értenek hozzá, és az utasításokat nem olvasták el.** Az elektromos készülékek veszélyesek, ha tapasztalat

nélküli személyek használják.

e. **Az elektromos és használt szerszámokat gondosan ápolja. Ellenőrizze, hogy a készülék mozgó alkatrészei hibátlanul működnek és nem szorulnak, hogy az alkatrészek nem törtek el, nem károsodtak, és az elektromos készülék működését nem akadályozzák. A megrongálódott alkatrészeket az elektromos a készülék használata előtt javíttassa meg.** Az elektromos készülék helytelen karbantartása sok balesetet okoz.

f. **Tartsa a vágószerszámot élesen és tisztán.** A gondosan ápolt vágószerszámok éles vágóélei kevésbé ékelődnek be, és könnyebben kezelhetők.

g. **A jelen útmutató szerint használja az elektromos készüléket, alkalmazott szerszámot, a tartozékokat, a betétszerszámokat, stb. Tartsa figyelemben a munkaviszonyokat és az elvégzendő műveletet.** Az elektromos készülékek az előírttól eltérő alkalmazása veszélyes helyzetekhez vezethet.

h. **A fogantyúkat és fogófelületeket tartsa szárazon, tisztán, olajtól és zsírtól mentesen.** A csúszós fogantyúk és felületek nem teszik lehetővé a biztonságos használatot, és az elektromos szerszámokat váratlan helyzetekben nem lehet ellenőrzés alatt tartani.

5. Szerviz

a. **A villamos szerszámot csak szakemberrel és csak eredeti alkatrészekkel javítassa.** Így az elektromos készülék megbízhatósága megmarad.

Biztonsági tudnivalók az összes fűrészhez

VESZÉLY:

a. A keze ne kerüljön a fűrészelési területre és ne érintse a fűrészlapot. A másik kezével tartsa a kiegészítő fogantyút vagy a motorburkolatot.
Ha mindkét kéz a körfűrészt tartja, akkor a fűrészlap nem sebezheti meg ezeket.

b. Ne nyúljon a munkadarab alá.
A védőburkolat a munkadarab alatt nem védheti meg Önt a fűrészlaptól.

c. Igazítsa hozzá a vágási mélységet a munkadarab vastagságához.
A fogaknak egy teljes fogmélységnél kisebb mértékben kell látszódniuk a munkadarab alatt.

d. Soha ne tartsa a fűrészelendő munkadarabot a kezében vagy a lábára fektetve. Egy stabil alátéten rögzítse a munkadarabot.
A munkadarabot fontos jól rögzíteni, hogy minimalizálható legyen a testi érintkezésnek, a fűrészlap beszorulásának, illetve az ellenőrzés elvesztésének a veszélye.

e. Ha olyan munkát végez, amelyeknél a vágószerszám rejtett elektromos vezetékekkel vagy a saját tápkábelével találkozhat, akkor csak a szigetelt felületű fogantyúknál fogva tartsa a készüléket.
A feszültség alatt lévő vezetékkel történő érintkezés a készülék fémalkatrészeit is feszültség alá helyezi, és áramütéshez vezet.

f. **Hosszirányú vágásnál mindig használjon ütközőt vagy egyenes élvezetőt.**
Ez javítja a vágási pontosságot, és csökkenti a fűrészlap beszorulásának a lehetőségét.

g. **Mindig megfelelő méretű és odaillő felvevőfurattal (pl. csillag alakú, vagy kerek) rendelkező fűrészlapokat használjon.**
A fűrész felfogóalkatrészeihez nem illő fűrészlapok ütve futnak, és az ellenőrzés elvesztéséhez vezetnek. Csak az ajánlott fűrészlapokat használja.

h. **Soha ne használjon sérült vagy rossz fűrészlap-alátéttárcsákat vagy -csavarokat.**
A fűrészlap-alátéttárcsák és -csavarok speciálisan az Ön fűrészéhez készültek, az optimális teljesítmény és üzembiztonság érdekében.

További biztonsági tudnivalók az összes fűrészhez

A visszacsapás oka és elkerülése:

- a visszacsapás egy beakadt, szoruló vagy rosszul hajtogatott fűrészlap következményeképpen bekövetkező olyan hirtelen reakció, amely odavezet, hogy az irányítatlan fűrész felemelkedik és a munkadarabból a kezelő személy irányába mozdul el.
- ha a fűrészlap megakad vagy megszorul az összezáruló fűrészelési vágatban, akkor megáll, és a motor ereje a készüléket a kezelő személy irányába csapja vissza.
- ha a fűrészlap elfordul a fűrészelési vágatban, vagy ha rosszul van hajtogatva, akkor a fűrészlap hátsó élének fogai megakadhatnak a munkadarab felületében, miáltal a fűrészlap kimozdul a fűrészelési vágatból, és a fűrész visszaugrik a kezelő személy irányába.

A visszacsapás a fűrész hibás vagy hiányos használatának a következménye. Megfelelő óvatossági rendszabályok révén az alábbiakban leírt módon elkerülhető.

a. **Mindkét kezével szilárdan tartsa a fűrészt, és a karja legyen olyan állásban, hogy a visszacsapás erejének ellenállhasson. Maradjon mindig oldalt a fűrészlaptól, soha ne kerüljön a teste egyvonalba a fűrészlappal.**
Visszacsapáskor a körfűrész hátrafelé ugorhat, a kezelő személy azonban urrá lehet a visszacsapási erőkön, ha betartja a megfelelő intézkedéseket.

b. **Ha a fűrészlap megszorul, vagy a fűrészelés egyéb okból abbamarad, eressze el a Be/Ki kapcsolót, és tartsa addig nyugodtan a munkadarabban a fűrészt, amíg a fűrészlap teljesen meg nem áll. Soha ne próbálja meg addig kivenni a fűrészt a munkadarabból, illetve azt hátrafelé húzni, amíg a fűrészlap mozgásban van, mert különben visszacsapás következhet be.**
Keresse meg a fűrészlap szorulásának az okát, és megfelelő intézkedésekkel hárítsa el azt.

c. **Ha egy, a munkadarabban lévő fűrészt ismét el szeretne indítani, akkor állítsa a fűrészlapot a fűrészelési vágat közepére, és ellenőrizze, hogy a fűrészfogak nem akadnak-e a munkadarabban.**
Ha szorul a fűrészlap, akkor kimozdulhat a munkadarabból, vagy visszacsapás történhet, amikor ismételten beindítja a fűrészt.

d. **A nagy táblákat támassza alá, hogy csökkentse a megszoruló fűrészlap általi visszacsapás veszélyét.**
A nagy táblák saját súlyuk alatt meghajolhatnak. A táblákat mindkét oldalon alá kell támasztani, úgy a fűrészelési vágat közelében, mint a széleken.

e. **Ne használjon életlen vagy sérült fűrészlapokat.**
Az életlen vagy rosszul hajtogatott fogak a szűk fűrészelési vágat következtében nagyobb súrlódást, fűrészlapszorulást és visszacsapást okoznak.

f. **Fűrészelés előtt szorítsa meg a vágási mélység és a vágási szög beállításaira szolgáló csavarokat.**
Ha fűrészelés közben megváltoznak a beállítások, akkor a fűrészlap megszorulhat és visszacsapás léphet fel.

g. **Legyen különösen óvatos, amikor „horonyvágást" hajt végre egy rejtett területen, pl. meglévő falban.**
A bemerülő fűrészlap fűrészelés közben rejtett tárgyakban megakadhat, és visszacsapást okozhat.

h. **Minden használat előtt ellenőrizze, hogy az alsó védőburkolat tökéletesen záródik-e. Ne használja a fűrészt, ha az alsó védőburkolat nem mozgatható szabadon, és nem záródik azonnal. Az alsó védőburkolatot soha ne rögzítse vagy kösse ki nyitott helyzetben.**
Ha a fűrész felügyelet nélkül a padlóra esne, akkor az alsó védőburkolat elgörbülhet. A hátrahúzható karral nyissa ki a védőburkolatot, és győződjön meg róla, hogy az szabadon mozog, és egyik vágási szögnél és mélységnél sem érinti sem a fűrészlapot, sem pedig egyéb alkatrészeket.

i. **Ellenőrizze az alsó védőburkolat rugójának a működését. Ha az alsó védőburkolat és a rugó nem működnek tökéletesen, akkor használat előtt javíttassa meg a készüléket.**
A sérült alkatrészek, a ragadós lerakódások, vagy forgácsfelgyülemlések az alsó védőburkolat késedelmes működéséhez vezethetnek.

j. **Csak bizonyos vágásoknál, például „horony- és szögvágásoknál" nyissa ki kézzel az alsó védőburkolatot. Nyissa ki a visszahúzható karral az alsó védőburkolatot, és mihelyt a fűrészlap behatolt a munkadarabba, engedje el.**
Az összes többi fűrészelési munkánál az alsó védőburkolatnak automatikusan kell működnie.

k. **Ne tegye le anélkül a fűrészt a munkapadra vagy a padlóra, hogy az alsó védőburkolat ne takarná el a fűrészlapot.**
A burkolatlan, még járó fűrészlap a vágási iránnyal szemben mozgatja a fűrészt, és elfűrészeli azt, ami az útjába kerül. Ügyeljen eközben a fűrész utánfutási idejére.

A készülék összeszerelése
Vegyük ki az elektromos kéziszerszámot a csomagolásából. Az összeszerelés előtt ne csatlakoztassuk az elektromos hálózathoz.

Vágásmélység beállítás
Lazítsuk meg a fűrész hátsó részén lévő vágásmélység beállítás rögzítő csavarját (11). Fogjuk meg biztosan a felfekvő lapot (1) és húzzuk a motoros részt (6) a fogantyúnál (10) fogva felfelé. Állítsuk be a kívánt vágási mélységet és húzzuk meg a rögzítőcsavart (11). A munkadarab vastagságánál a vágási mélység 3 mm-el legyen nagyobb.

A párhuzam vezető beállítása
A kézi körfűrészünkhöz párhuzam vezető (13) tartozik. Ez lehetővé teszi a munkadarab élével párhuzamos egyenes vonalban való fűrészelést. A felfekvő lap (1) első részén a párhuzam vezetőt (13) oldalirányban megvezető hornyok vannak. Az ütközőt (13) toljuk be a kívánt távolság méretig. A rögzítőcsavarral (5) rögzítsük a beállítást.

A gérvágás beállítása
A kézi körfűrésszel 45°-ig gérvágást is végezhet. Lazítsa meg mindkét rögzítőcsavart (4). Állítsa a kézi körfűrészt a gérskála kívánt szögbeállítására. Mindkét rögzítőcsavarral (4) rögzítse a beállítást.

Fűrészlap cseréje (7)
Az esetleges vágási sérülés elkerülése érdekében viseljen védőkesztyűt! Nyomja meg az orsós rögzítő gombot (17), és fordítsa a fűrészlapot addig, amíg az orsós rögzítő gomb benyomva marad. Az orsós rögzítést csak álló fűrészlap esetén szabad működtetni. Tartsa lenyomva az orsós rögzítő gombot (17), és lazítsa meg a belső kulcsnyílású hatlapú csavart (15), miközben az imbuszkulcsot (16) az óramutató járásával ellentétes irányba fordítja. Húzza vissza a (2) fűrészvédőt. Most vegye ki a belső kulcsnyílású hatlapú csavart (15), a karimát (14) és a fűrészlapot (7). Mielőtt behelyezi az új fűrészlapot, ellenőrizze a helyes forgásirányt. Ez mind a fűrészen, mind a fűrészlapon (7) nyilakkal van megjelölve. A nyilak mindig azonos irányba mutassanak. Miután a fűrészlapot (7) felhelyezte a belső karimára, ügyeljen arra, hogy a külső karima lapos fele (14) (kifelé domborodás) ismét kapcsolódjon az orsó hajtásába. Most tartsa lenyomva az orsós rögzítő gombot (17), és húzza meg a belső kulcsnyílású hatlapú csavart (15) imbuszkulcs (16) segítségével.

Munkavégzés a kézi körfűrésszel
Fűrészünkhöz csak fa megmunkálására való fűrészlapok alkalmasak! Ne használjunk kő, vagy fém vágására szolgáló fűrészlapot! A vágás helyét jelöljük fel ceruzával, vagy hasonló eszközzel a munkadarabra. A gép elindításához először nyomjuk meg a biztonsági gombot (8), majd ezután a be-/kikapcsolót (9). A készüléket a be-/kikapcsoló gomb (9) elengedésével kapcsoljuk ki. A munka során a fűrészt mindig két kézzel tartsuk megfogva! A készüléket indítsuk el még mielőtt a munkadarabon fogást vennénk. A fűrészt különösebb erőltetés nélkül vezessük és hagyjunk a fűrészlapnak időt, hogy a vágási vonalat kövesse.

Figyelem: Ne használjon csiszolókorongot!

Karbantartás és ápolás
Túlterhelés
A fűrészelés során sohase alkalmazzunk erőszakos erőkifejtést. Túlzott nyomás esetén lecsökken a készülék fordulatszáma, ugyanakkor a szükséges teljesítmény jelentősen megnövekszik. Ez túlterheléshez vezet, miáltal a motor károsodhat. Amennyiben a gép túlmelegszik, hagyjuk 2 percen keresztül terheletlenül futni, utána pedig tartsunk szünetet. A gépet tiszta ruhával és ecsettel tisztítsuk. Ne használjunk oldószereket. Ügyeljünk arra, hogy a szellőzőnyílások mindig szabadon legyenek.

Porelszívás
A kézi körfűrész forgácskidobója porelszívó adapter csatlakoztatására alkalmasan van kialakítva. Ajánljuk, hogy a kézi körfűrészhez használatkor minden esetben ipari porszívót csatlakoztassunk. Tartósabb famegmunkálási feladatok esetén az elektromos kéziszerszámot csatlakoztassuk megfelelő külső elszívó rendszerhez.

Használata során feltétlenül viseljünk megfelelő, bevizsgált zajvédő eszközt!
Ajánlott névleges üzemidőtartam: max. 20 perc, tartós terhelés esetén. Tartós üzem után 5-10 perc üzemszünet.

ÜZEMZAVAROK
Arra az esetre föl, ha a kézi körfűrész nem működne szabályszerűen, felsorolunk néhányat ennek lehetséges okai közül és a hozzájuk tartozó megoldásokat.

1. **Az elektromotor 700-nál jobban felmelegszik.**
   A motor túl lett terhelve. Fűrészeljünk lassabban és hagyjuk a motort lehűlni. A motor hibás. Vigyük a fűrészt ellenőrzés és / vagy javítás végett a Workers Best szakkereskedőnkhöz.

2. **A bekapcsolt gép nem működik.**
   Szakadás a hálózati csatlakozásban. Ellenőrizzük a hálózati csatlakozót szakadás szempontjából. A kapcsoló sérült. Vigyük a fűrészt ellenőrzés és / vagy javítás végett a Workers Best szakkereskedőnkhöz.

3. **A fűrész a munkadarab mentén nehezen tartható meg egyenes vonalban és a fűrésznyom egyenetlen.**
   A fűrészlap görbe vagy életlen. Cseréljünk fűrészlapot.

4. **A kézi körfűrész igen zajos és / vagy egyenetlenül működik.**
   A szénkefék elkoptak. Vigyük a fűrészt ellenőrzés és / vagy javítás végett a Workers Best szakkereskedőnkhöz.

Tönkrement elektromos berendezések, szerszámok és a környezetvédelem
Amennyiben az Ön elektromos berendezése vagy szerszáma egy napon az intenzív használat miatt cserére szorul, vagy rá nincs többé szükség, kérjük, gondoljon a környezetvédelemre. Az elektromos készülékeknek és szerszámoknak nincs helye a háztartási szemétben, ehelyett környezetbarát módon hasznosíthatók.

Fontos tudnivalók

Veszélyes hulladéknak nincs helye a háztartási szemétben

Környezeti hőmérséklet maximum 50 °C

Ne érje víz – életveszély

Zöld Pont

Ne dobja tűzbe

GARANCIA

A garanciával kapcsolatos szolgáltatásokra abban országban érvényes mindenkori törvény szerinti garanciára és szavatosságra vonatkozó rendelkezések vonatkoznak, amelyben a termék értékesítésre került.
Az értékesített termékek nem szakszerű használatából eredő károkra és hibákra a garancia nem vonatkozik.
Probléma vagy hiányosság esetén először lépjenek kapcsolatba az Önhöz legközelebb lévő Gardens Best márkakereskedővel. A márkakereskedő legtöbbször képes azonnal megszüntetni a problémát vagy hiányosságot.

A következőkre nem vonatkoznak a garanciális szolgáltatások:

- Akkumulátorok
- Valamennyi tartozék (mint pl. töltőkészülék, stb.)
- Kopó alkatrészek (pl. szénkefék, kapcsolók, kábelek, tömítések stb.)
- Nem megfelelő vagy nem szakszerű használat
- A tulajdonos vagy egy harmadik személy általi hibás üzembe helyezés
- Alkatrészek javítása vagy cseréje
- Olyan hiányosságok, amelyek a nem szakszerű használatra, normál kopásra vagy
- a karbantartás és ápolás hiányosságaira vezethetők vissza.
- Olyan termékek, amelyeket üzleti, szakmai célokból vagy kölcsönzésre használnak.
- Olyan károk, amelyek a kezelési utasítás figyelmen kívül hagyása következtében keletkeznek.

SZAVATOSSÁGI IGÉNYÉT ELISMERJÜK, HA:

- Pénztári blokk formájában bemutatja a vásárlási bizonylatot (a vásárlás időpontjával)
- A garancialevél teljesen ki van töltve
- A készüléket harmadik személy nem javította és/vagy nem cserélte ki annak alkatrészeit
- A készüléket nem használták szakszerűtlenül
- Nem forog fenn vis major esete
- Benyújtják a meghibásodás leírását

A garanciális rendelkezések szállítási és értékesítési feltételeinkkel együtt érvényesek.

EU megfelelőségi nyilatkozat

Gyártó / Meghatalmazó:

AHS GmbH
Uhlandstraße 50
A-4600 Wels
Austria

Termék:

WB 65 HKS N
Workers Best Kézi körfűrész

Ezennel kizárólagos felelősséggel kijelentjük, hogy a fent leírt gép tervezésében és felépítésében, valamint az általunk forgalomba hozott kivitelben megfelel az alábbiakban felsorolt irányelvek követelményeinek a következő szabványok figyelembe vétele mellett.
A készülék velünk nem egyeztetett megváltoztatása esetén nyilatkozatunk érvényét veszíti. A műszaki dokumentumok az aláírónál megvásárolhatók.

Irányelvek:

- 2014/35/EU
- 2006/42/EG
- 2014/30/EU

Szabványok:

- EN 55014-1:2017
- EN 55014-2:2015
- EN 61000-3-3:2013
- EN 61000-3-2:2014
- EN 62841-1:2015+AC:15
- EN 62841-2-5:2014

Wels, 15. 04. 2019

Klaus Estfeller, CEO
AHS GmbH, Uhlandstraße 50, A-4600 Wels, Austria

HR BIH

ČESTITAMO VAM NA KUPNJI WORKERS BEST KRUŽNE RUČNE PILE

Molimo Vas da prije upotrebe pročitate sljedeće upute za korištenje. Obratite pažnju na mjere sigurnosti navedene u ovom uputstvu.

OPIS PROIZVODA

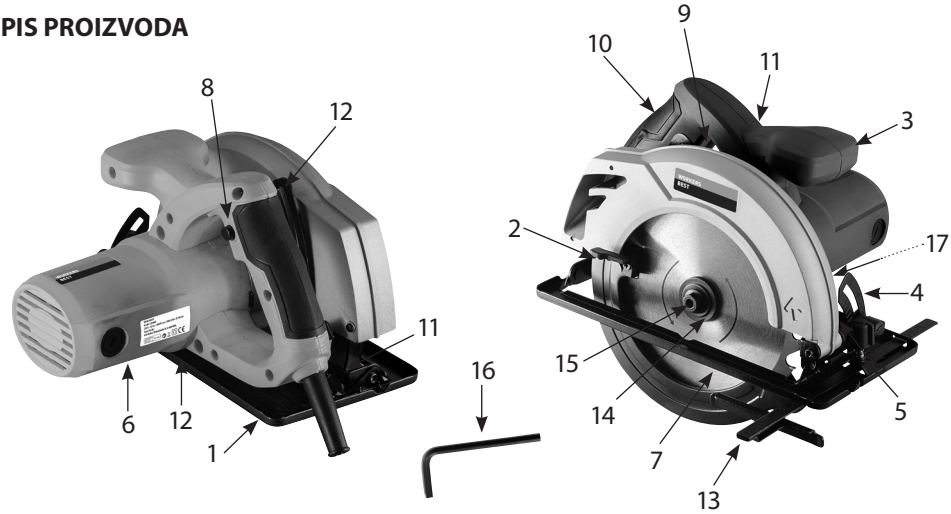

01. Postolje
02. Zaštita kružnoga lista pile
03. Pomoćna drška
04. Vijci za podešavanje kuta
05. Vijak za učvršćivanje paralelnog graničnika
06. Motor
07. List pile
08. Sigurnosni prekidač
09. Prekidač za uključivanje / isključivanje
10. Drška
11. Vijak za podešavanje dubine reza
12. Skala za podešavanje dubine reza
13. Paralelni graničnik
14. Prirubnica
15. Unutarnji šesterokutni vijak
16. Unutarnji šesterokutni ključ
17. Gumb za zaključavanje osovine

Tehnički podaci:

Nominalna snaga 1400 WATT
Maks. broj okretaja praznog hoda 5500 o/min
Maks. dubina reza kod 90° 65 mm
Maks. dubina reza kod 45° 44 mm
Prečnik lista za rezanje 185 mm
Osnovna debljina lista za rezanje 1,51 mm
Debljina reza lista za rezanje 2,40 mm
Izbušena rupa 20 mm
Nivo zvučnog pritiska (L_{PA}) 95 dB(A)
Nesigurnost K_{PA} 3 db(A)
Nivo buke (L_{WA}) 106 dB(A)
Nesigurnost K_{WA} 3 db(A)

Emisiona vrijednost vibracija:
Ručka a_h = 5,24 m/s^2
Nesigurnost K = 1,5 m/s^2
Nominalni napon/frekvencija 230 Volta ~ 50 Hz
Zaštitna klasa II ⧈
Zaštitu sluha, zaštitne naočale, zaštitu protiv prašine i rukavice nositi
Ne koristiti na kiši, štititi od vlage
Udaljite druge osobe
Uputstvo za upotrebu pročitati
AHS, Uhlandstraße 50, A-4600 Wels

Navedena vrijednost emisije vibracije izmjerena je prema normiranom postupku ispitivanja i može se koristiti za uspoređivanje električnog alata sa drugim. Navedena vrijednost emisije vibracija može se koristiti i za uvodnu procjenu uticaja. Vrijednost emisija vibracije se i za vrijeme korištenja električnog alata može razlikovati od navedene vrijednosti, ovisno o vrsti i načinu na koji se alat koristi.

Propisna primjena

Ručna pila je prikladna za rezanje ravnih rezova u drvetu, materijalima sličnim drvetu i vještačkim materijalima.
Rabite ovaj stroj samo za njegovu namjenu! Svako korištenje van toga se smatra nepropisnim. Za ozljede bilo koje vrste ili štete, koje iz toga proizlaze, odgovara korisnik a ne proizvođač.
Prema propisima, naši uređaji nisu konstruirani za uporabu u zanatstvu, obrtništvu ili u industriji. Ako bi se ovaj uređaj koristio u sklopu zanatskog, obrtničkog ili industrijskog pogona, to je isključeno iz garancije.

Kod uporabe uređaja potrebno je pridržavanje sigurnosnih mjera, kako bi se spriječile ozljede i štete. Pročitajte pažljivo ove upute za uporabu/sigurnosne upute. Dobro ih sačuvajte, kako bi vam stajale na raspolaganju u svako vrijeme. Ukoliko trebate predati uređaj drugim osobama, isporučite i ove upute za uporabu/sigurnosne upute. Za štete i nezgode koja nastanu zbog nepridržavanja ovih uputa i sigurnosnih uputa, ne možemo preuzeti odgovornost.

Opći sigurnosni naputci za električne alate

UPOZORENJE! Pročitajte sve sigurnosne naputke, uputstva, slikovne prikaze i tehničke podatke koji su isporučeni s ovim električnim alatom. Nepoštovanje navedenih uputa može prouzročiti strujni udar, požar i/ili teške ozljede.

Sačuvajte sve sigurnosne naputke i upute za kasnije.
Pojam „električni alat" koji se koristi u sigurnosnim uputama odnosi se na električne alate s mrežnim napajanjem (s mrežnim kabelom) i na električne alate na bateriju (bez mrežnog kabela).

1. Sigurnost na radnom mjestu

a. **Održavajte Vaše radno mjesto čistim i dobro osvijetljenim.** Nered ili neosvjetljeno radno mjesto može dovesti do nesreća.
b. **Ne radite s električnim alatom u okružju u kojem postoji opasnost od eksplozija, u kojem se nalaze zapaljive tekućine, plinovi ili prašina.** Električni alati proizvode iskre, koje mogu zapaliti prašinu ili pare.
c. **Djecu i druge osobe držite podalje tijekom korištenja električnog alata.** Kod otklona, možete izgubiti nadzor nad uređajem.

2. Električka sigurnost

a. **Priključni utikač uređaja mora odgovarati utičnici. Utikač se ne smije ni na koji način mijenjati. Ne rabite adapterski utikač s uzemljenim električnim alatima.** Nepromijenjeni utikači i utičnice smanjuju rizik od električnog udara.
b. **Izbjegavajte dodir sa uzemljenim površinama, poput cijevi, grijanja, štednjaka i frižidera.** Postoji povećan rizik od električnog udara, ako je Vaše tijelo uzemljeno.
c. **Uređaj držite podalje od kiše ili vlage.** Prodiranje vode u električni uređaj povećava rizik od električnog udara.
d. **Električni kabel ne smije se upotrebljavati za nošenje ili vješanje električnog alata ili za odspajanje utikača iz utičnice. Priključni kabel držite podalje od topline, ulja, oštrih rubova ili pokretnih dijelova.** Oštećeni ili upleteni priključci povećavaju rizik od strujnog udara.
e. **Kada električni alat koristite na otvorenom, upotrebljavajte samo odgovarajuće produžne kabele za otvoreni prostor.** Uporaba odgovarajućih produžnih kabela za otvoreni prostor smanjuje rizik od strujnog udara.
f. **Kada se rad električnog alata u vlažnom području ne može izbjeći, upotrijebite FI-prekidač.** Uporaba zaštitnog strujnog prekidača smanjuje rizik od električnog udara.

3. Sigurnost lica

a. **Budite pažljivi, pazite što radite i usredotočite se na rad sa električnim alatom. Ne rabite električni alat, ako ste umorni ili pod utjecajem droga, alkohola ili lijekova.** Jedan trenutak nepažnje kod upotrebe uređaja može dovesti do ozbiljnih ozljeda.

b. **Nosite osobnu zaštitnu opremu i uvijek zaštitne naočale.** Nošenje osobne zaštitne opreme, kao maske za zaštitu od prašine, neklizajuće sigurnosne obuće, zaštitnih šljemova ili zaštite za uši, ovisno od načina i upotrebe električnog alata, smanjuje rizik od ozljeda.
c. **Izbjegavajte slučajno uključivanje. Uvjerite se da je električni alat isključen, prije no što ga priključite na struju i/ili bateriju, prije nego što ga uzmete ili nosite.** Držanje prsta na prekidaču prilikom nošenja električnog alata ili prilikom uključivanja u struju može uzrokovati nesreću.
d. **Uklonite uređaj za namještanje ili vijčani ključ, prije nego uključite električni alat.** Alat ili ključ koji se nalaze u rotirajućem dijelu električnog alata, mogu prouzročiti ozljedu.
e. **Spriječite nenormalne položaje tijela. Pazite na ispravan i siguran položaj tijela i u svakom času održavajte ravnotežu.** Tako ćete u neočekivanim situacijama bolje nadzirati električni uređaj.
f. **Nosite primjerenu odjeću. Ne nosite široku odjeću ili nakit. Kosu i odjeću držite podalje od pokretnih dijelova.** Pokretni dijelovi, naime, mogu zahvatiti opuštenu odjeću, nakit ili dugu kosu.
g. **Ako je moguće postavljanje elemenata za usisavanje prašine i prihvat sitnih dijelova, oni se moraju priključiti i upotrebljavati na pravilan način.** Primjena usisnog uređaja smanjuje opasnosti od prašine.
h. **Nemojte se uljuljati u lažnu sigurnost i zanemariti sigurnosna pravila za električne alate, iako ste nakon višestruke uporabe dobro upoznati s radom električnog alata.** Nepažljivo postupanje može u djeliću sekunde dovesti do teških ozljeda.

4. Upotreba i rukovanje električnim alatima

a. **Nemojte preopterećivati električni alat. Upotrebljavajte odgovarajući električni alat za rad.** S odgovarajućim električnim alatom radite bolje i sigurnije u navedenom radnom području.
b. **Ne koristite električni uređaj čiji je prekidač pokvaren.** Električni alat koji se više ne može uključiti ili isključiti je opasan i mora se popravljati.
c. **Prije bilo kakvih podešavanja na uređaju, izmjene dijelova umetnutog alata ili odlaganja električnog alata, odspojite utikač iz utičnice i/ili uklonite odstranjivu bateriju.** Ova mjera opreza sprječava iznenadno pokretanje uređaja.
d. **Električne alate koji nisu u upotrebi, spremite van dosega djece. Nemojte dopustiti uporabu uređaja osobama koje s njime nisu upoznate te nisu pročitale ove upute.** Električni su alati opasni, ako ih koriste neiskusna lica.
e. **Pažljivo održavajte električne alate i umetnute alate. Provjeravajte da li dijelovi električnog alata funkcioniraju besprijekorno i da se ne stežu ili da su dijelovi slomljeni ili tako oštećeni da narušavaju funkciju električnog alata. Prije uporabe električnog uređaja popravite oštećene dijelove.** Mnoge su nesreće nastale lošim održavanjem električnog alata.
f. **Alat za rezanje održavajte oštrim i čistim.** Pažljivo čuvani alati za rezanje sa oštrim rubovima za rezanje manje se zapetljavaju i mogu se lakše voditi.
g. **Upotrebljavajte električni alat, umetnuti alat i ostalo**

u skladu s ovim uputama. Pritom imajte na umu radne uvjete, kao i djelatnost koja se izvodi. Upotreba električnog alata u druge svrhe od onih predviđenih, može dovesti do opisanih situacija.

h. **Održavajte ručke i površine za držanje suhim, čistim i bez ulja i masti.** Klizave drške ili površine koje držite ne omogućavaju sigurno rukovanje i kontrolu električnog alata u nepredviđenim situacijama.

5. Servis

a. **Neka Vaš električni alat popravljaju samo stručne osobe i samo s izvornim zamjenskim dijelovima.** Tako se pazi da sigurnost električnog alata ostaje prisutna.

Sigurnosne upute za sve pile

OPASNOST:

a. Ne dolazite sa vašim rukama u područje pilanja i na list za rezanje. Sa vašom drugom rukom držite dodatnu ručku ili motorno kućište.
Ako obe ruke drže kolutnu pilu, list za rezanje ne može da ih povrijedi.

b. Nikada ne stavljajte ruke ispod radnog komada.
Zaštitni poklopac ispod radnog komada ne može da vas zaštiti od lista za rezanje.

c. Dubinu reza podesite na debljinu radnog komada.
Treba biti vidljiv manje od jedne pune visine zuba ispod radnog komada.

d. Nikada ne držite radni komad koji u ruci ili preko noge. Radni komad koji pilate osigurajte na stabilnoj podlozi.
Važno je da se radni komad dobro pričvrsti, kako bi se smanjila opasnost od tjelesnog kontakta, opasnost od zaglavljivanja lista za rezanje ili gubitka kontrole.

e. Držite uređaj samo na izoliranim ručkama kada izvodite radove gdje možete da presječete strujne vodove.
Kontakt sa kabelom koji provodi napon također stavlja metalne dijelove uređaja pod napon i dovodi do električnog udara.

f. **Kada siječete uzduž uvijek koristite graničnik ili ravni vodič rubova.**
Ovo poboljšava točnost pilanja i smanjuje mogućnost zaglavljivanja lista za rezanje.

g. **Uvijek koristite listove za rezanje prave veličine i sa odgovarajućom pozicionim mjestom za bušenje (npr. u obliku zvijezde ili kruga).**
Listovi za rezanje, koji ne odgovaraju montažnim dijelovima pile, ne okreću se pravilno i dovode do gubitka kontrole. Koristite samo preporučene listove za rezanje.

h. **Nikada ne koristite oštećene ili pogrešne vijke za listove za rezanje ili podloge.**
Podloge za listove za rezanje i vijci su specijalno konstruirani za vašu pilu, za optimalni pogon i sigurnost pri radu.

Sigurnosne upute za sve pile

Uzrok i izbjegavanje povratnog udara:

- povratni udar je nagla reakcija jednog zaglavitog, zakvačenog ili pogrešno usmjerenog lista za rezanje kojiavodi do toga, da se nekontrolirana pila podigne i kreće iz radnog komada u pravcu osobe koja ju koristi.
- kada se listovi za rezanje u klinu za procijep koji se zatvara, zaglave ili zapnu, on blokira, a snaga motora baca cijeli uređaj u pravcu osobe koja ga upravlja.
- ukoliko se list za rezanje u rezu zavrne ili pogrešno usmjeri, ili zubi zadnjeg lista za rezanje zaglave na površini radnog komada, list za rezanje se izvadi iz pile i pila skače natrag u pravcu osobe koja ju koristi.

Povratni udar je posljedica pogrešnog rukovanja pilom. On može biti spriječen uz pomoć mjera koje su opisane u sljedećem tekstu.

a. **Držite pilu sa obje ruke i stavite vaše ruke u položaj, u kojem možete da se oduprijete povratnim udarcima. Uvek se držite bočno od lista za rezanje, nikada ne držite list za rezanje u jednoj liniji s vašim tijelom.**
Kod povratnog udara kružna pila može da skoči unatrag, ali osoba koja ju koristi može da savlada povratni udar ako se poduzmu ispravne mjere.

b. **Ako se list za rezanje zaglavi ili se pilanje zaustavi iz nekog drugog razloga, pustite sklopku za uključivanje i isključivanje i držite pilu u radnom komadu mirno, dok se list za rezanje potpuno ne zaustavi. Nikada nemojte pokušavati pilu izvaditi iz radnog komada ili je povući nazad dok se list pile pokreće ili dok se može dogoditi povratni udar.**
Nađite uzrok za zaglavljivanje lista za rezanje i uklonite ih odgovarajućim mjerama.

c. **Ukoliko želite pokrenuti pilu koja je zaglavljena u radnom komadu, centrirajte list za rezanje u klinu za procijep i provjerite, jesu li zubi pile zaglavljeni u radnom komadui.**
   Ukoliko je list za rezanje zaglavljen, može se izvući iz radnog komada ili prouzročiti povratni udar, kada se pila ponovno uključuje.
d. **Postavite velike ploče, kako bi smanjili rizik povratnog udara zbog zaglavljenog lista za rezanje.**
   Velike ploče mogu se saviti pod sopstvenom težinom. Velike ploče moraju biti postavljene na obje strane, kako u blizini klina za procijep tako i na rubu.
e. **Ne koristite tupe ili oštećene listove za rezanje.**
   Listovi za rezanje s tupim ili pogrešno usmjerenim zubima prouzročuju zbog preuskog procijepa pile povećano trenje, zaglavljivanje lista za rezanje i povratni udar.
f. **Odredite prije pilanja dubinu rezanja i kutove rezanja.**
   Ukoliko se tijekom pilanja promijene postavke, list za rezanje može se može zaglaviti i prouzročiti povratni udar.
g. **Budite posebno oprezni kada izvodite »dubinski rez« u sakrivenim područjima, npr. postojećem zidu.**
   List za rezanje koji duboko reže može pri rezanju blokrati u skrivenim objektima i prouzročiti povratni udar.
h. **Pregledajte prije svakog korištenja, da li donji zaštitni poklopac zatvara bez problema. Ne koristite listove za rezanje, ukoliko donji zaštitni poklopac nije pokretljiv i ne zatvara se odmah. Nikada ne zaglavljujte ili vežite donji zaštitni poklopac u otvorenom položaju.**
   Ukoliko pile padne nenamjerno na pod, donji zaštitni poklopac se može saviti. Otvorite zaštitni poklopac s povratnom polugom i osigurajte, da se on slobodno kreće i kod svih kutova i dubina reza ne dodirne niti list za rezanje niti druge dijelove.
i. **Pregledajte funkciju opruge za donji zaštitni poklopac. Odnesite uređaj na održavanje prije uporabe, ukoliko donji zaštitni poklopac i opruga ne rade bez problema.**
   Oštećeni dijelovi, ljepljivi ostaci ili naslage iverja čine da donji zaštitni poklopac usporeno radi.
j. **Otvorite donji zaštitni poklopac ručno samo kod posebnih rezova, kao »dubinskih ili kutnih rezova«. Otvorite donji zaštitni poklopac s povratnom polugom i pustite ga, čim list za rezanje uđe u radni komad.**
   Kod svih drugih radova donji zaštitni poklopac mora automatski raditi.
k. **Ne stavljajte pilu na radni stol ili na pod, a da zaštitni poklopac ne prekriva list za rezanje.**
   Nezaštićeni, okretajući list za rezanje pokreće pilu suprotno od pravca pilanja i pila što mu se nađe na putu. Pazite pri tom na okretanje pile nakon gašenja.

Montiranje
Uređaj najprije izvadite iz ambalaže. Prije montiranja uređaj ne smijete priključivati na struju. Isto vrijedi i za sve poslove podešavanja.

Podešavanje dubine reza
Otpustite vijak za podešavanje dubine reza (11) koji se nalazi na stražnjem dijelu pile. Čvrsto pridržavajte postolje (1), a motor (6) drškom (10) povucite prema gore. Podesite željenu dubinu reza te je fiksirajte pomoću vijka (11). Dubina reza trebala bi biti 3 mm veća od debljine materijala koji se obrađuje.

Namještanje paralelnog graničnika
U kompletu s kružnom ručnom pilom dolazi i paralelni graničnik (13). On omogućava piljenje ravne crte koja je paralelna sa rubom predmeta koji se obrađuje. Na prednjem dijelu postolja (1) nalaze se utori u koje se može uvesti paralelni graničnik (13). Uvedite graničnik (13) u te utore, tako da postignete željeni razmak od lista pile. Fiksirajte sada graničnik pomoću vijka (5).

Podešavanje kosog reza
Sa ruënom pilom moûete rezati kose rezove do 45°. Olabavite oba vijka za pričvršćivanje (4). Postavite ručnu pilu na željenu postavku ugla na skali kosog reza. Učvrstite postavku sa oba vijka za pričvršćivanje (4).

Zamjena lista pile (7)
Zaštitite se od ozljeda nošenjem rukavica! Pritisnite gumb za zaključavanje osovine (17) i okrećite list pile, dok gumb za zaključavanje osovine ne ostane pritisnut. Zaključavanje osovine smije se aktivirati samo uz zaustavljeni list pile. Držite gumb za zaključavanje osovine (17) pritisnutim i odvinite unutarnji šesterokutni vijak (15) okretanjem unutarnjeg šesterokutnog ključa (16) u smjeru suprotnom od kazaljke na satu. Povucite zaštitu pile (2) unazad. Uklonite unutarnji šesterokutni vijak (15), prirubnicu (14) i list pile (7). Prije postavljanja novog lista, provjerite je li u pravom smjeru. On je prikazan strelicom na pili i na listu pile (7). Oni moraju pokazivati u istom smjeru. Nakon postavljanja lista pile (7) na unutarnju prirubnicu, pazite da ravni dijelovi vanjske prirubnice (14) (savijanje izvana) ponovo zahvate pogon osovine. Sada držite gumb za zaključavanje osovine (17) pritisnutim i pričvrstite unutarnji šesterokutni vijak (15) pomoću unutarnjeg šesterokutnog ključa (16).

Rukovanje kružnom pilom
Na ovoj se pili mogu koristiti samo listovi namjenjeni obradi drveta! Nemojte koristiti listove namjenjene rezanju kamena ili metala! Mjesto reza na materijalu označite pomoću markera ili nečeg sličnog. Da biste uključili pilu najprije pritisnite sigurnosni prekidač (8) a zatim prekidač za uključivanje / isključivanje (9). Da biste isključili pilu jednostavno otpustite prekidač za uključivanje / isključivanje (9). Pilu uvijek pridržavajte sa obje ruke! Uređaj uključite prije nego što ga stavite na predmet koji obrađujete. Pilu vodite lagano, bez posebnog pritiska kako bi listu pile dali dovoljno vremena da slijedi liniju rezanja.

Pozor: ne koristite ploče za brušenje!

Održavanje i njega
Preopterećenje
Kod piljenja nikada nemojte upotrijebiti previše snage. Prekomjerni pritisak smanjuje brzinu uređaja, dok snaga naglo raste. Sve to vodi do preopterećenja, koje bi moglo oštetiti motor. Ako se uređaj pretjerano zagrije, pustite ga da radi još dvije minute, ali bez ikakvog pritiska te nakon toga napravite pauzu. Pilu očistite čistom krpom i kistom. Nemojte upotrebljavati nikakva kemijska sredstva. Pripazite da otvori za prozračivanje nisu zaštopani.

Usisavanje prašine
Na mjesto izbacivanja piljevine kružne pile možete priključiti nastavak za usisavanje otpadaka. Preporučamo Vam da kad radite sa kružnom pilom koristite industrijski usisavač. kod duljeg obrađivanja drveta električni uređaj morate priključiti na odgovarajući vanjski uređaj za usisavanje.

Kada koristite pilu uvijek morate nositi i određenu zaštitu sluha!
Pilu bez prekida ne bi trebali koristiti dulje od max. 20 minuta. Nakon toga valja napraviti pauzu od 5-10 minuta.

SMETNJE
Za slučaj da Vaša kružna pila ne radi kako treba, nudimo Vam nekoliko mogućih objašnjenja tj. uzroka, kao i moguća rješenja.

1. **Motor se zagrijao do temperature više od 70°C.**
   Motor je pod prevelikim opterećenjem.
   Smanjite tempo piljenja te pustite da se motor ohladi.
   Motor se pokvario.
   Pilu odnesite na pregled ili popravak kod obližnjeg Workers Best servisa.

2. **Uključeni uređaj ne radi.**
   Prekid u strujnoj mreži.
   Provjerite ispravnost strujnog kabela.
   Oštećenja na prekidaču.
   Pilu odnesite na pregled ili popravak kod obližnjeg Workers Best servisa.

3. **Ako imate problema prilikom rezanja u ravnoj liniji ili je rez neujednačen.**
   List pile je zavinut ili tup.
   Promjenite list pile.

4. **Kružna ručna pila radi vrlo glasno ili nepravilno.**
   Ugljene četkice nisu ispravne.
   Pilu odnesite na pregled ili popravak kod obližnjeg Workers Best servisa.

Istrošeni električni uređaji, alati i zaštita okoliša
Ako Vaši električni uređaji i alati jednog dana postanu tako istrošeni da ih je potrebno zamijeniti ili Vam više nisu potrebni, imajte na umu zaštitu okoliša. Električni uređaji i alati ne spadaju u obično kućno smeće, nego ih se može ponovno iskoristiti na ekološki način.

Važni napuci

Posebni otpad, ne bacati u kućno smeće.

Ne bacati u vodu - postoji opasnost po život

Ne bacati u vatru

Okolna temperatura maksimalno 50 °C

„Zelena točka“ (prijatelj okoliša)

JAMSTVO

Jamstvo je osigurano u skladu s odgovarajućim nacionalnim zakonskim jamstvima/ odredbama o jamstvu u kojima je proizvod kupljen.
Ne može se jamčiti za štete ili nedostatke nastale zbog nepravilne uporabe prodanih proizvoda.
Ako nastupi problem ili nedostatak, obratite se uvijek najbližem ugovornom trgovcu. Vaš ugovorni trgovac većinom će problem ili pogrešku moći neposredno otkloniti.

Izuzeti iz jamstva su:

- Baterije
- Cjelokupan pribor (kao npr.: uređaji za punjenje i sl.)
- Istrošeni dijelovi (npr. grafitne četke, prekidači, kabele, brtve i sl.)
- Neodgovarajuća ili nepravilna upotreba
- Neispravno puštanje u pogon od vlasnika ili treće strane
- Popravak ili zamjena dijelova
- Nedostaci zbog nepravilne upotrebe, uobičajenog trošenja ili nedovoljnog
- održavanja i njege.
- Proizvodi koji se koriste za komercijalne, profesionalne ili najamne svrhe.
- Oštećenja koja su nastala nepridržavanjem uputa za uporabu.

Vaše pravo na jamstvo može biti priznato samo kada:

- možete predočiti potvrdu o kupnji (datum kupnje) u obliku blagajničkog bona
- je garantni list potpuno ispunjen
- na uređaju nisu izvršene popravke i/ili zamjene komponenti od strane trećih osoba
- uređaj nije korišten na nenamjenski način
- nije u pitanju viša sila
- postoji opis kvara

Jamstvene odredbe vrijede zajedno s našim uvjetima isporuke i prodaje.

EU Izjava o sukladnosti

Proizvođač / Ovlašteni zastupnik:

AHS GmbH
Uhlandstraße 50
A-4600 Wels
Austria

Proizvod:

WB 65 HKS N
Workers Best Kružna ručna pila

Ovim putem izjavljujemo pod vlastitom odgovornošću da gore opisani uređaj zbog svog dizajna i konstrukcije, uzimajući u obzir dolje navedene norme, kao i u verzijama koje smo stavili na tržište, ispunjava sve zahtjeve dolje navedenih Direktiva.
U slučaju izmjene koja nije dogovorena s nama, ova izjava gubi valjanost. Tehnička dokumentacija se može dobiti kod potpisnika.

Direktive:

- 2014/35/EU
- 2006/42/EG
- 2014/30/EU

Norme:

- EN 55014-1:2017
- EN 55014-2:2015
- EN 61000-3-3:2013
- EN 61000-3-2:2014
- EN 62841-1:2015+AC:15
- EN 62841-2-5:2014

Wels, 15. 04. 2019

Klaus Estfeller, CEO
AHS GmbH, Uhlandstraße 50, A-4600 Wels, Austria

MK

ВИ ЧЕСТИТАМЕ ЗА КУПУВАЊЕТО НА РАЧНАТА КРУЖНА ПИЛА НА WORKERS BEST

Пред да почнете со употреба, прочитајте го упатството за употреба. Во упатството за употреба обрнете внимание на безбедносните упатства.

ОПИС НА ПРОИЗВОДОТ

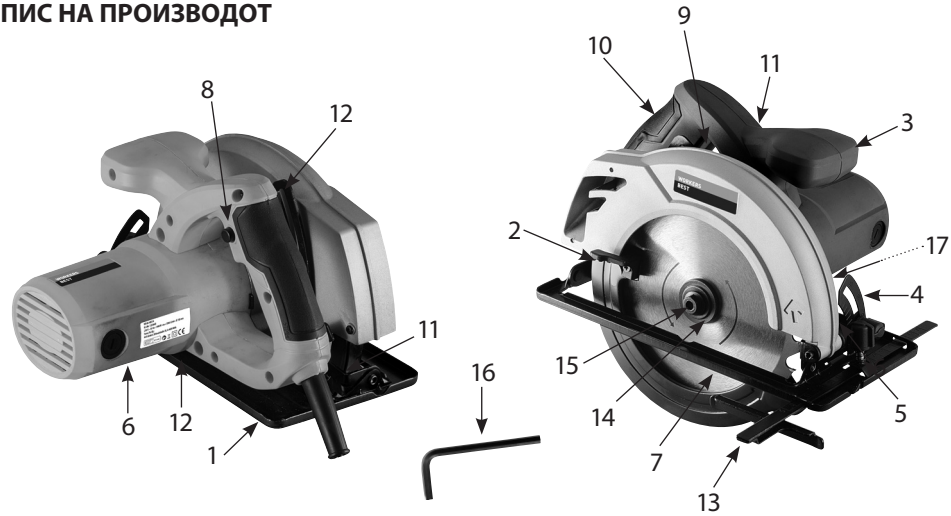

01. Подлога за поставување
02. Штитник за пилата
03. Рачка за двете раце
04. Завртки за приспособување на аголот
05. Завртки за паралелниот потпирач
06. Капак на моторот
07. Лист за пилата
08. Безбедносно контролно копче
09. Прекинувач за вклучување/исклучување
10. Држач
11. Завртка за приспособувањето на длабочината на сечење
12. Скала за длабочината на сечење
13. Паралелен потпирач
14. Прирабница
15. Завртка со цилиндрична глава за имбус
16. Имбус за завртка со цилиндрична глава
17. Копче за заклучување на вретеното

Технички податоци

Номинална моќност 1400 WATT
Максимален број на вртежи во празен од 5500 врт/мин
Максимална длабочина на сечењ при агол од 90° 65 mm
Максимална длабочина на сечење при агол од 45° 44 mm
Дијаметар на лист на пила 185 mm
Дебелина на лист на пила 1,51 mm

Дебелина на сечење 2,40 mm
Отвор 20 mm
Степен на бучавост (L_{PA}) 95 dB(A)
Несигурност K_{PA} 3 db(A)
Степен на јачина на бучавост (L_{WA}) 106 dB(A)
Несигурност KWA 3 db(A)

Вредност на емисија на вибрации:

Држач a_h = 5,24 m/s²

Несигурност K = 1,5 m/s²

Номинален напон/фреквенција 230 VOLT ~ 50 Hz
Класа на заштита II
Носете заштита за уши, заштитни очила, заштита од прашина и ракавици
Да не се користи на дожд, да се штити од влага
Другите лица да стојат на одредена оддалеченост
Прочитајте го упатството за употреба
AHS, Uhlandstraße 50, A-4600 Wels

Наведената вредност на емисија на вибрации е измерена според нормирана постапка за испитување и може да се користи за споредба на една електрична алатка со друга. Таа може да се користи за проценка на изложеноста. Вредноста на емисија на вибрации за време на користењето може да се разликува од наведената вредност во зависност од видот и начинот на којшто се употребува електричната алатка.

Предвидена употреба

Рачната кружна пила е наменета за правење на праволиниски резови во дрво, дрвени материјали и пластика.
Употребувајте ја машината согласно нејзината намена! Секое користење, кое што не е во рамките на предвидената намена, не е во согласност со намената. За повредите од секаков тип или за штетите кои настанале поради тоа, одговорен ќе биде корисникот, а не производителот.
Нашите уреди не се наменети за користење во работилници, занаетчиство или во индустрија. Ако уредот се користи во работилница, занаетчиски погон или индустриски погон, тогаш гаранцијата нема да важи.

При користењето на уредите мора да се запазат одредени безбедносни прописи за да се спречат повреди и оштетувања. Затоа прочитајте говнимателно упатството за употреба/безбедносните упатства. Чувајте ги внимателно со цел информациите да ви стојат на располагање во секое време. Ако го дадете уредот на други лица, дадете им го и упатството за употреба/безбедносните упатсва. Не преземаме одговорност за несреќи или штети кои настанале како резултат на непочитувањето на ова упатство или на безбедносните упатства.

Општи безбедносни упатства за електрични алатки

ПРЕДУПРЕДУВАЊЕ! Прочитајте ги овие безбедносни упатства, препораки, илустрации и технички податоци, коишто се предвидени за оваа електрична алатка. Непочитувањето на следните упатства и препораки може да предизвика електричен удар, пожар и/или тешки повреди.

Внимавајте на безбедносните упатства и препораки во иднина.
Употребениот поим „електрична алатка" во безбедносните совети се однесува на електричните алатки со погон на електрична струја (со електричен кабел) и со погон на акумулаторска батерија (без електричен кабел).

1. Безбедност на работното место

a. **Работната просторија да биде чиста и добро осветлена.** Нередот или неосветлената работна просторија може да доведат до повреди.
b. **Не користете ја електричната алатка во околина во која постои опасност од експлозија, односно во која што се наоѓаат запаливи течности, гасови или честички.** Од електричните алатки излегуваат искри што може да ги запалат честичките или пареата.
c. **Децата и другите лица да стојат настрана додека се користи електричната алатка.** Ако ви го одвлечат вниманието, може да изгубите контрола врз уредот.

2. Електрична безбедност

a. **Приклучокот на електричната алатка мора да биде соодветен за дозната. Приклучокот не смее да се промени на ниту еден начин. Не користете приклучок со адаптер заедно со заземјени електрични алатки.** Немодифицираните приклучоци и соодветните дозни го намалуваат ризикот од електричен удар.
b. **Избегнувајте контакт со заземјени површини, како цевки, парно, електричен шпорет и фрижидер.** Постои поголем ризик од електричен удар ако вашето тело е заземјено.
c. **Држете го уредот настрана од дожд или влага.** Навлегувањето на вода во електричниот уред го зголемува ризикот од електричен удар.
d. **Не менувајте ја намената на приклучниот кабел за да ја носите електричната алатка, да го закачите или за да го извлечете приклучокот од дозната. Држете го приклучниот кабел понастрана од топлина, масло, остри рабови или од подвижните делови.** Оштетениот или замрсениот приклучен кабел го зголемува ризикот од електричен удар.
e. **Кога работите на отворено со електричната алатка, користете продолжни кабли коишто се исто така наменети за надворешна употреба.** Користењето на продолжен кабел за надворешна употреба го намалува ризикот од електричен удар.
f. **Ако не може да се избегне користење на уредот во влажна средина, користете заштитен уред за диференцијална струја.** Употребата на заштитен уред за диференцијална струја го намалува ризикот од електричен удар.

3. Безбедноста на луѓето

a. **Бидете внимателни, внимавајте како постапувате и свесно пристапете ѝ на работата со електричната алатка. Не користете ја електричната алатка кога сте уморни, или пак кога сте под влијание на дроги, алкохол или лекарства.** Само еден момент на невнимание при користењето на уредот може да доведе до сериозни повреди.

b. **Секогаш носете опрема за лична заштита и заштитни очила.** Носењето опрема за лична заштита, како маска против прашина, чевли кои не се лизгаат, заштитен шлем или заштита за уши, во зависност од видот и намената на електричната алатка, го намалува ризикот од повреди.

c. **Избегнувајте ненамерно стартување на алатката. Уверете се дека електричната алатка е исклучена пред да ја приклучите во струја и/или со батерија, или пред да ја подигнете или носите.** Ако прстот ви стои на прекинувачот додека ја носите електричната алатка или ако претходно вклучената електрична алатка ја приклучите во струја, може да настане несреќа.

d. **Пред да ја вклучите електричната алатка, отстранете ги сите алатки за приспособување или клучевите за зашрафување.** Алатка или клуч кој се наоѓа на дел од ротирачкиот дел на електричната алатка, може да доведе до несреќа.

e. **Избегнувајте неприродно држење на телото. Застанете во сигурна позиција и држете рамнотежа.** На тој начин можете подобро да ја контролирате електричната алатка во непредвидливи ситуации.

f. **Носете соодветна облека. Не носете широка облека или накит. Косата и облеката држете ги понастрана од подвижните делови.** Широката облека, накитот и долгата коса може да бидат зафатени од подвижните делови.

g. **Ако можете да поставите опрема за вшмукување прав, приклучете ја и употребувајте ја правилно.** Така можете да ги намалите опасностите што ги носи правта.

h. **Не користете ја алатката кога безбедноста е нарушена и не прекршувајте ги безбедносните правила за електричната алатка дури и ако сте запознаени со алатката поради претходно користење.** Невнимателното ракување може да предизвика сериозни повреди за дел од секунда.

4. Употреба и управување со електричната алатка

a. **Не оптоварувајте ја електричната алатка. Користете ја електричната алатка со соодветна намена за вашата работа.** Со соодветната електрична алатка ќе работите подобро и посигурно во дадената работна област.

b. **Не користете електрична алатка чијшто прекинувач е дефектен.** Електричната алатка којашто повеќе не може да се вклучува или исклучува, е опасна и мора да се однесе на поправка.

c. **Извлечете го приклучокот од штекер и/или отстранете ја акумулаторската батерија пред да правите приспособување на електричната алатка, менување на додатоците или нејзино складирање.** Оваа безбедносна мерка го спречува непланираното вклучување на уредот.

d. **Електричните алатки што не ги користите чувајте ги надвор од дофат на деца. Не дозволувајте алатката да ја користат лица кои не се запознаени со начинот на работа на алатката или пак ги немаат прочитано овие упатства.** Електричните алатки се опасни кога ги користат неискусни лица.

e. **Внимателно одржувајте ја електричната алатка и алатките за вградување. Проверувајте дали подвижните делови на електричната алатка функционираат беспрекорно и дали се заглавуваат, дали се скршени или оштетени со што би влијаеле врз функционирањето на алатката. Сменете ги оштетените делови пред повторно да ја користите електричната алатка.** Многу несреќи настануваат поради лошо одржување на електричните алатки.

f. **Чувајте ги алатките за сечење остри и чисти.** Грижливо одржуваните алатки за сечење, кои имаат остри рабови на сечилата, помалку се блокираат и се полесни за управување.

g. **Користете електрична алатка и алатки за вградување согласно овие препораки. Притоа, земете ги предвид работните услови и работата која треба да ја реализирате.** Користењето електрични алатки за други намени различни од предвидената може да доведе до опасни ситуации.

h. **Рачките и нивните површини треба да бидат суви, чисти и незагадени со масло и маснотии.** Лизгавите рачки и делови за држење спречуваат безбедно ракување и контрола на електричната алатка во непредвидени ситуации.

5. Сервисирање

a. **Поправките на електричната алатка да се вршат од страна на квалификуван стручен персонал и со оригинални резервни делови.** На тој начин се гарантира безбедноста на електричната алатка.

Безбедносни упатства за сите пили

ОПАСНОСТ:

a. Држете ги рацете подалеку од областа на сечење и од листот на пилата. Со другата рака држете го дополнителниот држач или куќиштето на моторот.
Кога ја држите кружната пила со двете раце, тие не може да бидат повредени од листот на пилата.

b. Не допирајте ја површината под предметот за обработка.
Заштитната хауба не може да ве заштити од листот на пилата на долната страна на предметот за обработка.

c. Приспособете ја длабочината на сечење на дебелината на предметот за обработка.
Таа не треба да биде видлива под предметот за обработка повеќе од вкупната висина на забецот.

d. Предметот за обработка никогаш не држете го во рака и врз ногата. Предметот за обработка поставете го на стабилна подлога.
Важно е предметот за обработка добро да се прицврсти за да се намали опасноста од допир со телото, заглавување на листот на пилата или губење на контролата.

e. Држете го уредот само за изолираните делови на држачот кога вршите работи кај кои алатката за сечење може да дојде во контакт со скриени струјни врски или со

сопствениот кабел на уредот.
Контактот со врска која спроведува напон може да ги стави под напон и металните делови на уредот и да доведе до електричен удар.
При правењето на долги резови секогаш користете го потпирачот или прав профил за водење.
Тоа ја подобрува прецизноста во сечењето и ја намалува веројатноста за заглавување на листот на пилата.

f. **Секогаш користете листови за пила со соодветна големина и соодветен отвор на главата на листот (на пример ѕвездести или кружни).**
Листовите за пилата коишто не одговараат на деловите за монтажа на пилата се движат неправилно и доведуваат до губење на контролата. Користете ги само листовите за пила што се препорачани.

g. **Никогаш не користете оштетени или несоодветни подлошки или шрафови за листот на пилата.**
Подлошките и шрафовите за листот на пилата се произведени специјално за оваа пила, за оптимална моќност и оперативна безбедност.

Понатамошни безбедносни упатства за сите пили

Причини и избегнување на повратен удар:

- Повратниот удар е ненадејна реакција која се појавува како резултат на заглавен, блокиран или погрешно насочен лист на пилата и предизвикува неконтролирано подигнување на пилата од предметот за обработка и нејзино насочување во правец на корисникот.
- Ако листот на пилата се заглави или се забие во рамката на пилата, тој се блокира и моторната сила го исфрла уредот во правец на корисникот.
- Ако листот на пилата се извитка или погрешно се насочи во засекот на пилата, запците на задниот раб на листот на пилата може да се заглават на површината на предметот за обработка при што листот на пилата ќе се измести од рамката на пилата и пилата ќе отскокне во правец на корисникот.

Повратниот удар е последица на погрешно или неправилно користење на пилата. Тој може да се спречи со помош на соодветни мерки за претпазливост, опишани подолу.

a. **Држете ја пилата цврсто со двете раце и наместете ги рацете во положба во која што ќе можете да му се спротивставите на повратниот удар. Секогаш стојте настрана од листот на пилата и никогаш не доведувајте го листот на пилата во иста линија со телото.**
Во случај на повратен удар кружната пила може да отскокне наназад, но корисникот може да го совлада повратниот удар ако се преземат соодветни мерки.

b. **Ако листот на пилата се заглави или ако пилата биде прекината поради некоја друга причина, отпуштете го прекинувачот за вклучување/исклучување и држете ја пилата мирно во предметот за обработка додека листот на пилата целосно престане да се движи. Никогаш не обидувајте се да ја извлечете пилата од предметот за обработка или да ја повлечете наназад додека листот на пилата**

сè уште се движи, бидејќи може да следува повратен удар.
Откријте ја причината за заглавувањето на листот на пилата и отстранете ја со соодветни мерки.

c. **Ако сакате повторно да ја стартувате пилата која што се наоѓа во предметот за обработка, центрирајте го листот на пилата во рамката на пилата и проверете дали запците на пилата се заглавени во предметот за обработка.**
Ако листот на пилата е заглавен, тој може да се измести од предметот за обработка или да предизвика повратен удар ако пилата повторно се стартува.

d. **Прицврстувајте ги големите плочи за обработка за да го избегнете ризикот од повратен удар поради заглавување на листот на пилата.**
Големите плочи може да се свиткаат поради својата сопствена тежина. Плочите мора да бидат прицврстени на двете страни, односно и во близина на рамката на пилата и на рабовите.

e. **Не користете тапи или оштетени листови за пилата.**
Листовите за пилата со тапи или погрешно насочени запци предизвикуваат зголемено триење, заглавување на листот и повратен удар како резултат на претесната рамка на пилата.

f. **Пред сечењето цврсто зашрафете ги завртките за приспособување на длабочината на сечење и на аголот на сечење.**
Ако за време на сечењето се променат приспособувањата, листот на пилата може да се заглави и да настане повратен удар.

g. **Бидете особено внимателни при правењето „длабински засек„ во скриена област, како на пример во постоечки ѕид.**
Листот на пилата којшто навлегува во вдлабнатината може за време на сечењето да се блокира во скриени предмети и да предизвика повратен удар.

h. **Пред секое користење проверувајте дали долната заштитна хауба се затвора непречено. Не користете ги пилите ако долната заштитна хауба не може да се движи слободно и не се затвора веднаш. Никогаш не прицврстувајте ја или не затегнувајте ја долната заштитна хауба во отворена положба.**
Ако пилата случајно падне на подот, долната заштитна хауба може да се свитка. Отворете ја заштитната хауба со рачката за влечење и уверете се дека таа се движи слободно и не го допира ниту листот ниту другите делови при секој агол и длабочина на сечење.

i. **Проверете ја функцијата на пружината за долната заштитна хауба. Ако долната заштитна хауба и пружината не функционираат непречено, поправете ги пред повторно да го користите уредот.**
Оштетените делови, лепливите површини за складирање или собирањето на деланки ја намалуваат брзината на движење на заштитната хауба.

j. **Долната заштитна хауба отворете ја рачно само за посебен тип засеци, како „длабински засеци и засеци под агол“. Отворете ја долната заштитна хауба со клучот за влечење и отстранете го клучот штом листот на пилата ќе навлезе во предметот за обработка.**
Во сите останати случаи долната заштитна хауба мора да функционира автоматски.

k. **Не оставајте ја пилата врз работната маса или на подот без притоа заштитната хауба да го покрива листот на пилата.**
Незаштитениот, ротирачки лист на пилата ја движи пилата спротивно од правецот на

сечење и сече сè што му стои на патот. Притоа земете го предвид и потребното време за застанување на пилата.

Монтажа
Извадете ја електричната алатка од амбалажата. Пред монтажата **не** приклучувајте ја во струја. Ова важи и за сите останати приспособувања.

Приспособување на длабочината на сечење
Отшрафете ја завртката (11) за приспособување на длабочината на сечење на задниот дел на пилата. Држете ја цврсто подлогата за поставување (1) и повлечете го нагоре капакот на моторот (6) на држачот (10). Приспособете ја длабочината на сечење и фиксирајте ја со завртката (11). Длабочината на сечење мора да биде за 3 mm поголема од дебелината на предметот за обработка.

Приспособување на паралелниот потпирач
Дел од рачната кружна пила претставува паралелниот потпирач (13). Со него се овозможува сечење по паралелна линија со работ на предметот за обработка. На предниот дел на подлогата за поставување (1) се наоѓаат отвори во коишто странично може да се внесе паралелниот потпирач (13). Туркајте го потпирачот (13) додека го постигнете саканото растојание до листот на пилата. Фиксирајте го приспособувањето со завртката (5).

Приспособување на аголот
Со рачната кружна пила можете да сечете под агол до 45°. Разлабавете ги двете завртки (4). Поставете ја рачната кружна пила во саканиот агол на скалата на аглите. Фиксирајте го приспособувањето со двете завртки (4).

Менување на листот на пилата (7)
Носете ракавици и заштитете се од повреди од исеченици! Притиснете го копчето за заклучување на листот на пилата (17) и вртете го листот додека го држите копчето притиснато. Заклучувањето на вретеното смее да се активира само додека листот на пилата е во мирување. Држете го притиснато копчето за заклучување на вретеното (17) и разлабавете ја завртката со цилиндрична глава за имбус (15) со помош на имбус (16) спротивно од стрелките на часовникот. Повлечете го штитникот на пилата (2). Отстранете ги завртката со цилиндрична глава за имбус (15), прирабницата (14) и листот на пилата (7). Пред да го поставите новиот лист, уверете се дека го поставувате во соодветниот правец на ротирање. Тој е обележан со стрелки на пилата и на листот за пилата (7). Двете стрелки мора да покажуваат во истиот правец. Откако ќе го поставите листот на пилата (7) врз внатрешната прирабница, уверете се дека рамната површина на надворешната прирабница (14) (заоблената страна кон надвор) влегува во погонот на оската. Држете го притиснато копчето за заклучување на вретеното (17) и фиксирајте ја завртката со цилиндрична глава за имбус (15) со помош на имбус (16) спротивно од стрелките на часовникот.

Работа со рачната кружна пила
За вашата пила наменети се само листови за обработка на дрвен материјал! Не користете листови за пилата кои се наменети за сечење на камен или метал! Обележете ја линијата за сечење на предметот за обработка со молив или нешто слично. За вклучување на уредот активирајте го сигурносното копче (8) и потоа притиснете го прекинувачот за вклучување/исклучување (9).

За исклучување на уредот отпуштете го прекинувачот за вклучување/исклучување (9). Додека работите секогаш држете ја пилата цврсто со двете раце! Секогаш исклучувајте го уредот пред да го поставите врз предметот за обработка. Водете ја пилата без да извршувате дополнителен притисок и дадете му време на листот на пилата да ја следи линијата на сечење.
Внимание: Не користете диск за брусење!

Одржување и нега
Преоптоварување
За време на сечењето не користете прекумерна сила. Поради преголем притисок се намалува брзината на уредот, а потребната моќност значително се зголемува. Тоа води до преоптоварување што може да го оштети моторот. Ако машината стане премногу жешка, оставете ја да работи 2 минути без оптоварување и потоа направете пауза. Машината чистете ја со чиста крпа и четка. Не користете растворувачи! Внимавајте да не се блокираат отворите за вентилација!

Вшмукување на прашина
Исфрлувачот на деланки на рачната кружна пила е приспособен за поврзување со адаптер за вшмукување прашина. Ви препорачуваме секогаш да приклучувате индустриска правосмукалка кога ја користите рачната кружна пила. Ако подолго обработувате дрвен материјал, електричната алатка треба да се приклучи на соодветен надворешен уред за вшмукување.

При користењето на алатката носете соодветна проверена заштита за уши и маска против прашина!
Препорачано време на работење: максимум 20 минути со трајно оптоварување. По непрекинатото користење направете пауза од 5 до 10 минути.

ДЕФЕКТИ
Ако рачната кружна пила не функционира правилно, ви наведуваме неколку можни причини и соодветни решенија.

1. **Електричниот мотор се загреал на температура повисока од 70 °C.**
   Моторот е преоптоварен. Сечете со побавно темпо и оставете го моторот да се излади. Моторот е дефектен. Однесете ја пилата на контрола и/или поправка во овластениот сервис на Workers Best.

2. **Вклучената машина не функционира**
   Прекин во мрежниот приклучок. Проверете го мрежниот приклучок во однос на прекини на кабелот. Оштетен прекинувач. Однесете ја пилата на контрола и/или поправка во овластениот сервис на Workers Best.

3. **Пилата се движи многу тешко по правата линија на предметот за обработка и резот не е секаде подеднакво ист.**
   Листот на пилата е искривен или тап. Заменете го листот на пилата.

4. **Рачната кружна пила е многу бучна и не работи рамномерно.**
   Карбонските четкички се изабени. Однесете ја пилата на контрола и/или

Употребени алатки и заштита на животната средина

Алатките мора да се заменуваат доколку интензивно ги користите, или повеќе не ви се од корист. Алатките не се фрлаат со вообичаеното ѓубре од домаќинството. Наместо тоа тие можат да бидат искористени на начин кој не ја загадува животната средина.

Важни забелешки

Опасниот отпад не се фрла во Ѓубре од домаќинството

Да не се фрла во вода - Опасност по живот

Да не се фрла во оган

Собна температура најмногу 50 °C

Зелен пункт

ГАРАНЦИЈА

Гаранцијата е обезбедена во согласност со соодветните применливи државни законски гаранции / гаранциски одредби во кои е купен производот.
Не може да се издаде гаранција за штети или недостатоци кои произлегуваат од неправилна употреба на продадените производи.
Ако се појави проблем или недостаток, стапете во контакт прво со вашиот овластен дистрибутер. Вашиот овластен дистрибутер најчесто може директно да го отстрани проблемот или недостатокот.

Гаранцијата не опфаќа:

- Акумулаторски батерии
- Сите додатоци (како на пример: уреди за полнење и сл.)
- Делови што подлежат на абење (на пример: јаглени четкички, прекинувачи, кабли, заптивки и сл.)
- Несоодветна или неправилна употреба
- Неправилно пуштање во погон од страна на сопственикот или трето лице
- Поправка или замена на компоненти
- Дефекти поради неправилна употреба, при редовно абење или недостаток
- одржување и нега.
- Производи кои се користат за комерцијални, професионални цели или за изнајмување.
- Штети предизвикани од непочитување на упатството за употреба.

Вашето барање за гаранција се признава само ако:

- се приложи потврда за купувањето (датум на купување) во форма на сметка издадена на каса
- гарантниот лист е целосно пополнет
- не се направени поправки на уредот и/или замена на компоненти од трети лица
- уредот не се користел несоодветно
- нема виша сила
- ако е приложен опис на недостатокот

Одредбите на гаранцијата важат заедно со нашите услови за достава и продажба.

ЕУ изјава за усогласеност

Производител/овластен претставник: AHS GmbH
Uhlandstraße 50
A-4600 Wels
Austria

Производ: WB 65 HKS N
Workers Best Рачна кружна пила

Изјавуваме под целосна наша одговорност дека машината опишана горе ги исполнува сите услови во наведените регулативи долу врз основа на својот дизајн, конструкција, како и врз основа на нејзините верзии коишто може да се пронајдат на пазарот.
Во случај на измени на уредот, коишто не се направени со наша согласност, оваа изјава ја губи важноста. Техничката документација може да се добие кај лицето потписник.

Регулативи:

- 2014/35/EU
- 2006/42/EG
- 2014/30/EU

Стандарди:

- EN 55014-1:2017
- EN 55014-2:2015
- EN 61000-3-3:2013
- EN 61000-3-2:2014
- EN 62841-1:2015+AC:15
- EN 62841-2-5:2014

Wels, 15. 04. 2019

Klaus Estfeller, CEO
AHS GmbH, Uhlandstraße 50, A-4600 Wels, Austria

PL

SERDECZNIE GRATULUJEMY ZAKUPU RĘCZNEJ PILARKI TARCZOWEJ WORKERS BEST

Przed uruchomieniem urządzenia należy przeczytać poniższe zasady obsługi. Przestrzegać zasad bezpieczeństwa zawartych w niniejszej instrukcji obsługi.

OPIS PRODUKTU

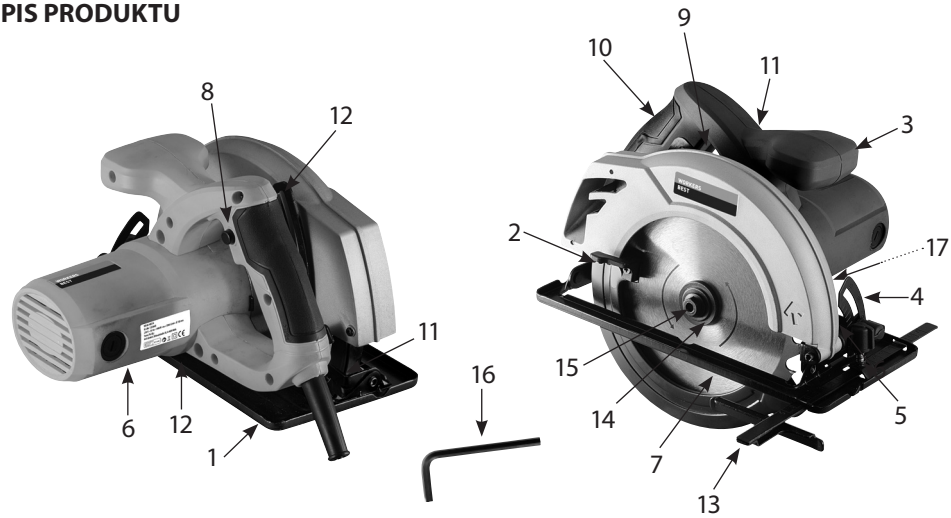

01. Płyta główna
02. Osłona wahliwa dolna
03. Uchwyt dodatkowy
04. Śruby ustalające do ustawiania kąta cięcia
05. Śruba ustalająca prowadnicy równoległej
06. Silnik
07. Tarcza pilarska
08. Przycisk bezpieczeństwa
09. Włącznik/Wyłącznik
10. Uchwyt
11. Śruba ustalająca do ustawiania głębokości cięcia
12. Podziałka głębokości cięcia
13. Prowadnica równoległa
14. Kołnierz
15. Śruba z łbem z gniazdem sześciokątnym
16. Klucz imbusowy
17. Przycisk blokady wrzeciona

Dane techniczne

Moc znamionowa 1400 W
Maks. prędkość obrotowa biegu jałowego 5500 obr./min
Maksymalna głębokość cięcia przy 90° 65 mm
Maksymalna głębokość cięcia przy 45° 44 mm
Średnica tarczy pilarskiej 185 mm
Grubość korpusu tarczy 1,51 mm
Grubość cięcia tarczy 2,40 mm
Otwór 20 mm
Poziom ciśnienia akustycznego (L_{PA}) 95 dB(A)
Otwór 20 mm
Niepewność wyznaczenia K_{PA} 3 db(A)
Poziom mocy akustycznej (L_{WA}) 106 dB(A)
Niepewność wyznaczenia K_{WA} 3 db(A)

Poziom emisji drgań:
Uchwyt a_h = 5,24 m/s^2
Niepewność wyznaczenia K = 1,5 m/s^2
Napięcie znamionowe / częstotliwość 230 V ~ 50Hz
Klasa ochronności II ⧈
Nosićochronnikisłuchu,okularyochronne,maskę przeciwpyłową i rękawice
Nie używać podczas deszczu, chronić przed wilgocią
Nie dopuszczać osób postronnych
Przeczytać instrukcję obsługi
AHS, Uhlandstraße 50, A-4600 Wels

Podany poziom emisji drgań został zmierzony w oparciu o znormalizowaną metodę pomiaru i może być używany do porównywania różnych elektronarzędzi. Może być również wykorzystany do wstępnej oceny narażenia na drgania. Rzeczywisty poziom emisji drgań w trakcie pracy może się różnić od podanej wartości w zależności od sposobu użytkowania elektronarzędzia.

Przeznaczenie urządzenia

Ręczna pilarka tarczowa jest przeznaczona do wzdłużnego cięcia drewna, materiałów drewnopodobnych i tworzyw sztucznych po linii prostej.
Urządzenie stosować wyłącznie zgodnie z jego przeznaczeniem! Każde inne zastosowane uznaje się za niezgodne z przeznaczeniem. Producent nie ponosi odpowiedzialności za wynikłe z tego obrażenia lub szkody. Odpowiedzialność spoczywa wyłącznie na użytkowniku.
Nasze urządzenia nie są przeznaczone do użytku komercyjnego lub przemysłowego. Użycie urządzenia do celów komercyjnych lub przemysłowych skutkuje utratą gwarancji.

Aby uniknąć obrażeń i szkód podczas użytkowania urządzenia należy przestrzegać pewnych zasad bezpieczeństwa. Dlatego należy dokładnie przeczytać niniejszą instrukcję obsługi/zasady bezpieczeństwa. Instrukcję zachować, aby w razie potrzeby móc znaleźć w niej potrzebne informacje. W przypadku przekazania urządzenia innym osobom, należy im wręczyć również niniejszą instrukcję/zasady bezpieczeństwa. Producent nie odpowiada za wypadki lub szkody powstałe wskutek nieprzestrzegania niniejszej instrukcji i zawartych w niej zasad bezpieczeństwa.

Ogólne zasady bezpieczeństwa podczas obsługi elektronarzędzi

OSTRZEŻENIE! Przeczytać wszystkie zasady bezpieczeństwa, instrukcje, ilustracje i dane techniczne znajdujące się na elektronarzędziu. Nieprzestrzeganie niżej wymienionych wskazówek może być przyczyną porażenia prądem elektrycznym, pożaru i/albo poważnych obrażeń ciała.

Wszystkie zasady bezpieczeństwa i instrukcje zachować na przyszłość.
Stosowane w zasadach bezpieczeństwa pojęcie „elektronarzędzie" odnosi się do elektronarzędzi zasilanych z sieci (z przewodem zasilającym) lub do elektronarzędzi zasilanych z akumulatorów (bez przewodu zasilającego).

1. Bezpieczeństwo na stanowisku pracy

a. **W miejscu pracy należy zapewnić czystość i dobre oświetlenie.** Nieporządek i niedostateczne oświetlenie miejsca pracy mogą być przyczyną wypadków.

b. **Nie używać elektronarzędzi w środowisku zagrożonym wybuchem, w którym znajdują się ciecze, gazy lub pyły o właściwościach palnych.** Elektronarzędzia wytwarzają iskry, które mogą spowodować zapłon pyłu lub oparów.

c. **Podczas używania elektronarzędzia nie pozwalać na zbliżanie się dzieci ani innych osób.** Odwrócenie uwagi może spowodować utratę kontroli nad urządzeniem.

2. Bezpieczeństwo elektryczne

a. **Wtyczka przyłączeniowa elektronarzędzia musi pasować do gniazdka sieciowego. Nie wolno w żaden sposób modyfikować wtyczki. Zabrania się używać adapterów do podłączania elektronarzędzi wyposażonych w uziemienie ochronne.** Korzystanie z oryginalnych wtyczek i odpowiednich gniazd sieciowych redukuje ryzyko porażenia prądem.

b. **Unikać kontaktu ciała z uziemionymi elementami, np. rurami, grzejnikami, piecykami i lodówkami.** Jeśli ciało użytkownika jest uziemione, istnieje podwyższone ryzyko porażenia prądem.

c. **Chronić urządzenie przed deszczem i wilgocią.** Dostanie się wody do wnętrza urządzenia zwiększa ryzyko porażenia prądem.

d. **Nie używać przewodu zasilającego niezgodnie z jego przeznaczeniem, np. do przenoszenia elektronarzędzia, zawieszania lub wyciągania za jego pomocą wtyczki z gniazda sieciowego. Chronić przewód zasilający przed wysoką temperaturą, olejem, ostrymi krawędziami oraz ruchomymi elementami urządzenia.** Uszkodzony lub splątany przewód zasilający zwiększa ryzyko porażenia prądem elektrycznym.

e. **Podczas użytkowania elektronarzędzia poza pomieszczeniami korzystać wyłącznie z przedłużaczy przeznaczonych do stosowania na zewnątrz.** Używanie przedłużacza przeznaczonego do pracy poza pomieszczeniami zmniejsza ryzyko porażenia prądem elektrycznym.

f. **Jeżeli nie da się uniknąć użytkowanie elektronarzędzia w wilgotnym środowisku, to należy zastosować wyłącznik różnicowoprądowy.** Zastosowanie wyłącznika różnicowoprądowego zmniejsza ryzyko porażenia prądem.

3. **Bezpieczeństwo ludzi**

a. **Podczas pracy z użyciem elektronarzędzia należy zachować szczególną ostrożność oraz postępować w sposób przemyślany i rozważny. Nie używać elektronarzędzia w przypadku zmęczenia ani pod wpływem narkotyków, alkoholu lub leków.** Chwila nieuwagi podczas pracy z urządzeniem może spowodować poważne obrażenia.

b. **Używaćśrodkówochronyindywidualnejizawszenosićokularyochronne.**Noszenie środków ochrony indywidualnej, np. maski przeciwpyłowej, obuwia roboczego z podeszwą antypoślizgową, kasku ochronnego lub ochronników słuchu, w zależności od rodzaju i przeznaczenia urządzenia elektrycznego, zmniejsza ryzyko obrażeń.

c. **Unikać przypadkowego uruchomienia urządzenia. Przed podłączeniem zasilania sieciowego i/albo akumulatora, przed podniesieniem lub przenoszeniem elektronarzędzia upewnić się, że jest ono wyłączone.** Przenoszenie elektronarzędzia z palcem na włączniku lub podłączenie źródła zasilania przy włączonym elektronarzędziu może doprowadzić do wypadku.

d. **Przed włączeniem elektronarzędzia usunąć wszelkie klucze i narzędzia używane do regulacji.** Narzędzie lub klucz pozostawiony w obracającym się elemencie elektronarzędzia może spowodować obrażenia ciała.

e. **Unikać nienaturalnej postawy ciała. Zawsze pamiętać o stabilnej postawie i zachowaniu równowagi.** W ten sposób można lepiej kontrolować elektronarzędzie w razie wystąpienia nieoczekiwanej sytuacji.

f. **Podczas pracy należy nosić odpowiednią odzież. Nie nosić luźnej odzieży ani biżuterii. Nie zbliżać włosów ani odzieży do ruchomych elementów urządzenia.** Luźne ubranie, biżuteria i długie włosy mogą zostać wciągnięte przez poruszające się podzespoły.

g. **Jeżeli istnieje możliwość montażu urządzeń do odsysania i wychwytywania, należy je podłączyć i używać w prawidłowy sposób.** Stosowanie urządzenia do odsysania pyłu może zmniejszyć zagrożenie związane z pyleniem podczas pracy.

h. **Nawet w przypadku dobrej znajomości elektronarzędzia, wynikającej z wielokrotnego używania, nie należy polegać na złudnym poczuciu bezpieczeństwa i nie wolno ignorować zasad bezpieczeństwa.** Brak skupienia podczas pracy może w ułamku sekundy spowodować poważne obrażenia.

4. **Eksploatacja i prawidłowe obchodzenie się z elektronarzędziem**

a. **Nie przeciążać elektronarzędzia. Używać wyłącznie elektronarzędzi przeznaczonych do wykonywanej pracy.** Dobór właściwego elektronarzędzia zapewnia wydajniejszą i bezpieczniejszą pracę w podanym zakresie mocy.

b. **Nie używać elektronarzędzi z uszkodzonym włącznikiem.** Urządzenie elektryczne, którego nie można włączyć lub wyłączyć, stanowi zagrożenie i wymaga naprawy.

c. **Przed zmianą ustawień urządzenia, wymianą narzędzia roboczego lub odłożeniem elektronarzędzia wyjąć wtyczkę z gniazda i/albo akumulator.** Zapobiega to przypadkowemu włączeniu urządzenia.

d. **Nieużywane elektronarzędzia należy przechowywać poza zasięgiem dzieci. Do użytkowania urządzenia nie wolno dopuszczać osób, które nie znają jego obsługi lub nie zapoznały się z niniejszą instrukcją.** Elektronarzędzia obsługiwane

przez osoby niedoświadczone mogą być niebezpieczne.

e. **Z elektronarzędziami i wymiennymi narzędziami roboczymi należy się obchodzić z odpowiednią starannością. Sprawdzać, czy ruchome elementy działają prawidłowo i się nie zacinają oraz czy żadna z części nie jest pęknięta lub uszkodzona w taki sposób, że ma wpływ na działanie elektronarzędzia. Przed użyciem elektronarzędzia zlecić naprawę uszkodzonych elementów.** Niewłaściwa konserwacja elektronarzędzi jest częstą przyczyną wypadków.

f. **Narzędzia tnące powinny być zawsze ostre i czyste.** Starannie utrzymywane i ostrzone narzędzia tnące rzadziej się klinują i dają się łatwiej prowadzić.

g. **Podczas korzystania z elektronarzędzi, wymiennych narzędzi roboczych itp. należy przestrzegać niniejszych zaleceń. Uwzględnić przy tym warunki pracy i specyfikę wykonywanych prac.** Używanie elektronarzędzi do zastosowań niezgodnych z ich przeznaczeniem może prowadzić do sytuacji niebezpiecznych.

h. **Uchwyty i powierzchnie chwytne utrzymywać w stanie suchym, czystym oraz wolnym od oleju i smaru.** Śliskie uchwyty i powierzchnie chwytne nie pozwalają na bezpieczną obsługę i kontrolę elektronarzędzia w nieoczekiwanych sytuacjach.

5. Serwis

a. **Naprawę elektronarzędzia powierzać wyłącznie wykwalifikowanym specjalistom, używającym tylko oryginalnych części zamiennych.** Stanowi to gwarancję zachowania bezpieczeństwa elektronarzędzia.

Wskazówki bezpieczeństwa dotyczące każdego typu pilarek

NIEBEZPIECZEŃSTWO:

a. Nie zbliżać rąk do obszaru cięcia ani do tarczy pilarskiej. Drugą ręką trzymać za dodatkowy uchwyt lub obudowę silnika.
Jeżeli obie ręce trzymają pilarkę, nie ma możliwości zranienia ich tarczą pilarską.

b. Nie trzymać obrabianego przedmiotu od spodu.
Osłona nie chroni przed dotknięciem tarczy od spodu obrabianego przedmiotu.

c. Głębokość cięcia dostosować do grubości przecinanego elementu.
Spod przecinanego elementu powinna wystawać niepełna wysokość zęba.

d. Nie trzymać przecinanego elementu w ręce ani nie opierać na nodze. Przecinany element zabezpieczyć na stabilnym podłożu.
Dokładne zamocowanie przecinanego elementu jest ważne, aby zminimalizować ryzyko zetknięcia z ciałem, zakleszczenia tarczy lub utraty kontroli nad narzędziem.

e. W trakcie wykonywania prac, podczas których narzędzie tnące mogłoby natrafić na ukryte przewody elektryczne lub dotknąć własnego kabla sieciowego, urządzenie trzymać wyłącznie za izolowane uchwyty.
Dotknięcie przewodu pod napięciem powoduje przepływ prądu również przez metalowe części urządzenia i prowadzi do porażenia elektrycznego.

f. **Podczas cięcia wzdłużnego używać prowadnicy równoległej lub prostej prowadnicy krawędziowej.**
   Poprawia to dokładność cięcia i zmniejsza tendencję tarczy do zakleszczania.
g. **Używać tarcz pilarskich o właściwych rozmiarach zewnętrznych z otworem pasującym do mocowania (np. gwiazdowym lub okrągłym).**
   Tarcze pilarskie, które nie pasują do elementów mocujących pilarki, obracają się niestabilnie i prowadzą do utraty kontroli nad urządzeniem. Używać wyłącznie zalecanych tarcz pilarskich.
h. **Nie używać uszkodzonych ani nieodpowiednich podkładek lub śrub do mocowania tarcz pilarskich.**
   Podkładki i śruby do mocowania tarczy zostały skonstruowane specjalnie do tej pilarki w celu zapewnienia optymalnej wydajności i bezpieczeństwa eksploatacyjnego.

Pozostałe wskazówki bezpieczeństwa dotyczące każdego typu pilarek

Przyczyny i unikanie odrzutu:
- Odrzut jest nagłą reakcją spowodowaną zakleszczeniem, zablokowaniem lub niewłaściwym ustawieniem tarczy pilarskiej, w wyniku której pilarka w sposób niekontrolowany odskakuje od obrabianego przedmiotu i porusza się w kierunku operatora.
- Jeżeli tarcza pilarki zablokuje się lub zakleszczy w zamykającym się rzazie, siła silnika powoduje odrzucenie pilarki w kierunku operatora.
- W przypadku skrzywienia lub niewłaściwego ustawienia tarczy w rzazie, zęby tylnej krawędzi tarczy mogą zahaczyć o powierzchnię obrabianego elementu, w wyniku czego tarcza zostanie wyrzucona z rzazu, a pilarka może odskoczyć w kierunku operatora.

Odrzut jest konsekwencją niewłaściwego lub błędnego używania pilarki. Podjęcie stosownych środków ostrożności pozwala zapobiec temu zjawisku.

a. **Trzymać pilarkę mocno obiema rękami i utrzymywać ręce w takim położeniu, aby mogły zamortyzować siłę odrzutu. Stać zawsze z boku tarczy pilarskiej. Tarcza pilarska nigdy nie może znajdować się w jednej linii z ciałem operatora.**
   W przypadku odrzutu pilarka może odskoczyć do tyłu, jednak obsługująca ją osoba opanuje siłę odrzutu, jeżeli zostaną podjęte odpowiednie środki ostrożności.
b. **W przypadku zakleszczenia się tarczy pilarskiej lub zamierzonego przerwania cięcia z innego powodu zwolnić przycisk włącznika/wyłącznika i spokojnie przytrzymać pilarkę w obrabianym elemencie do całkowitego zatrzymania tarczy. Nie wyciągać pilarki i nie wycofywać jej z obrabianego elementu, dopóki obraca się tarcza pilarska, gdyż może to spowodować odrzut.**
   Zlokalizować przyczynę zakleszczania tarczy pilarskiej i usunąć ją za pomocą odpowiednich środków.

c. **Włączając ponownie pilarkę tkwiącą w obrabianym elemencie, wycentrować tarczę pilarską w rzazie i sprawdzić, czy zęby tnące nie są wczepione w obrabiany element.**
Przy próbie ponownego włączenia zakleszczona tarcza może odskoczyć z obrabianego elementu lub spowodować odrzut.

d. **Duże płyty należy podpierać, aby zmniejszyć ryzyko odrzutu na skutek zakleszczenia tarczy pilarskiej.**
Duże płyty mogą się wyginać pod własnym ciężarem. Płyty podpierać z obu stron - zarówno w pobliżu rzazu jak i przy krawędzi.

e. **Nie używać tępych ani uszkodzonych tarcz pilarskich.**
Tarcze pilarskie ze stępionymi lub źle ustawionymi zębami pozostawiają zbyt ciasny rzaz, powodując zwiększone tarcie, zakleszczanie się tarczy pilarskiej i odrzut.

f. **Przed rozpoczęciem piłowania dokręcić elementy regulujące głębokość i kąt piłowania.**
Jeżeli podczas piłowania ustawienia te się zmienią, tarcza pilarska może się zakleszczyć i może dojść do odrzutu.

g. **Zachować szczególną ostrożność wykonując cięcia wgłębne w nieprzejrzystych obiektach, np. w ścianie.**
Tarcza pilarska zagłębiająca się podczas piłowania może zablokować się na niewidocznych elementach i spowodować odrzut.

h. **Przed każdym użyciem sprawdzić, czy dolna osłona poprawnie się zamyka. Nie wolno używać pilarki, jeżeli osłona nie porusza się swobodnie i nie zamyka się natychmiast. Nie blokować ani nie podwiązywać dolnej osłony w pozycji otwartej.**
Jeżeli pilarka upadnie przypadkiem na podłogę, dolna osłona może się skrzywić. Przesuwając dźwignię otworzyć dolną osłonę i sprawdzić, czy osłona swobodnie się porusza i czy pod żadnym kątem oraz przy żadnej głębokości cięcia nie dotyka tarczy ani żadnych innych elementów.

i. **Sprawdzić działanie sprężyny dolnej osłony. Jeżeli dolna osłona i sprężyna nie działają poprawnie, przekazać urządzenie do konserwacji.**
Uszkodzone części, lepkie osady oraz nagromadzone wióry spowalniają działanie dolnej osłony.

j. **Dolną osłonę wolno otwierać ręcznie tylko przy wykonywaniu cięć specjalnych, na przykład cięć wgłębnych lub cięć wykonywanych pod kątem. Otworzyć dolną osłonę przeznaczoną do tego dźwignią i zwolnić, gdy tarcza pilarska zagłębi się w obrabianym elemencie.**
Przy wszystkich innych pracach pilarskich dolna osłona musi funkcjonować automatycznie.

k. **Nie odkładać pilarki na stół warsztatowy ani na podłogę, jeżeli dolna osłona nie zasłania tarczy pilarskiej.**
Nieosłonięta, obracająca się jeszcze bezwładnie tarcza może poruszać pilarkę w kierunku przeciwnym do kierunku cięcia i piłować wszystko, co napotka na swojej drodze. Pamiętać o czasie ruchu bezwładnego wyłączonej pilarki.

Montaż
Wyjąć urządzenie z opakowania. Przed montażem **nie** podłączać urządzenia do prądu. Dotyczy to również wszystkich czynności nastawczych.

Ustawianie głębokości cięcia
Odkręcić śrubę ustalającą do ustawiania głębokości cięcia (11) znajdującą się z tyłu pilarki. Przytrzymać płytę główną (1) i ciągnąc za uchwyt (10) unieść do góry część pilarki z silnikiem (6). Ustawić wymaganą głębokość cięcia i zablokować w tej pozycji za pomocą śruby ustalającej (11). Głębokość cięcia powinna być 3 mm większa od grubości przecinanego elementu.

Ustawianie prowadnicy równoległej
Pilarka tarczowa jest wyposażona w prowadnicę równoległą (13). Umożliwia ona cięcie po linii prostej, równolegle do krawędzi obrabianego elementu. W przedniej części płyty głównej (1) znajdują się wycięcia, do których można wprowadzić z boku prowadnicę równoległą (13). Wsunąć prowadnicę (13) na głębokość odpowiadającą wymaganej odległości od tarczy pilarskiej. Zablokować pozycję ustawienia dokręcając śrubę ustalającą (5).

Ustawianie kąta cięcia
Za pomocą ręcznej pilarki tarczowej można wykonywać cięcia pod kątem sięgającym 45°. Odkręcić obie śruby ustalające (4). Ustawić pilarkę pod wymaganym kątem na podziałce nachylenia. Zablokować pozycję ustawienia dokręcając obie śruby ustalające (4).

Wymiana tarczy pilarskiej (7)
Nosić rękawice, aby uniknąć skaleczenia! Nacisnąć przycisk blokady wrzeciona (17) i obracać tarczą pilarską aż do momentu, gdy przycisk blokady wrzeciona pozostanie wciśnięty. Blokada wrzeciona może być uruchamiana tylko wtedy, gdy tarcza pilarska jest nieruchoma. Przytrzymać wciśnięty przycisk blokady wrzeciona (17) i poluzować śrubę z łbem sześciokątnym (15), obracając klucz imbusowy (16) w kierunku przeciwnym do ruchu wskazówek zegara. Odsunąć osłonę wahliwą dolną (2). Zdjąć śrubę z łbem sześciokątnym (15), kołnierz (14) i tarczę pilarską (7). Przed założeniem nowej tarczy sprawdzić prawidłowy kierunek obrotów. Jest on oznaczony strzałkami, zarówno na pilarce jak i na tarczy pilarskiej (7). Strzałki muszą wskazywać ten sam kierunek. Po założeniu tarczy (7) na kołnierz wewnętrzny zwrócić uwagę, aby płaska strona kołnierza zewnętrznego (14) (wyobleniem na zewnątrz) ponownie zaszła na napęd wrzeciona. Nacisnąć i przytrzymać przycisk blokady wrzeciona (17) i dokręcić śrubę z łbem sześciokątnym (15), obracając klucz imbusowy (16).

Praca z użyciem ręcznej pilarki tarczowej
Do pilarki wolno używać wyłącznie tarcz pilarskich przeznaczonych do obróbki drewna! Nie używać tarcz pilarskich przeznaczonych do cięcia kamieni lub metalu! Za pomocą ołówka lub innego pisaka wykreślić na obrabianym elemencie linię przyszłego cięcia. W celu włączenia urządzenia wcisnąć przycisk bezpieczeństwa (8) i następnie włącznik/wyłącznik (9). W celu wyłączenia urządzenia zwolnić włącznik/wyłącznik (9). Podczas pracy mocno trzymać pilarkę obiema rękami! Włączyć urządzenie przed przyłożeniem pilarki do obrabianego elementu. Prowadzić pilarkę nie wywierając dodatkowego

nacisku i pozwalając, aby tarcza pilarki posuwała się bez pośpiechu po linii cięcia.
Uwaga: nie używać tarcz szlifierskich!

Konserwacja i czyszczenie
Przeciążenie
Podczas cięcia nie wywierać zbyt silnego nacisku. Nadmierny nacisk zmniejsza prędkość pracy urządzenia i powoduje intensywny wzrost zapotrzebowania na moc. Prowadzi to do przeciążenia, co może spowodować uszkodzenie silnika. Jeżeli urządzenie zrobi się zbyt gorące, pozostawić je włączone przez 2 minuty bez obciążenia, a następnie zrobić przerwę. Czyścić urządzenie za pomocą czystej ściereczki i pędzelka. Nie używać rozpuszczalników. Nie dopuszczać do zatkania szczelin wentylacyjnych!

Odpylacz
Wyrzut wiórów pilarki tarczowej jest przystosowany do podłączenia adaptera odpylacza. Podczas używania pilarki tarczowej zalecamy podłączać odkurzacz przemysłowy. W przypadku długotrwałej obróbki drewna podłączyć elektronarzędzie do odpowiedniej zewnętrznej instalacji wyciągowej do odciągu wiórów.

Podczas pracy nosić odpowiednie i sprawdzone ochronniki słuchu oraz maskę przeciwpyłową!
Zalecany nominalny czas pracy: maksymalnie 20 minut przy trwałym obciążeniu.
Przerwa po cyklu pracy ciągłej: 5-10 minut.

USTERKI
Jeżeli pilarka tarczowa nie pracuje prawidłowo, zapoznać się z opisanymi poniżej możliwymi przyczynami i odpowiednimi rozwiązaniami problemów.

1. **Silnik elektryczny nagrzewa się do temperatury przekraczającej 70°C.**
   Przeciążenie silnika. Zwolnić tempo piłowania, aby umożliwić ostygnięcie silnika. Uszkodzony silnik. Oddać pilarkę do sprawdzenia i/lub naprawy w autoryzowanym punkcie sprzedaży Workers Best.

2. **Mimo włączenia urządzenie nie działa**
   Przerwane zasilanie sieciowe. Sprawdzić przyłącze sieciowe pod kątem ewentualnego pęknięcia kabla. Uszkodzenie włącznika. Oddać pilarkę do sprawdzenia i/lub naprawy w autoryzowanym punkcie sprzedaży Workers Best.

3. **Opór przy przesuwaniu pilarki po linii prostej wzdłuż obrabianego elementu i nieregularny rzaz.**
   Skrzywiona lub stępiona tarcza pilarska. Wymienić tarczę.

4. **Bardzo głośna i/lub bardzo nieregularna praca pilarki tarczowej.**
   Wytarte szczotki węglowe. Oddać pilarkę do sprawdzenia i/lub naprawy w autoryzowanym punkcie sprzedaży Workers Best.

Zużyte narzędzia a ochrona środowiska

Jeśli pewnego dnia narzędzie będzie tak zużyte, że nie będzie się nadawało do dalszego użytku i trzeba je będzie wymienić albo nie będą już Państwo mieli dla niego zastosowania, warto pomyśleć o ochronie środowiska. Narzędzia nie są zwykłymi odpadami domowymi i dlatego należy się z nimi obchodzić w szczególny sposób. Można je poddaćrecyklingowi w sposób przyjazny dla środowiska.

Ważne wskazówki

Nie utylizować odpadów specjalnych jak zwykłych odpadów domowych

Temperatura otoczenia maksymalnie 50 °C

Nie wrzucać do wody zagrożenie życia

Zielony Punkt

Nie wrzucać do ognia

GWARANCJA

Świadczenie gwarancyjne regulują aktualne przepisy dotyczące gwarancji/rękojmi, które obowiązują w kraju nabycia produktu.
Gwarancja nie obejmuje szkód lub usterek powstałych wskutek niewłaściwego użytkowania zakupionego produktu.
W przypadku wystąpienia problemu lub usterki należy najpierw skontaktować się z autoryzowanym dystrybutorem. Autoryzowany dystrybutor najczęściej jest w stanie usunąć problem lub usterkę.

Gwarancją nie są objęte:

- Akumulatory
- Wszelkiego rodzaju osprzęt (jak np.: ładowarki itp.)
- Części zużywalne (np.: szczotki węglowe, przełączniki, kable, uszczelki itp.)
- Nieodpowiednie lub nieprawidłowe użytkowanie
- Niewłaściwe uruchomienie przez właściciela lub osobę trzecią
- Naprawa lub wymiana elementów
- Usterki wynikające z niewłaściwego użytkowania, normalnego zużycia lub niedostatecznej
- konserwacji i dbałości.
- Produkty używane w celach komercyjnych, zawodowych lub do wynajmowania.
- Szkody powstałe wskutek nieprzestrzegania instrukcji obsługi.

Warunki uznania zgłoszenia gwarancyjnego:

- Przedłożenie dowodu zakupu (data zakupu) w postaci paragonu
- Wypełniona karta gwarancyjna
- Urządzenie nie było naprawiane przez osoby trzecie i/lub nie zostały w nim wymienione żadne części
- Urządzenie nie było niewłaściwie użytkowane
- Nie stwierdzono działania siły wyższej
- Przekazanie opisu wady

Postanowienia gwarancyjne obowiązują w połączeniu z naszymi warunkami dostaw i sprzedaży.

Deklaracja zgodności UE

Producent / pełnomocnik:

AHS GmbH
Uhlandstraße 50
A-4600 Wels
Austria

Produkt:

WB 65 HKS N
Workers Best Pilarka tarczowa ręczna

Niniejszym oświadczamy na naszą wyłączną odpowiedzialność, że ze względu na projekt i konstrukcję opisane powyżej maszyny oraz wprowadzane przez nas do obrotu wersje tych maszyn spełniają wszystkie wymogi wymienionych poniżej dyrektyw, z uwzględnieniem norm wymienionych poniżej.
Niniejsza deklaracja traci ważność, jeżeli bez uzgodnienia z nami produkty zostaną poddane jakimkolwiek modyfikacjom. Dokumentacja techniczna jest dostępna w siedzibie sygnatariusza.

Dyrektywy:

- 2014/35/EU
- 2006/42/EG
- 2014/30/EU

Normy:

- EN 55014-1:2017
- EN 55014-2:2015
- EN 61000-3-3:2013
- EN 61000-3-2:2014
- EN 62841-1:2015+AC:15
- EN 62841-2-5:2014

Wels, 15. 04. 2019

Klaus Estfeller, CEO
AHS GmbH, Uhlandstraße 50, A-4600 Wels, Austria

RO

VĂ FELICITĂM CĂ AŢI CUMPĂRAT WORKERS BEST DISC FERĂ-STRĂU CIRCULAR MANUAL

Vă rugăm să citiţi înainte de punerea în funcţiune următoarele instrucţiuni de operare. Vă rugăm să respectaţi indicaţiile de siguranţă din acest ghid de operare.

DESCRIEREA PRODUSULUI

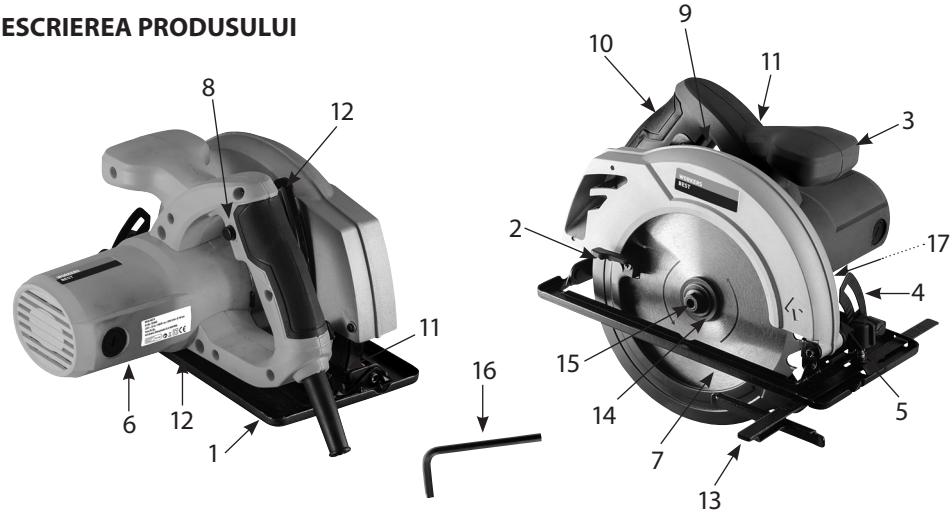

01. Talpă-suport
02. Dispozitiv de protecţie
03. Al doilea mâner
04. Şurub de fixare pentru reglajul tăierii înclinate
05. Şurub de fixare pentru limitator paralel
06. Motor
07. Disc de tăiat
08. Buton de protecţie
09. Comutator pornit-oprit
10. Mâner
11. Şurub de fixare pentru reglajul adâncimii tăierii
12. Scară de adâncime a tăierii
13. Limitator paralel
14. Flanşă
15. Şurub cu cap cilindric şi locaş Inbus
16. Cheie Inbus
17. Tasta dispozitivului de blocare a axului

Date tehnice:

Putere nominală 1400 W
Turaţia max. la mers în gol 5500 rot/min
Adâncimea de tăiere max. la 90° 65 mm
Adâncimea de tăiere max. la 45° 44 mm
Diametrul lamei ferăstrăului 185 mm
Grosimea lamei ferăstrăului la trunchi 1,51 mm
Grosimea de tăiere a lamei ferăstrăului 2,40 mm
Orificiul 20 mm
Nivelul presiunii acustice (L_{PA}) 95 dB(A)
Factorul de insecuritate K_{PA} 3 db(A)
Nivelul puterii acustice (L_{WA}) 106 dB(A)
Factorul de insecuritate K_{WA} 3 db(A)

Valoarea emisiilor de vibraţii:
Mâner a_h = 5,24 m/s^2
Factorul de insecuritate K = 1,5 m/s^2
Tensiune nominală/frecvenţă 230 V ~50Hz
Clasa de protecţie II ⧈
Purtaţi echipament de protecţie auditivă, ochelari de protecţie, apărătoare anti-praf şi mânuşi
Nu utilizaţi aparatul în condiţii de ploaie, protejaţi-l de umiditate
Ţineţi alte persoane la distanţă
Citiţi instrucţiunile de utilizare
AHS, Uhlandstraße 50, A-4600 Wels

Valoarea indicată a emisiilor de vibraţii a fost măsurată după un procedeu de verificare normat şi poate fi utilizată pentru compararea unei unelte electrice cu alta. Ea poate fi utilizată şi pentru o apreciere iniţială a expunerii. Valoarea emisiilor de vibraţii poate să difere de valoarea indicată în folosirea efectivă, în funcţie de modalitatea de utilizare a acesteia.

Utilizarea conformă cu destinaţia

Ferăstrăul circular manual este adecvat pentru tăieturi drepte în lemn, materiale asemănătoare lemnului şi materiale plastice.
Utilizaţi această maşină numai în conformitate cu destinaţia sa! Orice utilizare care depăşeşte acest cadru este considerată neconformă cu destinaţia. Pentru vătămări de orice fel rezultate din aceste situaţii, nu producătorul este responsabil, ci utilizatorul.
Aparatele noastre nu sunt concepute pentru utilizare în domeniul meşteşugăresc, de industrie mică sau industrie mare. Dacă aparatul este utilizat în cadrul unor activităţi meşteşugăreşti, de industrie mică sau industrie mare, garanţia îşi pierde valabilitatea.

Pe parcursul utilizării aparatelor este necesară respectarea unor prevederi de securitate, pentru a evita vătămările şi daunele. Citiţi de aceea, cu atenţie Instrucţiunile de folosire/Indicaţii de securitate. Păsatraţi-le într-un loc sigur, pentru a putea avea acces în permanenţă la aceste informaţii. În cazul în care predaţi aparatul unei alte persoane, oferiţi-le acestora şi Instrucţiunile de folosire/Indicaţiile de securitate. Nu ne asumăm nici o răspundere pentru accidente sau deteriorări ce apar ca urmare a nerespectării instrucţiunilor de folosire şi a indicaţiilor de securitate.

ndicații generale de siguranță pentru unelte electrice

AVERTIZARE! Citiți toate indicațiile de siguranță, instrucțiunile, ilustrațiile și datele tehnice cu care este prevăzută această unealtă electrică. Neglijențele în respectarea următoarelor instrucțiuni pot provoca electrocutări, incendii și/sau accidentări grave**.**

Păstrați pentru viitor toate instrucțiunile de siguranță.
Noțiunea „unealtă electrică", utilizată în indicațiile de siguranță, face referire la uneltele electrice alimentate de la rețea (cu cablu de alimentare) sau la uneltele electrice alimentate prin acumulatori (fără cablu de alimentare).

1. Siguranța la locul de muncă

a. **Păstrați ordinea și buna iluminare în zona de lucru.** Dezordinea și iluminatul insuficient în zona de lucru pot provoca accidente.

b. **Nu lucrați cu unealta electrică în medii cu pericol de explozie, în care se află lichide, gaze sau pulberi inflamabile.** Uneltele electrice generează scântei care pot aprinde pulberile sau vaporii.

c. **Țineți la distanță copiii și alte persoane în timpul folosirii uneltei electrice.** În cazul distragerii atenției, puteți pierde controlul asupra aparatului.

2. Siguranța electrică

a. **Fișa de racord a uneltei electrice trebuie să se potrivească cu priza. Orice modificare a fișei este interzisă. Nu utilizați niciun fel de fișe adaptoare împreună cu uneltele electrice împământate.** Fișele fără modificări și prizele adecvate diminuează riscul de electrocutare.

b. **Evitați contactul corpului cu suprafețele legate la pământ, cum ar fi țevile, sistemele de încălzire, plitele și frigiderele.** Riscul de electrocutare este foarte ridicat atunci când corpul dvs. este în contact cu dispozitivele de împământare.

c. **Feriți aparatul de influența ploii sau a umidității.** Pătrunderea apei în aparatul electric duce la creșterea riscului de electrocutare.

d. **Nu folosiți cablul de conectare în alte scopuri, cum ar fi transportarea uneltei electrice, suspendarea acesteia sau pentru a trage fișa din priză. Țineți cablul de conectare la distanță de căldură puternică, ulei, muchii ascuțite sau piese mobile.** Cablurile de conectare deteriorate sau înfășurate duc la creșterea riscului de electrocutare.

e. **Dacă lucrați cu unealta electrică în aer liber, utilizați numai cabluri prelungitoare care au fost avizate și pentru exterior.** Folosirea unui cablu prelungitor adecvat pentru lucrul în aer liber diminuează riscul de electrocutare.

f. **Dacă utilizarea uneltei electrice într-o zonă cu umiditate nu poate fi evitată, utilizați un disjunctor.** Utilizarea unui disjunctor diminuează riscul unei electrocutări.

3. Siguranța persoanelor

a. **Ridicați nivelul de atenție, concentrați-vă la fiecare operațiune efectuată și procedați în mod rațional în timpul lucrului cu unealta electrică. Nu folosiți**

aparatul, dacă sunteți obosit sau vă aflați sub influența drogurilor, alcoolului sau a medicamentelor. Un moment de neatenție în folosirea aparatului poate duce la accidentări serioase.

b. **Purtați echipament de protecție personal și utilizați întotdeauna ochelari de protecție.** Purtarea echipamentului de protecție personal, cum ar fi masca anti-praf, încălțămintea de protecție aderentă, casca de protecție sau echipamentul de protecție auditivă, în funcție de utilizarea uneltei electrice, diminuează riscul de accidentări.

c. **Evitați punerea involuntară în funcțiune. Asigurați-vă că unealta electrică este oprită înainte de conectarea la alimentarea cu curent și/sau la acumulator, ridicarea sau transportarea acesteia.** Dacă aveți degetul pe comutator atunci când transportați unealta electrică sau dacă racordați unealta electrică în stare conectată la priza de alimentare, există posibilitatea producerii de accidente.

d. **Îndepărtați uneltele de reglaj sau cheile înainte de a porni unealta electrică.** O unealtă sau o cheie care se află într-o piesă rotativă a uneltei electrice poate duce la accidentări.

e. **Evitați poziția nefirească a corpului. Asigurați-vă o poziție stabilă și mențineți-vă în permanență echilibrul.** În acest fel, puteți controla mai bine unealta electrică în situații neprevăzute.

f. **Purtați îmbrăcăminte adecvată. Nu purtați îmbrăcăminte largă sau bijuterii. Țineți la distanță părul, îmbrăcămintea și mănușile față de piesele mobile.** Îmbrăcămintea largă, bijuteriile sau părul lung pot fi angrenate de piesele mobile.

g. **Atunci când se pot monta echipamente de aspirare sau colectare a prafului, acestea trebuie conectate și utilizate corect.** Utilizarea unui aspirator de praf poate diminua pericolele provocate de praf.

h. **Nu vă bazați pe un sentiment fals de siguranță și nu neglijați regulile de siguranță pentru unelte electrice, inclusiv atunci când sunteți familiarizat cu unealta electrică după mai multe întrebuințări.** Acțiunile efectuate fără atenție pot duce la accidentări grave în câteva fracțiuni de secundă.

4. Utilizarea și întreținerea uneltelor electrice

a. **Nu suprasolicitați unealta electrică. Utilizați unealta electrică destinată lucrării dvs.** Cu unealta electrică adecvată, veți lucra mai bine și mai sigur în intervalul de putere indicat.

b. **Nu folosiți o unealtă electrică, dacă are comutatorul defect.** O unealtă electrică ce nu mai permite conectarea sau deconectarea reprezintă o sursă de pericol și trebuie să fie reparată.

c. **Scoateți fișa din priză și/sau îndepărtați acumulatorul detașabil înainte de a efectua reglaje la aparat, de a schimba piese ale uneltei de inserare sau de a depune unealta electrică în afara zonei de lucru.** Această măsură de precauție împiedică pornirea involuntară a aparatului.

d. **Păstrați uneltele electrice în afara razei de acces a copiilor, atunci când nu le folosiți. Nu permiteți folosirea aparatului de către persoane care nu sunt familiarizate cu acesta sau care nu au citit instrucțiunile de față.** Uneltele electrice reprezintă o sursă de pericol, dacă sunt folosite de persoane fără experiență.

e. **Îngrijiți cu atenție uneltele electrice și unealta de inserare. Controlați dacă**

piesele mobile funcționează impecabil și nu se blochează, precum și dacă există piese sparte sau deteriorate care influențează negativ funcționarea aparatului. Încredințați spre reparație piesele deteriorate înainte de utilizarea uneltei electrice. Multe accidente sunt cauzate de întreținerea insuficientă a uneltelor electrice.

f. **Mențineţi uneltele de tăiat în stare ascuțită și curată.** Uneltele de tăiat îngrijite cu atenție și având muchii de tăiere ascuțite se blochează mai puțin și sunt ușor de dirijat.

g. **Utilizați uneltele electrice, uneltele de inserare ș.a.m.d. conform acestor instrucțiuni. Luați în considerare condițiile de lucru și activitatea care urmează să se desfășoare.** Folosirea uneltelor electrice pentru aplicații care nu sunt prevăzute poate duce la apariția de situații periculoase.

h. **Păstrați mânerele și zonele mânerelor în stare uscată, curată și fără urme de ulei și grăsimi.** Mânerele și zonele mânerelor alunecoase nu permit operarea și controlul sigure ale uneltei electrice în situații neprevăzute.

5. Service

a. **Încredințați repararea uneltei electrice numai personalului de specialitate calificat și numai în condițiile utilizării pieselor de schimb originale.** În acest fel, securitatea uneltei electrice va fi garantată.

Indicații privind securitatea pentru toate ferăstraiele

PERICOL:

a. Nu întindeţi mâinile în zona de tăiere şi a lamei ferăstrăului. Cu a doua mână țineți mânerul suplimentar sau carcasa motorului.
Dacă ţineţi ferăstrăul circular cu ambele mâini, lama ferăstrăului nu le poate vătăma.

b. Nu interveniţi niciodată sub piesa de prelucrat.
Scutul de protecţie nu vă poate proteja de lama ferăstrăului sub piesa de prelucrat.

c. Adaptaţi adâncimea de tăiere grosimii piesei de prelucrat.
Trebuie să fie vizibil mai puţin de o înălţime completă a dintelui sub piesa de prelucrat.

d. Nu țineți niciodată piesa de prelucrat în mână sau pe picior. Asiguraţi piesa de prelucrat pe o suprafață de susținere stabilă.
Este important să fixaţi bine piesa de prelucrat pentru a minimiza pericolul de contact corporal, blocarea lamei ferăstrăului sau pierderea controlului.

e. Prindeţi aparatul numai de suprafețele de prindere izolate când efectuaţi lucrări unde scula de tăiere poate atinge linii electrice curbate sau propriul cablu al aparatului.
Contactul cu un conductor sub tensiune poate pune şi piesele metalice ale aparatului sub tensiune şi duce la electrocutare.

f. **La tăierea longitudinală utilizaţi întotdeauna un opritor sau un ghidaj drept pe muchie.**
   Acest lucru îmbunătăţeşte precizia tăierii şi diminuează posibilitatea de blocare a lamei ferăstrăului.
g. **Utilizaţi întotdeauna lame de ferăstrău de mărimi corespunzătoare şi cu orificiu de preluare adecvat (de ex. în formă de stea sau rotund).**
   Lamele de ferăstrău care nu se potrivesc cu piesele de montaj, funcţionează neuniform şi duc la pierderea controlului. Utilizaţi numai lame de ferăstrău recomandate.
h. **Nu utilizaţi niciodată şaibe sau şuruburi deteriorate sau nepotrivite pentru lama ferăstrăului.**
   Şaibele şi şuruburile pentru lama ferăstrăului au fost construite special pentru ferăstrăul dumneavoastră, în scopul randamentului optim şi a siguranţei la utilizare.

Alte indicații privind securitatea pentru toate ferăstraiele

Cauza şi evitarea unui recul:
- un recul este reacţia bruscă a unei lame de ferăstrău agăţate, blocate sau aliniate greşit care duce la ridicarea ferăstrăului necontrolat şi se îndreaptă din piesa de prelucrat în direcţia utilizatorului.
- dacă lama ferăstrăului se agaţă sau se înţepeneşte în fanta de tăiere care se închide, atunci aceasta se blochează şi puterea motorului respinge aparatul în direcţia utilizatorului.
- dacă lama ferăstrăului este răsucită sau aliniată greşit în tăietură, atunci dinţii muchiei posterioare a lamei se pot agăţa de suprafaţa piesei de prelucrat, fapt ce scoate lama ferăstrăului din tăietură şi ferăstrăul este respins în direcţia utilizatorului.

Un recul este urmarea unei utilizări greşite sau defectuoase a ferăstrăului. Prin măsuri de precauţie corespunzătoare, după cum este descris mai jos, acesta poate fi evitat.

a. **Prindeți ferăstrăul cu ambele mâini şi aduceți brațele într-o poziție în care puteți rezista forțelor reculului. Plasați-vă întotdeauna în lateralul lamei ferăstrăului, nu poziționați niciodată lama ferăstrăului în linie cu corpul dumneavoastră.**
   În cazul unui recul, ferăstrăul circular poate fi respins spre înapoi, totuşi utilizatorul poate stăpâni forţele reculului dacă sunt întreprinse măsurile corespunzătoare.
b. **În cazul în care lama ferăstrăului se blochează sau tăierea este întreruptă dintr-un alt motiv, eliberați comutatorul Pornit-Oprit şi mențineți ferăstrăul în repaus în piesa de prelucrat până când lama ferăstrăului se opreşte complet. Nu încercați niciodată să scoateți sau să trageți spre înapoi ferăstrăul din piesa de prelucrat cât timp lama ferăstrăului se mişcă; în caz contrar poate avea loc un recul.**
   Identificaţi cauza blocării lamei ferăstrăului şi îndepărtaţi-o prin măsuri corespunzătoare.

c. **Dacă doriţi să porniţi din nou un ferăstrău poziţionat în piesa de prelucrat, centraţi lama ferăstrăului în fanta de tăiere şi verificaţi ca dinţii de tăiere să nu fie agăţaţi de piesa de prelucrat.**
Dacă lama ferăstrăului se blochează, aceasta poate ieşi din piesa de prelucrat sau poate provoca un recul când ferăstrăul este repornit.

d. **Sprijiniţi plăcile mari pentru a diminua riscul unui recul datorită blocării lamei ferăstrăului.**
Plăcile mari se pot îndoi datorită propriei greutăţi. Plăcile trebuie sprijinite pe ambele părţi, atât în apropierea fantei de tăiere cât şi pe margine.

e. **Nu utilizaţi lame de ferăstrău tocite sau deteriorate.**
Lamele de ferăstrău cu dinţii tociţi sau aliniaţi greşit provoacă, din cauza unei fante de tăiere prea înguste, fricţiune înaltă, blocarea lamei ferăstrăului şi recul.

f. **Înainte de tăiere, strângeţi reglajele adâncimii de tăiere şi ale unghiului de tăiere.**
Dacă reglajele se modifică în timpul tăierii, lama ferăstrăului se poate bloca şi duce la apariţia reculului.

g. **Atenţie când efectuaţi o „tăiere de imersie" într-o zonă îndoită, de ex. un perete aflat sub tensiune.**
Lama ferăstrăului aflată în imersie se poate bloca la tăierea obiectelor îndoite şi provoacă un recul.

h. **Înainte de fiecare utilizare, verificaţi dacă scutul inferior de protecţie se închide impecabil. Nu utilizaţi ferăstraiele dacă scutul inferior de protecţie nu se mişcă liber şi dacă nu se închide imediat. Nu blocaţi sau legaţi niciodată scutul inferior de protecţie în poziţia deschisă.**
Dacă ferăstrăul cade involuntar pe sol, scutul inferior de protecţie se poate îndoi. Deschideţi scutul de protecţie cu pârghia de retragere, asiguraţi-vă că se mişcă liber şi că la niciun unghi de tăiere sau adâncime de tăiere nu atinge lama ferăstrăului sau alte piese.

i. **Verificaţi funcţionarea arcului pentru scutul inferior de protecţie. Înainte de utilizare întreţineţi aparatul dacă scutul inferior de protecţie sau arcul nu lucrează impecabil.**
Piesele deteriorate, depunerile lipicioase sau acumulările de aşchii duc la funcţionarea întârziată a scutului de protecţie.

j. **Deschideţi scutul inferior de protecţie manual numai în cazul tăieturilor speciale, ca de ex. „tăieturi de imersie şi unghiulare". Deschideţi scutul inferior de protecţie cu pârghia de retragere şi eliberaţi-l imediat ce lama ferăstrăului a pătruns în piesa de prelucrat.**
La toate celelalte lucrări de tăiere scutul inferior de protecţie trebuie să lucreze automat.

k. **Nu aşezaţi ferăstrăul pe bancul de lucru sau pe sol fără ca scutul inferior de protecţie să acopere lama ferăstrăului.**
O lamă a ferăstrăului neprotejată, care se mişcă din inerţie, se va deplasa în sens opus direcţiei de tăiere şi taie tot ce este în cale. Atenţie la timpul de funcţionare inerţială al ferăstrăului.

Montaj
Scoateţi instrumentul electric din ambalaj. Nu-l porniţi înainte de a fi racordat la reţeaua electrică. Acest lucru este valabil pentru toate reglajele.

Reglajul adâncimii tăieturii
Deşurubaţi şurubul de fixare (11) pentru reglajul adâncimii tăieturii în partea de spate a ferăstrăului. Ţineţi bine talpa-suport (1) şi trageţi în sus motorul (6) de mâner (10). Reglaţi adâncimea dorită de tăiere şi fixaţi-o cu ajutorul şurubului de fixare (11). Adâncimea tăierii ar trebui să fie cu 3 mm mai mare decât grosimea piesei prelucrate.

Reglajul limitatorului paralel
Discul ferăstrău circular al dvs. este prevăzut cu un limitator paralel (13). Cu ajutorul acestuia este posibilă tăierea dreaptă paralel cu muchia piesei prelucrate. În partea de faţă a tălpii-suport (1) se află deschizături în care poate fi pus lateral limitatorul paralel (13). Fixaţi limitatorul (13) la distanţa dorită faţă de discul de tăiat. Fixaţi reglajul cu şurubul de fixat. (5).

Reglarea îmbinării de colţ
Cu ferăstrăul circular manual puteţi efectua tăieturi pentru îmbinări de colţ până la 45°. Slăbiţi cele două şuruburi de fixare (4). Aduceţi ferăstrăul circular manual la reglajul unghiular dorit pe scala pentru îmbinări de colţ. Fixaţi reglajul cu cele două şuruburi de fixare (4).

Schimbarea pânzei de fierăstrău (7)
Protejaţi-vă cu mănuşi împotriva rănirii provocate prin tăiere! Apăsaţi tasta dispozitivului de blocare a axului (17) şi rotiţi pânza de fierăstrău până când tasta dispozitivului de blocare a axului rămâne apăsată. Dispozitivul de blocare a axului poate fi acţionat doar când pânza de fierăstrău este în repaus. Ţineţi apăsat tasta dispozitivului de blocare a axului (17) şi desfaceţi şurubul cu cap hexagonal înecat (15), rotind cheia inbus (16) spre stânga. Trageţi înapoi protecţia la tăiere (2). Acum scoateţi şurubul cu cap hexagonal înecat (15), flanşa (14) şi pânza de fierăstrău (7). Înainte de a monta pânza nouă, asiguraţi-vă că are direcţia de funcţionare corectă. Aceasta este indicată prin săgeţi atât pe fierăstrău, cât şi pe pânza de fierăstrău (7). Săgeţile trebuie să fie orientate în aceeaşi direcţie. După ce aţi aşezat pânza de fierăstrău (7) pe flanşa interioară, asiguraţi-vă că partea plană a flanşei exterioare (14) (bombare spre exterior) intervine din nou în angrenarea axului. Acum ţineţi apăsat tasta dispozitivului de blocare a axului (17) şi fixaţii şurubul cu cap hexagonal înecat (15), cu ajutorul cheii inbus (16).

Operare cu discul ferăstrău circular manual
Pentru discul ferăstrău circular al dvs. sunt potrivite numai discuri de tăiat destinate prelucrării lemnului! Nu utilizaţi discuri de tăiat pietre sau metal! Marcaţi linia de tăiat dorită cu ajutorul unui ştift sau aşa ceva pe piesa supusă prelucrării. Pentru a porni aparatul porniţi butonul de protecţie (8) şi după aceea apăsaţi comutatorul pornit/ oprit (9). Pentru oprirea aparatului porniţi comutatorul pornit / oprit (9). În timpul operării ţineţi bine discul ferăstrău circular cu amândouă mâinile! Porniţi aparatul înainte de a-l pune pe piesa de prelucrat. Ghidaţi discul ferăstrău circular fără a apăsa suplimentar şi permiteţi discului de tăiat să urmărească linia sa de tăiat.

Atenție: nu utilizați discuri de șlefuire!

Reparaţie şi întreţinere
Suprasolicitare
În timpul tăierii nu recurgeţi la forţă excesivă. Dacă presiunea este mare se micşorează viteza aparatului, iar puterea necesară creşte mult. Ceea ce duce la suprasolicitare şi la posibilitatea ca motorul să se defecteze. Atunci când maşina s-a prea încălzit lăsaţi-o timp de două minute să funcţioneze fără încărcare şi apoifaceţi o pauză. Curăţaţi aparatul cu un prosop curat şi perie. Nu utilizaţi dizolvanţi. Aveţi grijă ca deschizăturile de ventilaţie să nu fie blocate!

Aspirarea prafului
Dispozitivul de aruncat aşchiile al discului ferăstrău circular al dvs. este prevăzut pentru punerea în funcţiune a unui adaptor de aspirat praful. Vă recomandăm să utilizaţi întotdeauna un aspirator industrial atunci când operaţi cu discul ferăstrău circular manual. La prelucrarea mai îndelungată a lemnului instrumentul electric trebuie racordat la un dispozitiv aspirator exterior corespunzător.

În timpul operațiilor de prelucrat lemnul purtați neapărat căşti pentru urech contra zgomotelor!
Durata nominală de lucru recomandată: max. 20 minute la încărcare mai îndelungată. Pauză după o manipulare îndelungată 5-10 minute.

AVARII
În cazul în care discul ferăstrău circular nu funcţionează corespunzător noi vă vom da unele cauze posibile şi soluţiile respective.

1. **Motorul electric se încălzeşte mai mult de 70 °C.**
   Motorul este suprasolicitat. Tăiaţi cu un ritm mai lent şi lăsaţi motorul a se răci. Motorul este defect. Duceţi discul ferăstrău circular pentru control şi / sau reparaţie în unitatea dvs. service Workers Best.

2. **Maşina pornită nu funcționează**
   Întrerupere la reţeaua electrică. Verificaţi dacă nu a intervenit o posibilă întrerupere a cablului de alimentare. Şalterul s-a defectat. Duceţi discul ferăstrău circular pentru control şi / sau reparaţie în unitatea dvs. service Workers Best.

3. **Discul ferăstrău circular manual merge foarte lent în linie dreaptă pe piesa supusă prelucrării şi tăietura este neuniformă.**
   Discul de tăiat este ori strâmb ori uzat. Schimbaţi discul de tăiat .

4. **Discul ferăstrău circular manual funcționează cu mult zgomot şi/sau nu funcționează uniform .**
   Periile de cărbune s-au uzat. Duceţi discul ferăstrău circular pentru control şi / sau reparaţie în unitatea dvs. service Workers Best.

Aparate electrice şi unelte scoase din uz şi protecţia mediului înconjurător
Dacă constataţi într-o zi că aparatele dvs. au fost folosite intensiv şi trebuie înlocuite, sau că nu mai pot fi utilizate, gândiţivă la protecţia mediului înconjurător. Aparatele electrice şi uneltele nu reprezintă gunoi menajer obişnuit, ci trebuie eliminate într-un mod favorabil mediului înconjurător.

Indicaţii speciale

Nu aruncaţi gunoiul special împreună cu gunoiul menajer

Temperatura mediului înconjurător maxim 50 °C

Nu aruncaţi în apă!
Pericol de moarte!

Punct verde

Nu aruncaţi în foc!

GARANȚIE

Serviciile de garanţie pentru produs depind de dispoziţiile de garanţie legală/pentru produs valabile în ţara respectivă, în care a fost achiziţionat produsul.
Nu se acordă servicii de garanţie pentru prejudicii sau deficienţe rezultate din utilizarea neconformă cu prevederile a produselor vândute.
Dacă intervine o problemă sau este constatată o deficienţă, vă rugăm să contactaţi întotdeauna mai întâi dealer autorizat din zona dumneavoastră. De cele mai multe ori, dealerul autorizat din zona dumneavoastră poate să remedieze problema sau deficienţa în mod direct.

Sunt excluse de la serviciile de garanție:

- Acumulatoarele
- Toate accesoriile (ca de ex.: încărcătoarele etc.)
- Piesele de uzură (de ex.: periile de cărbune, comutatoarele, cablurile, garniturile etc.)
- Utilizarea inadecvată sau improprie
- Punerea în funcţiune eronată de către proprietar sau terţe persoane
- Revizie sau schimbul de componente
- Deficienţele cauzate de folosirea improprie, uzura normală sau întreţinerea curentă
- şi îngrijirea deficientă.
- Produsele utilizate în scopuri comerciale, profesionale sau pentru închiriere.
- Prejudicii apărute prin nerespectarea manualului de utilizare.

Drepturile dumneavoastră de garanție pentru produs pot fi recunoscute numai dacă:

- poate fi prezentat un document de cumpărare (data cumpărării) sub unui bon de casă
- Certificatul de garanţie este completat integral
- la aparat nu a fost întreprinsă revizia și/sau schimbarea de componente de către un terţ
- aparatul nu a fost utilizat în mod necorespunzător
- nu există un caz de forţă majoră
- există o descriere a deficienţei

Reglementările de garanţie sunt valide împreună cu condiţiile de livrare şi vânzare.

Declarația de conformitate UE

Producător / reprezentant autorizat:

AHS GmbH
Uhlandstraße 50
A-4600 Wels
Austria

Produsul:

WB 65 HKS N
Workers Best Disc ferăstrău circular manual

Prin prezenta declarăm pe proprie răspundere că maşinile descrise mai sus corespund, pe baza concepţiei şi variantei constructive, precum şi în variantele puse de noi în circulaţie, cu luarea în considerare a standardelor menţionate mai jos, tuturor cerinţelor care stau la baza directivelor enumerate în continuare. În cazul modificării aparatelor fără acordul nostru, această declaraţie îşi pierde valabilitatea. Documentaţia tehnică se află la semnatar.

Directive:

- 2014/35/EU
- 2006/42/EG
- 2014/30/EU

Standarde:

- EN 55014-1:2017
- EN 55014-2:2015
- EN 61000-3-3:2013
- EN 61000-3-2:2014
- EN 62841-1:2015+AC:15
- EN 62841-2-5:2014

Wels, 15. 04. 2019

Klaus Estfeller, CEO
AHS GmbH, Uhlandstraße 50, A-4600 Wels, Austria

SI

ČESTITAMO VAM ZA NAKUP ROČNE KROŽNE ŽAGE WORKERS BEST

Prosimo, da pred uporabo preberete naslednje napotke. Prosimo, upoštevajte varnostne napotke v teh navodilih za uporabo.

OPIS IZDELKA

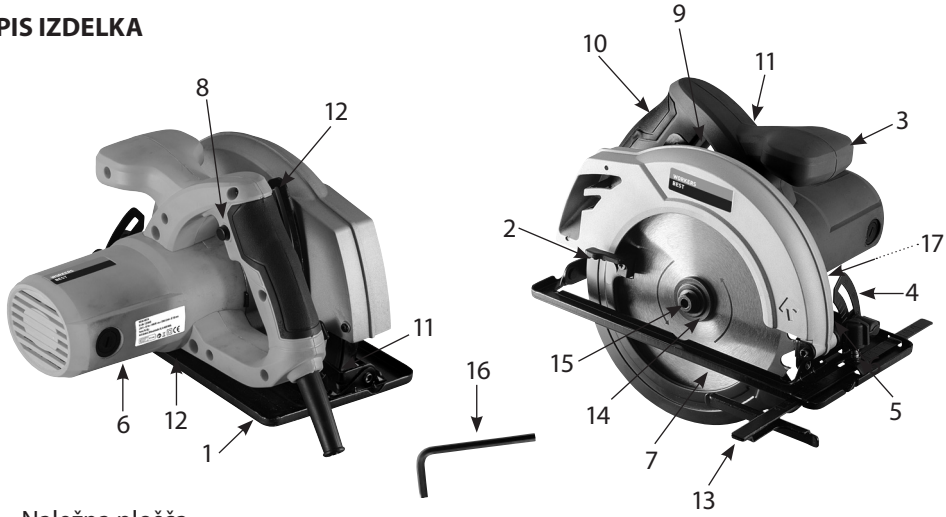

01. Naležna plošča
02. Zaščita za žago
03. Drugi ročaj
04. Pritrdilni vijak za nastavitev poševnega prireza
05. Pritrdilni vijak za vzporedno vodilo
06. Del z motorjem
07. List žage
08. Gumb za izklop v sili
09. Stikalo za vklop/izklop
10. Ročaj
11. Pritrdilni vijak za nastavitev globine reza
12. Merilna lestvica globine reza
13. Vzporedno vodilo
14. Prirobnica
15. Imbus vijak
16. Imbus ključ
17. Tipka za blokado gredi

Tehnični podatki:

Nazivna moč 1400 WATT
Vrtljajev v prostem teku 5500 U/min
Najv. globina reza pri 90° 65 mm
Najv. globina reza pri 45° 44 mm
Premer lista žage 185 mm
Debelina jedra lista žage 1,51 mm
Debelina reza lista žage 2,40 mm
Vrtina 20 mm
Zvočni tlak (L_{PA}) 95 dB(A)
Negotovost K_{PA} 3 db(A)
Raven jakosti zvoka (L_{WA}) 106 dB(A)
Negotovost K_{WA} 3 db(A)

Vrednost oddajanja vibracij:
Handgriff a_h = 5,24 m/s²
Negotovost K = 1,5 m/s²
Nazivna napetost/frekvenca 230 V ~ 50 Hz
Zaščitni razred II
Nosite glušnike, zaščitna očala, zaščitno masko in rokavice
Ne uporabljajte na dežju, zaščitite pred vlago
V bližini ne sme biti drugih oseb
Preberite navodila za uporabo
AHS, Uhlandstraße 50, A-4600 Wels

Podana emisijska vrednost vibracij je bila izmerjena po standardiziranem preskusnem postopku in jo je mogoče uporabiti za primerjavo z drugim električnim orodjem. Mogoče jo je uporabiti tudi za predhodno oceno izpostavljenosti. Emisijska vrednost vibracij se lahko pri dejanski uporabi električnega orodja razlikuje od podane vrednosti, odvisno na načina uporabe električnega orodja.

Uporaba v skladu z namembnostjo

Ročna krožna žaga je namenjena žaganju ravnih rezov v les, lesu podoben material in umetno maso.
To napravo uporabljajte samo v skladu z njenim namenom! Vsaka druga uporaba, ki ni v skladu s tem, ni ustrezna. Za poškodbe ali škodovseh vrst, ki je posledica neustreznega ravnanja, nosi odgovornost uporabnik in ne proizvajalec.
Naše naprave niso namenjene za uporabo pri malih podjetnikih, v obrti ali industriji. Če je ta naprava uporabljena v okviru malegapodjetništva, obrti ali industrije, zanjo garancija ne velja.

Pri používaní prístrojov je nutné dodržiavať niektoré bezpečnostné opatrenia, aby nedošlo k zraneniu osôb alebo poškodeniu vecí. Pozorne si prečítajte tento návod na obsluhu alebo bezpečnostné pokyny. Tieto dobre uschovajte, aby boli stále k dispozícii. Ak prístroj predáte alebo odovzdáte ďalšej osobe, bezpodmienečne priložte aj tento návod na použitie alebo bezpečnostné pokyny. Za vznik úrazov alebo poškodenie vecí, ku ktorým došlo nedodržaním tohto návodu a bezpečnostných pokynov, nepreberáme žiadnu záruku.

Splošna varnostna navodila za električna orodja

OPOZORILO! Preberite vsa varnostna navodila in napotke ter preverite vse slike in tehnične podatke, ki so priloženi temu električnemu orodju. Neupoštevanje naslednjih napotkov lahko povzroči električni udar, požar in/ali hude poškodbe.

Vsa varnostna navodila in napotke shranite za prihodnjo uporabo.
V varnostnih navodilih se pojem »električno orodje«, uporabljen v nadaljevanju, nanaša na električna orodja, ki se napajajo iz omrežja (z omrežnim priključkom) in na električna orodja z akumulatorjem (brez omrežne napeljave).

1. Varnost na delovnem mestu

a. **Vaše delovno mesto naj bo vedno čisto in dobro osvetljeno.** Nered in neosvetljeno delovno območje lahko povzroči nesreče.

b. **Z električnim orodjem ne delajte v eksplozijsko ogroženih območjih, v katerih so vnetljive tekočine, plini ali prah.** Električna orodja povzročajo iskre, ki lahko vžgejo prah ali hlape.

c. **Med uporabo električnega orodja se v bližini ne smejo zadrževati druge osebe ali otroci.** V primeru nepozornosti lahko izgubite nadzor nad napravo.

2. Električna varnost

a. **Priključni vtič električne naprave mora ustrezati vtičnici. Vtiča na noben način ni dovoljeno spreminjati. Ozemljenih električnih orodij ne uporabljajte skupaj z adapterskimi vtiči.** Nespremenjeni vtiči in ustrezne vtičnice zmanjšujejo tveganje električnega udara.

b. **Preprečite stik telesa z ozemljenimi površinami, kot so cevi, radiatorji, peči in hladilniki.** Če je vaše telo ozemljeno, obstaja povečano tveganje zaradi električnega udara.

c. **Orodje zavarujte pred dežjem ali vlago. V**dor vode v električno napravo poveča tveganje električnega udara.

d. **Priključnega kabla ne uporabljajte kot ročaj za nošenje električnega orodja, za obešanje naprave, oziroma z njim ne vlecite vtiča iz vtičnice. Kabel zaščitite pred vročino, oljem, ostrimi robovi ali gibljivimi deli.** Poškodovani ali zapleteni kabli povečujejo tveganje električnega udara.

e. **Če z električnim orodjem delate na prostem, uporabljajte le podaljške, ki so primerni tudi za delo na prostem.** Uporaba podaljška, primernega za delo na prostem, zmanjšuje tveganje električnega udara.

f. **Če se ne morete izogniti uporabi električnega orodja v vlažnem okolju, uporabljate zaščitno stikalo za preostali tok (FI-stikalo).** Uporaba zaščitnega stikala za preostali tok zmanjšuje tveganje električnega udara.

3. Varnost ljudi

a. **Vedno bodite pozorni na to, kaj delate, in pri delu z električnim orodjem ravnajte z razumom. Naprave ne uporabljajte, če ste utrujeni ali pod vplivom drog, alkohola ali zdravil.** Trenutek nepozornosti pri uporabi naprave lahko povzroči hude poškodbe.

b. **Nosite vašo osebno zaščitno opremo in vedno tudi zaščitna očala.** Nošnja zaščitne opreme, kot je proti-prašna maska, varnostni delovni čevlji, ki ne drsijo, zaščitna čelada ali zaščita sluha, glede od vrsto uporabe električnega orodja, zmanjšuje tveganje poškodb.
c. **Preprečite neželen zagon. Prepričajte se, da je električno orodje izključeno, preden ga priključite na napajanje in/ali na akumulator, ga prejmete ali nosite.** Če imate pri nošenju naprave prst na stikalu ali vklopljeno napravo priključujete na električno napajanje, lahko to povzroči nesrečo.
d. **Pred vklopom naprave odstranite nastavitveno orodje ali vijačni ključ.** Orodje ali ključ, ki se nahaja v vrtečem se delu naprave, lahko povzroči poškodbe.
e. **Izogibajte se nenormalnemu položaju telesa. Poskrbite za varno in stabilno držo ter imejte v vsakem trenutku ravnotežje.** Tako lahko električno orodje boljše nadzorujete v nepričakovanih situacijah.
f. **Nosite ustrezna oblačila. Ne nosite ohlapnih oblačil ali nakita. Las, oblačil in rokavic ne približujte gibljivim delom.** Ohlapna oblačila, nakit ali dolge lase lahko zajamejo gibljivi deli.
g. **Če lahko namestite napravo za prestrezanje ali sesanje prahu, se prepričajte, da bodo le-te priključene in pravilno uporabljene.** Uporaba teh naprav zmanjšuje ogrožanje zaradi prahu.
h. **Čeprav ste električno opremo že večkrat uporabljali in z njo znate rokovati, se ne zanašajte na lažni občutek varnosti in ne pozabite na varnostne predpise.** Zaradi neprevidnosti lahko v delčku sekunde pride do hudih poškodb.

4. Uporaba in rokovanje z električnim orodjem

a. **Električnega orodja ne smete preobremenjevati. Za delo uporabljajte le električno orodje, ki je za to namenjeno.** Z ustreznim električnim orodjem boste delali boljše in varneje v navedenem območju moči.
b. **Ne uporabljajte električnega orodja, pri katerem je pokvarjeno stikalo.** Električno orodje, ki ga ne morete vklopiti ali izklopiti, je nevarno in ga je treba popraviti.
c. **Izvlecite vtič iz vtičnice in/ali odstranite akumulator, preden boste nastavljali napravo, zamenjali pribor ali odložili napravo.** Ta previdnostni ukrep prepreči nehoten zagon stroja.
d. **Neuporabljeno električno orodje hranite izven dosega otrok. Orodja ne dovolite uporabljati ljudem, ki niso seznanjeni z njim ali niso prebrali teh navodil.** Električna orodja so nevarna, če jih uporabljajo neizkušeni ljudje.
e. **Orodje skrbno negujte. Kontrolirajte, ali gibljivi deli delujejo brezhibno in če se ne zatikajo, ali so deli zlomljeni oz. poškodovani tako, da to vpliva na delovanje naprave. Poškodovane dele popravite oz. zamenjajte pred uporabo naprave.** Številne nezgode povzroči slabo vzdrževano električno orodje.
f. **Orodja za rezanje naj bodo vedno ostra in čista.** Skrbno negovana orodja za rezanje z ostrimi rezili se manj zatikajo in jih je lažje voditi.

g. **Električno orodje, vpeta orodja, pribor itd. uporabljajte v skladu s temi navodili. Pri tem upoštevajte delovne pogoje in delo, ki ga želite opraviti.** Uporaba električnih orodij v namene, ki niso predvideni, lahko vodi do nevarnih situacij.
h. **Ročaji naj bodo suhi, čisti in brez olja ter masti.** Spolzki ročaji in prijemalne površine v nepredvidenih situacijah ne zagotavljajo varnega rokovanja in nadzora nad električnim orodjem.

5. Servis

a. **Napravo naj popravlja le kvalificirano strokovno osebje in le z originalnimi nadomestnimi deli.** S tem bo zagotovljeno, da je električno orodje ves čas varno.

Varnostna opozorila za vse žage

NEVARNOST:

a. rok ne približujte področju žaganja in listu žage. Drugo roko imejte na dodatnem ročaju ali ohišju motorja.
Če boste žago držali z obema rokama, ju žagin list ne bo mogel poškodovati.

b. Ne segajte pod obdelovanec.
Pod njim vas zaščitni pokrov ne bo mogel varovati pred listom žage.

c. Globino rezanja prilagodite debelini obdelovanca.
Pod obdelovancem je lahko vidna manj kot ena polna višina zoba žaginega lista.

d. Obdelovanca, ki ga žagate, nikoli ne držite z roko ali ga držite položenega na nogo. Obdelovanec pritrdite na stabilno podlago.
Pomembno je, da obdelovanec dobro pritrdite in da do najmanjše možne mere zmanjšate nevarnost telesnega stika z žaginim listom, zagozdenje žaginega lista ali izgube nadzora.

e. Če izvajate dela, pri katerih bi lahko rezalni del zadel skrite električne vodnike ali lastni napajalni kabel, držite električno orodje samo za izolirane ročaje.
Stik z vodom, ki je pod napetostjo, prenese napetost tudi na kovinske dele električnega orodja in povzroči električni udar.

f. **Pri vzdolžnih rezih vedno uporabljajte omejevalnik ali ravno vodilo za robove.**
To bo zagotovilo večjo natančnost reza in zmanjšalo možnost zagozdenja žaginega lista.

g. **Vedno uporabljajte žagine liste prave velikosti in z ustreznimi izvrtinami za pritrditev (npr. zvezdaste ali okrogle).**
Žagini listi, ki se ne prilegajo montažnim delom žage, se vrtijo neenakomerno in povzročijo izgubo nadzora. Uporabljajte samo priporočene liste žage.

h. **Nikoli ne uporabljajte poškodovanih ali napačnih podložk ali vijakov za liste žage.**
Podložke in vijaki za list žage so zasnovani posebej za vašo žago in poskrbijo za optimalno zmogljivost in varno delovanje.

Dodatna varnostna opozorila za vse žage

Vzroki in preprečevanje povratnega udarca:

- povratni udarec je nenadna reakcija zaradi zataknjenega, zagozdenega ali napačno usmerjenega lista žage, ki povzroči, da se žaga nekontrolirano dvigne iz obdelovanca in odleti proti upravljavcu.
- če se list zatakne ali zagozdi v zarezi, pride do blokiranja in moč motorja odnese žago nazaj, v smeri proti upravljavcu.
- če se list v zarezi obrne ali je napačno usmerjen, se lahko zobje zadnjega roba lista zataknejo v površino obdelovanca, zaradi česar se list skoči iz zareze, žaga pa odleti nazaj, v smeri proti upravljavcu.

Povratni udarec je posledica napačne ali pomanjkljive uporabe žage. Preprečite ga lahko z ustreznimi previdnostnimi ukrepi, ki so opisani v nadaljevanju besedila.

a. **Z obema rokama trdno držite žago in premaknite roke v položaj, v katerem boste lahko prestregli moč povratnega udarca. Vedno se zadržujte ob strani žaginega lista in nikoli ne premikajte telesa tako, da se bo nahajalo v isti liniji z listom.**
V primeru povratnega udarca lahko žaga odskoči nazaj, vendar lahko upravljavec moč povratnega udarca obvlada, če upošteva ustrezne previdnostne ukrepe.

b. **Če se list zatakne ali če se žaganje prekine iz kakega drugega razloga, izpustite stikalo za vklop žage in žago mirno držite v obdelovancu, dokler se list popolnoma ne ustavi. Nikoli ne poskušajte izvleči žage iz obdelovanca ali je vleči nazaj, če se list še premika, saj lahko pride do povratnega udarca.**
Ugotovite, kaj je razlog, da se je list zataknil, in ga z ustreznimi ukrepi odpravite.

c. **Če želite žago, ki je obtičala v obdelovancu, znova zagnati, list nastavite v sredino zareze in se prepričajte, da zobje niso zataknjeni v obdelovancu.**
Če je list zagozden, se lahko pri ponovnem zagonu žage premakne iz obdelovanca in povzroči povratni udarec.

d. **Velike plošče podprite, tako boste zmanjšali tveganje povratnega udarca zaradi zagozdenja lista.**
Velike plošče se lahko zaradi lastne teže upognejo. Plošče zato podprite na obeh straneh, tako v bližini reza kot na robu.

e. **Ne uporabljajte topih ali poškodovanih žaginih listov.**
Listi z topimi ali napačno usmerjenimi zobmi zaradi pretesne zareze povzročajo preveliko trenje, zagozdenje lista in povratni udarec.

f. **Pred žaganjem trdno privijte nastavitvi za globino reza in kot žaganje.**
Če se nastavitvi med žaganjem spremenita, se lahko list zagozdi in povzroči povratni udarec.

g. **Posebej bodite previdni pri »potopnem žaganju« v področja, v katera nimate vpogleda, npr. obstoječo steno.**
List lahko pri potopnem žaganju v skrite objekte zablokira in povzroči povratni udarec.

h. **Pred vsako uporabo preverite, ali se spodnji zaščitni pokrov brezhibno zapira. Žage ne uporabljajte, če zaščitni pokrov ni prosto gibljiv in se takoj ne zapre. Spodnjega zaščitnega pokrova nikoli ne vpenjajte ali pritrjujte v odprtem položaju.**
Če žaga nenamerno pade na tla, se zaščitni pokrov lahko zvije. S pomočjo ročice odprite zaščitni pokrov in preverite, ali se prosto premika ali če se pri vseh rezalnih kotih in globinah ne dotika žaginega lista ali drugih delov žage.

i. **Preverite delovanje vzmeti spodnjega zaščitnega pokrova. Če spodnji zaščitni pokrov in vzmet ne delujeta brezhibno, morate žago pred uporabo dati v popravilo.**
Poškodovani deli, lepljive obloge ali nakopičen sloj ostružkov upočasnijo delovanje spodnjega zaščitnega pokrova.

j. **Spodnji zaščitni pokrov ročno odpirajte samo pri izvajanju posebnih rezov, kakršna sta »potopni in kotni rez«. Spodnji zaščitni pokrov odprite s pomočjo ročice, ki jo spustite takoj, ko list prodre v obdelovanec.**
Pri vseh drugih vrstah žaganja mora spodnji zaščitni pokrov delovati samodejno.

k. **Žage ne odlagajte na delovno mizo ali na tla, če list ni prekrit s spodnjim zaščitnim pokrovom.**
Nezavarovan, premikajoč se list premakne žago v nasprotni smeri žaganja in prežaga vse, kar mu je na poti. Upoštevajte čas delovanja žage po izklopu.

Montaža
Električno orodje vzemite iz embalaže. Pred montažo je **ne** priključujte na električno omrežje. To velja tudi v primeru, ko izvajate nastavitve.

Nastavitev globine reza
Odvijte pritrdilni vijak (11) nastavitve globine reza na zadnjem delu žage. Trdno držite podporno ploščo (1) in motorni del (6) dvignite za ročaj (10). Nastavite želeno globino reza in ga fiksirajte s pritrdilnim vijakom (11). Globina reza mora biti 3 mm večja od debeline obdelovanca.

Nastavitev vzporednega vodila
K vaši ročni krožni žagi spada tudi vzporedno vodilo (13). To žagi omogoča ravno žaganje vzdolžno na rob obdelovanca. Na sprednjem delu podporne plošče (1) se nahajata utora, v katera lahko od strani vstavite vzporedno vodilo (13). Vodilo (13) potisnite tako daleč, da dosežete želeno razdaljo od lista žage. Nastavitev fiksirajte s pritrdilnim vijakom (5).

Nastavitev poševnega prireza
Z ročno krožno žago lahko žagate poševne reze do 45°. Odvijte oba pritrditvena vijaka (4). Ročno krožno žago namestite v želeno kotno nastavitev na lestvici poševnega prireza. Nastavitev fiksirajte s pritrdilnima vijakoma (4).

Menjava lista žage (7)
Z rokavicami se zaščitite pred morebitnimi poškodbami zaradi urezov! Pritisnite tipko blokade gredi (17) in list žage vrtite tako dolgo, da tipka ostane pritisnjena. Na tipko je dovoljeno pritisniti le, ko list žage miruje. Tipko blokade gredi (17) držite pritisnjeno in imbus vijak (15) odvijte tako, da imbus ključ (16) zavrtite v nasprotni smeri urnega kazalca. Zaščito žage (2) potegnite nazaj. Nato odstranite imbus vijak (15), prirobnico (14) in list žage (7). Preden vstavite list, preverite, ali je usmerjen v pravilno smer delovanja. Ta je prikazana s puščico tako na žagi kot tudi listu (7). Obe puščici morata kazati v isto smer. Potem ko list (7) položite na notranjo prirobnico, preverite, ali se je ploski del zunanje prirobnice (14) (izbočenje navzven) znova vpel v pogon gredi. Zdaj pritisnite in zadržite tipko za blokado gredi (17) in z imbus ključem (16) privijte imbus vijak (15).

Delo z ročno krožno žago
Za vašo žago so primerni samo listi za obdelavo lesa! Ne uporabljajte listov, ki so namenjeni rezanju kamna ali kovine! S pisalom ali čim podobnim na obdelovanec zarišite želeno linijo reza. Napravo vklopite tako, da pritisnete varnostni gumb (8) in nato stikalo za vklop/izklop (9). Izklopite pa jo tako, da sprostite stikalo za vklop/izklop (9). Žago med delom vedno dobro držite z obema rokama! Žago vklopite, preden jo položite na obdelovanec.
Žago vodite brez dodatnega pritiskanja in dajte listu dovolj časa, da sledi svoji liniji reza.
Pozor: ne uporabljate brusnih plošč!
Führen Sie die Säge ohne zusätzlichen Druck und lassen Sie dem Sägeblatt Zeit, seiner Schnittlinie zu folgen. **Achtung: Verwenden Sie keine Schleifscheiben!**

Vzdrževanje in nega
Preobremenitev

Med žaganjem nikoli ne pritiskajte preveč. Zaradi prevelikega pritiska se zmanjša hitrost naprave, vendar potrebna moč ostaja velika. To povzroči preobremenitev, ki lahko poškoduje motor. Če se motor pregreje, potem pustite, da žaga dela 2 minuti brez obremenitve, in nato naredite premor. Motor čistite s čisto krpo in čopičem. Ne uporabljajte topil. Pazite, da se prezračevalne reže ne zamašijo!

Odsesavanje prahu
Na izmet ostružkov na ročni krožni žagi lahko namestite tudi nastavek za odsesavanje prahu. Priporočamo, da imate pri uporabi ročne krožne žage vedno priključen industrijski sesalnik. V primeru, da les obdelujete dlje časa, orodje priključite na ustrezno zunanjo napravo za odsesavanje.

Med uporabo vedno uporabljajte ustrezno certificirano zaščito za sluh in masko proti prahu!
Priporočeni nazivni čas obratovanja: najv. 20 minut pri neprekinjeni obremenitvi.
Čas premora po neprekinjenem obratovanju je 5-10 minut.

MOTNJE
V primeru, da vaša ročna krožna žaga ne deluje pravilno, smo tukaj navedli nekaj morebitnih vzrokov in primernih rešitev.

1. **Elektromotor se je ogrel na več kot 70 °C.**
   Motor je preobremenjen. Žagajte z zmanjšanim tempom in pustite, da se motor ohladi. Motor je okvarjen. Krožno žago odnesite na pregled in/ali popravilo prodajalcu »Workers Best«.

2. **Vklopljena naprava ne deluje.**
   Prekinitev električnega napajanja. Preverite napajalni kabel, ali ni morda poškodovan. Poškodba stikala. Krožno žago odnesite na pregled in/ali popravilo prodajalcu »Workers Best«.

3. **Žago je po obdelovancu zelo težko pomikati v ravni liniji in rez žaganja je nepravilen.**
   List žage je ukrivljen ali top. Zamenjate list žage.

4. **Ročna krožna žaga je zelo glasna in/ali dela zelo neenakomerno.**
   Oglene ščetke so obrabljene. Krožno žago odnesite na pregled in/ali popravilo prodajalcu »Workers Best«.

Dotrajana orodja in varovanje okolja
Ko je vaše orodje že tako intenzivno izrabljeno, da ga je treba zamenjati, ali ga nimate več za kaj uporabljati, pomislite na varovanje okolja. Orodja ne sodijo med običajne gospodinjske odpadke. Lahko se namreč recikliraj o na okolju prijazen način.

Pomembna opozorila

Med posebne, ne pa dke gospodinjske odpa Hausmüll

Ničesar ne mečite v vodo - smrtno nevarno

Ničesar ne mečite v ogenj

Temperatura okolice največ 50 °C

Zelena pika

GARANCIJA

Odobritev jamstva se izvede po posamično veljavnih zakonskih garancijskih/jamstvenih določilih države, v kateri ste pridobili izdelek.
Odobritev jamstva za škodo ali pomanjkljivosti, ki so posledica neustrezne rabe prodanih izdelkov, ni mogoča.
V primeru težave ali ugotovljene pomanjkljivosti vas prosimo, da se najprej obrnite na vašega pooblaščenega trgovca. V večini primerov bo lahko vaš pooblaščeni trgovec težavo ali napako sam odpravil.

Iz garancije so izvzeti:

- Akumulatorji
- Vsa dodatna oprema (npr.: polnilne naprave ipd.)
- Potrošni deli (npr.: ogljikove krtače, stikala, kabli, tesnila ipd.)
- Neustrezna ali nestrokovna raba
- Pomanjkljiv zagon s strani lastnika ali tretjih oseb
- Popravilo ali zamenjava komponent
- Pomanjkljivosti zaradi neustrezne uporabe, običajne obrabe ali pomanjkljivega
- vzdrževanja in nege.
- Izdelki, ki so uporabljajo za komercialne, poklicne namene ali so za izposojo.
- Škoda, ki nastane zaradi neupoštevanja navodil za uporabo.

Možnost uveljavljanja garancije obstaja zgolj v primeru, ko:

- lahko predložite dokazilo o nakupu (datum nakupa) v obliki računa
- je garancijski list v celoti izpolnjen
- na napravi vzdrževalnih del in/ali menjave sestavnih delov niso izvajale tretje osebe
- je bilo obratovanje naprave ustrezno
- ne obstaja višja sila
- je bil predložen opis napak

Garancijska določila se uporabljajo v povezavi z našimi dobavnimi in prodajnimi pogoji.

EU Declaration of Conformity

Proizvajalec / pooblaščeni zastopnik:

AHS GmbH
Uhlandstraße 50
A-4600 Wels
Austria

Product: Ročna krožna žaga WB 65 HKS N

Na lastno odgovornost izjavljamo, da zgoraj opisani stroj na podlagi svoje zasnove in konstrukcije, kot tudi izvedb, ki smo jih dali na trg, ter z upoštevanjem v nadaljevanju navedenih standardov izpolnjuje vse zahteve spodaj navedenih direktiv.
V primeru spremembe na napravi, ki ni usklajena z nami, ta izjava izgubi veljavnost.
Tehnični dokumenti so na voljo pri podpisniku

Directive:

- 2014/35/EU
- 2006/42/EG
- 2014/30/EU

Standardi:

- EN 55014-1:2017
- EN 55014-2:2015
- EN 61000-3-3:2013
- EN 61000-3-2:2014
- EN 62841-1:2015+AC:15
- EN 62841-2-5:2014

Wels, 15. 04. 2019

Klaus Estfeller, CEO
AHS GmbH, Uhlandstraße 50, A-4600 Wels, Austria

SK

SRDEČNE BLAHOŽELÁME KU KÚPE RUČNEJ KOTÚČOVEJ PÍLY OD FIRMY WORKERS BEST

Pred uvedením do prevádzky si prosím prečítajte nasledujúce pokyny pre obsluhu. Dodržiavajte prosím bezpečnostné pokyny uvedené v návode na obsluhu.

POPIS VÝROBKU

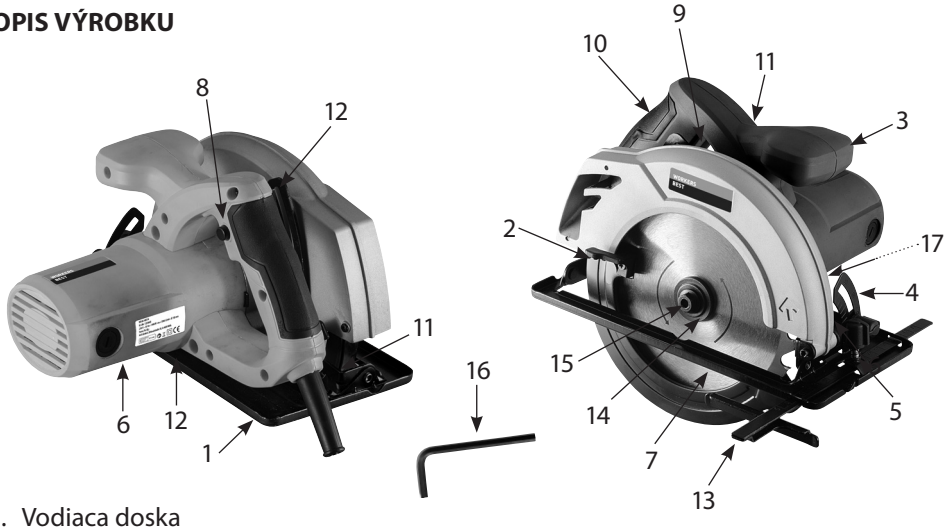

01. Vodiaca doska
02. Chránič píly
03. Druhá rukoväť
04. Fixačné skrutky pre nastavenie úkosu
05. Fixačná skrutka pre paralelný doraz
06. Motorová časť
07. List píly
08. Bezpečnostný spínací gombík
09. Zapínač / vypínač
10. Rukoväť
11. Fixačná skrutka pre nastavenie hĺbky rezu
12. Stupnica hĺbky rezu
13. Paralelný doraz
14. Príruba
15. Inbusová skrutka
16. Inbusový kľúč
17. Tlačidlo aretácie vretena

Technické údaje:

Menovitý výkon 1400 W
Max. otáčky naprázdno 5500 ot./min.
Max. hĺbka zárezu pri 90° 65 mm
Max. hĺbka zárezu pri 45° 44 mm
Priemer pílového listu 185 mm
Kmeňová hrúbka pílového listu 1,51 mm
Hrúbka rezu pílového listu 2,40 mm
Otvor 20 mm
Hladina akustického tlaku (L_{PA}) 95 dB(A)
Neistota K_{PA} 3 db(A)
Hladina akustického výkonu (L_{WA}) 106 dB(A)
Neistota K_{WA} 3 db(A)

Emisná hodnota vibrácií:
Rukoväť a_h = 5,24 m/s²
Neistota K = 1,5 m/s²
Menovité napätie/frekvencia 230 V ~ 50 Hz
Trieda ochrany II ⧈
Používajte ochranu sluchu, ochranné okuliare, ochranu proti prachu a rukavice
Prístroj nepoužívajte v daždi a chráňte ho pred vlhkom
Prístroj nepoužívajte v blízkosti iných osôb
Prečítajte si návod na použitie
AHS, Uhlandstraße 50, A-4600 Wels

Uvedená emisná hodnota vibrácií bola nameraná pomocou normovanej skúšobnej metódy a je možné ju použiť na porovnanie elektrického prístroja s iným prístrojom. Túto emisnú hodnotu je možné použiť aj na úvodný odhad expozície. Emisná hodnota vibrácií sa pri skutočnom používaní elektrického prístroja môže v závislosti od spôsobu použitia elektrického prístroja od uvedenej hodnoty odlišovať.

Použitie v súlade s určením

Okružná píla je vhodná na rezanie priamočiarych rezov do dreva, materiálov podobných drevu a plastov.
Prístroj používajte iba v súlade s jeho určením! Každé použitie presahujúce tento rámec je v rozpore s jeho určením. Za akékoľvek poranenia alebo škody, ktoré následkom takéhoto použitia vznikli, nesie zodpovednosť používateľ, nie výrobca.
Na základe ich určenia nie sú naše prístroje koncipované pre použitie remeselníkmi, v komerčnej prevádzke alebo v priemysle. V prípade, že by sa tento prístroj používal v rámci remeselnej, komerčnej alebo priemyselnej prevádzky, záruka je vylúčená.

Pri používaní prístrojov je nutné dodržiavať niektoré bezpečnostné opatrenia, aby nedošlo k zraneniu osôb alebo poškodeniu vecí. Pozorne si prečítajte tento návod na obsluhu alebo bezpečnostné pokyny. Tieto dobre uschovajte, aby boli stále k dispozícii. Ak prístroj predáte alebo odovzdáte ďalšej osobe, bezpodmienečne priložte aj tento návod na použitie alebo bezpečnostné pokyny. Za vznik úrazov alebo poškodenie vecí, ku ktorým došlo nedodržaním tohto návodu a bezpečnostných pokynov, nepreberáme žiadnu záruku.

Všeobecné bezpečnostné pokyny platné pre elektrické náradie

VAROVANIE! Prečítajte si všetky bezpečnostné pokyny, inštrukcie, ilustrácie a technické údaje, s ktorými je toto elektrické náradie dodávané. Nedodržanie nasledujúcich pokynov môže zapríčiniť zasiahnutie elektrickým prúdom, požiar a/alebo vážne zranenia.

Všetky bezpečnostné pokyny a upozornenia uchovajte pre budúce použitie.
Termín „elektrický nástroj", použitý v bezpečnostných pokynoch, sa vzťahuje na sieťovo napájané elektrické nástroje (so sieťovým káblom) a na elektrické nástroje napájané akumulátorom (bez sieťového kábla).

1. Bezpečnosť na pracovisku

a. **Udržujte svoj pracovný priestor čistý a dobre osvetlený.** Neporiadok a neosvetlené pracovisko môžu viesť k nehodám.

b. **Nepracujte s elektrickým náradím vo výbušnom prostredí, v ktorom sa nachádzajú horľavé kvapaliny, plyny alebo prach.** Elektrické prístroje vytvárajú iskry, ktoré môžu vznietiť prach alebo výpary.

c. **Počas používania elektrického náradia dbajte o to, aby sa k nástroju nepribližovali deti ani iné osoby.** Pri rozptýlení môžete stratiť kontrolu nad prístrojom.

2. Elektrické zabezpečenie

a. **Zástrčka kábla prístroja musí zodpovedať vyhotoveniu zásuvky. Táto zástrčka nesmie byť žiadnym spôsobom menená. Nepoužívajte adaptérové konektory spolu s ochranne uzemneným elektrickým náradím.** Nezmenená zástrčka a vhodné zásuvky znižujú riziko úrazu elektrickým prúdom.

b. **Vyhnite sa priamemu kontaktu s uzemnenými plochami, ako sú rúry, vyhrievacie telesá, sporáky a chladničky.** Ak je vaše telo uzemnené, hrozí zvýšené riziko úrazu elektrickým prúdom.

c. **Zariadenie udržiavajte v suchu.** V prípade vniknutia vody do elektrického prístroja sa zvyšuje riziko úrazu elektrickým prúdom.

d. **Nikdy nepoužívajte prípojné vedenie na iné účely, ako napríklad na prenášanie elektrického náradia, jeho zavesenie alebo vytiahnutie zo zásuvky. Nevystavujte prípojné vedenie vysokým teplotám, oleju alebo hýbajúcim sa dielom a vyhýbajte sa ostrým hranám.** Poškodené alebo prekrútené prípojné vedenia zvyšujú riziko úrazu elektrickým prúdom.

e. **Pokiaľ pracujete s elektrickým náradím vonku, používajte iba predlžovacie vedenia, ktoré sú vhodné do vonkajšieho prostredia.** Použitie predlžovacieho vedenia vhodného do vonkajšieho prostredia znižuje riziko úrazu elektrickým prúdom.

f. **Ak už s elektrickým prístrojom musíte bezpodmienečne pracovať vo vlhkom prostredí, použite vhodný ochranný vypínač proti chybnému prúdu.** Použitie takého ochranného vypínača proti chybnému prúdu znižuje riziko zasiahnutia elektrickým prúdom.

3. Bezpečnosť osôb

a. **Buďte pozorní, dávajte pozor na to, čo robíte a pri práci s elektrickým nástrojom si počínajte rozumne. Elektrický prístroj nepoužívajte, ak ste unavení alebo pod vplyvom drog, alkoholu alebo liekov.** Jediný okamih nepozornosti pri používaní prístroja môže spôsobiť vážne zranenia.

b. **Noste osobnú ochrannú výbavu a vždy noste ochranné okuliare.** Používaním osobných ochranných prostriedkov, ako napríklad maska proti prachu, bezpečnostná protišmyková obuv, ochranná prilba, prípadne ochrana sluchu podľa druhu a použitia elektrického nástroja, znížite riziko zranenia pri používaní elektrických nástrojov.

c. **Zabráňte neúmyselnému uvedeniu do prevádzky. Skôr ako elektrické náradie pripojíte k zdroju elektrického prúdu a/alebo na akumulátor, alebo ho zdvihnete, či budete prenášať sa uistite, že je vypnuté.** Ak máte pri prenášaní elektrického náradia prst na spínači, alebo pripojíte elektrické náradie k zdroju prúdu v zapnutom stave, môže dôjsť k úrazom.

d. **Pred spustením elektrického nástroja odstráňte nastavovacie náradie a montážne kľúče.** Nástroj alebo kľúč nachádzajúci sa v rotujúcej časti elektrického náradia môže spôsobiť zranenia.

e. **Vyvarujte sa nezvyčajného držania tela. Dbajte na pevné postavenie a vždy udržiavajte rovnováhu.** Tým môžete lepšie kontrolovať elektrické náradie v neočakávaných situáciách.

f. **Noste vhodný odev. Nenoste voľné oblečenie ani šperky. Dávajte pozor, aby sa do rotujúcich súčastí prístroja nedostali vaše vlasy a časti odevu.** Voľný odev, šperky či dlhé vlasy môžu byť zachytené pohybujúcimi sa dielcami.

g. **Pokiaľ bude možná montáž zariadení na odsávanie a zachytávanie prachu je potrebné, aby ste ich pripojili a správne používali.** Použitie odsávania prachu môže znížiť riziko ohrozenia prachom.

h. **Nemyslite si, že ste v bezpečí a nepovznášajte sa nad bezpečnostné pravidlá týkajúce sa elektrického náradia, aj keď ste po mnohonásobnom používaní s elektrickým náradím oboznámení.** Nedbanlivé konanie môže v zlomku sekundy spôsobiť ťažké zranenia.

4. Používanie a ošetrovanie elektrického náradia

a. **Nepreťažujte elektrický náradie. Používajte pri svojej práci k tomu určené elektrické náradie.** S vhodným elektrickým nástrojom pracujete lepšie a bezpečnejšie v uvedenom rozsahu výkonu.

b. **Nepoužívajte žiadny elektrický nástroj, ktorého vypínač je poškodený.** Elektrický nástroj, ktorý už nie je možné zapnúť alebo vypnúť, je nebezpečný a musí byť opravený.

c. **Skôr ako začnete s nastavovaním elektrického náradia, výmenou častí nasadených nástrojov alebo elektrické náradie odložíte, vytiahnite zástrčku zo zásuvky a/alebo vytiahnite odnímateľný akumulátor.** Toto bezpečnostné opatrenie zabráni náhodnému spusteniu prístroja.

d. **Nepoužívané elektrické nástroje uchovávajte mimo dosahu detí. Nedovoľte prácu s prístrojom osobám, ktoré s ním nie sú oboznámené alebo si neprečítali tieto pokyny a inštrukcie.** Elektrické prístroje sú nebezpečné, ak ich používajú

neskúsené osoby.

e. **Starajte sa o elektrické náradie a nasadené nástroje dôsledne. Skontrolujte, či sa rotujúce dielce prístroja voľne otáčajú a nezasekávajú sa, či nedošlo k poškodeniu či prelomeniu niektorých súčiastok a či nie je znížená funkčnosť nástroja. Nechajte pred použitím elektrického náradia poškodené diely opraviť.** Príčinou mnohých nehôd bývajú zle udržiavané elektrické prístroje.

f. **Udržiavajte rezacie nástroje ostré a čisté.** Dôkladne udržiavané rezacie nástroje s ostrými reznými hranami sa zasekávajú menej a ľahšie sa s nimi pracuje.

g. **Používajte elektrické náradie, nasadený nástroj, nasadené nástroje atď. podľa týchto pokynov. Berte pritom do úvahy pracovné podmienky a vykonávanú činnosť.** Použitie elektrických nástrojov inak ako je predpísané, môže viesť k nebezpečným situáciám.

h. **Rukoväti a povrchy rukovätí udržiavajte v suchom a čistom stave, očistené od oleja a tuku.** Klzké rukoväte a plochy na držanie neumožňujú v nepredvídaných situáciách bezpečnú obsluhu a kontrolu elektrického náradia.

5. Servis

a. **Svoj elektrický prístroj dajte opraviť len kvalifikovanému odbornému personálu a iba s originálnymi náhradnými dielmi.** Tým bude zabezpečené, že bezpečnosť elektrického nástroja zostane zachovaná.

Bezpečnostné pokyny pre všetky typy píl

NEBEZPEČENSTVO:

a. Nestrkajte svoje ruky do priestoru rezania a blízkosti rezacieho kotúča. Druhou rukou vždy pílu pridržujte za držadlo alebo puzdro motora.
Ak budete kotúčovú pílu držať oboma rukami, nemôže vás rezací kotúč poraniť.

b. Nikdy nesiahajte pod rezaný dielec.
Ochranný kryt rezacieho kotúča vás pod rezaným dielcom neochráni.

c. Hĺbku zárezu prispôsobte adekvátne hrúbke rezaného dielca.
Pod rezaným dielcom by mala vyčnievať maximálne jedna plná výška zubu.

d. Rezaný dielec nikdy nepridržujte rukou či nohou. Rezaný dielec upevnite na stabilnom podklade.
Je dôležité rezaný dielec dobre upevniť, aby sa minimalizovalo riziko telesného kontaktu, vzpriečenia rezacieho kotúča alebo strate kontroly nad pílou.

e. Prístroj pridržujte iba za izolované úchytky, ak vykonávate rezacie práce, počas ktorých by rezacie ústrojenstva mohlo zasiahnuť neočakávané elektrické vodiče alebo vlastný napájací kábel.
Kontakt s elektrickými vodičmi nabíja taktiež kovové súčasti prístroja a vedie k zásahu elektrickým prúdom.

f. **Pri pozdĺžnom rezaní používajte vždy dodanú zarážku alebo rovnú príložnú lištu.**
To zlepšuje presnosť rezu a znižuje možnosť vzpriečenia rezacieho kotúča.

g. **Používajte iba rezacie kotúče správnej veľkosti a s adekvátnym upevňovacím otvorom (napr. hviezdicovým alebo okrúhlym).**
Rezacie kotúče, ktoré nepasujú k montážnym komponentom píly, pri rotácii hádžu a vedú k strate kontroly nad pílou. Používajte iba odporúčané rezacie kotúče.

h. **Nikdy nepoužívajte poškodené či nesprávne podložky alebo skrutky rezacieho kotúča.**
Podložky a skrutky rezacieho kotúča sú konštruované špeciálne pre vašu pílu, pre jej optimálny výkon a prevádzkovú bezpečnosť.

Ďalšie bezpečnostné pokyny pre všetky typy píl

Príčiny a eliminácia spätného rázu:

- Spätný ráz je náhla reakcia zapríčinená ohnutím, vzpriečením alebo chybne vycentrovaným rezacím kotúčom, ktorá vedie k naddvihnutiu nekontrolovanej píly z rezaného dielca a jej spätnému pohybu smerom na obsluhu prístroja.
- Ak dôjde k zaseknutiu či vzpriečeniu rezacieho kotúča v uzatváracej sa špáre píly a sila motora odmrští prístroj späť smerom na obsluhu prístroja.
- Ak dôjde k vzpriečeniu či vybočeniu rezacieho kotúča v rezanej špáre, môžu sa zuby zadnej hrany rezacieho kotúča zaseknúť do povrchu rezaného dielca, čím sa rezací kotúč vyšmykne z rezanej špáry a píla vyskočí späť smerom na obsluhu prístroja.

Spätný ráz je dôsledkom chybného či nesprávneho použitia píly. Zamedziť mu je možné príslušnými, následne popísanými, bezpečnostnými opatreniami.

a. **Pridržujte pílu pevne oboma rukami a svoje paže dajte do takej polohy, v ktorej môžete čeliť prípadnému spätnému rázu. Zdržujte sa vždy z boku rezacieho kotúča, nikdy rezací kotúč neuvádzajte do jednej priamky s vaším telom.**
Pri spätnom ráze môže píla poskočiť smerom dozadu, obsluha však môže tieto spätné rázy ovládať, ak sa urobia vhodné opatrenia.

b. **Ak dôjde k vzpriečeniu rezacieho kotúča alebo prerušeniu rezania z iného dôvodu, uvoľnite spínač ZAP./VYP. a pridržte pílu v rezanom dielci, pokým sa rezací kotúč úplne nezastaví. Nikdy sa nepokúšajte pílu z rezaného dielca vybrať alebo vytiahnuť smerom dozadu, pokým sa rezací kotúč pohybuje, môže dôjsť k spätnému rázu.**
Vyhľadajte príčinu uviaznutia rezacieho kotúča a odstráňte ju adekvátnym opatrením.

c. **Ak budete chcieť opäť spustiť pílu uviaznutú v rezanom dielci, vycentrujte rezací kotúč v rezanej špáre a skontrolujte, či zuby kotúča nie sú zahryznuté do rezaného dielca.**
Ak je rezací kotúč vzpriečený / uviaznutý, môže pri opakovanom spustení píly dôjsť k jej vyskočeniu z rezaného dielca alebo k spätnému rázu.

d. **Väčšie rezané dosky podoprite, zamedzíte tak riziku spätného rázu zapríčineného uviaznutým rezacím kotúčom.**
Veľké rezané dosky sa môžu prehýbať vlastnou tiažou. Dosky je preto nutné podoprieť na oboch stranách, v blízkosti rezanej špáry a taktiež na jej okraji.

e. **Nepoužívajte tupé alebo poškodené rezacie kotúče.**
Tupé či chybne nasmerované zuby rezacieho kotúča zapríčiňujú z dôvodu príliš úzkej rezacej špáry zvýšené trenie, uviaznutie rezacieho kotúča alebo spätný ráz píly.

f. **Pred každým rezaním pevne dotiahnite nastavenie hĺbky zárezu a uhol rezania.**
Ak sa počas rezania toto nastavenie zmení, môže dôjsť k uviaznutiu rezacieho kotúča a k spätnému rázu píly.

g. **Buďte veľmi opatrní, ak vykonávate „zárez" do neznámeho priestoru, napr. existujúcej steny.**
Zakrojovaný rezný kotúč môže počas rezania uviaznuť v nepredpokladaných objektoch a môže dôjsť k spätnému rázu.

h. **Pred každým použitím skontrolujte, či sa spodný ochranný kryt bezchybne pohybuje. Pílu nepoužívajte, ak sa spodný ochranný kryt nepohybuje voľne a okamžite sa nezatvára. Spodný ochranný kryt nikdy napevno neblokujte alebo neuväzujte v otvorenej polohe.**
Pri nechcenom spadnutí píly na zem môže dôjsť k ohnutiu spodného ochranného krytu. Otvorte ochranný kryt pomocou vratnej páčky a uistite sa, či sa voľne pohybuje a či vo všetkých polohách hĺbky zárezu a nastavenia uhla rezania
nezasahuje rezací kotúč či iné súčasti píly.

i. **Skontrolujte funkčnosť vratných pružín spodného ochranného krytu. Ak spodný ochranný kryt a jeho pružiny nevykazujú bezchybnú funkčnosť, dajte prístroj na opravu do servisu.**
Poškodené súčasti, priľnavé usadeniny alebo nahromadenie triesok obmedzuje riadnu funkčnosť spodného ochranného krytu.

j. **Manuálne otvárajte spodný ochranný kryt iba v prípade špeciálnych rezov, ako je „zanáranie a rezanie pod uhlom". Pomocou vratnej páčky pootvorte spodný ochranný kryt a opäť ho uvoľnite, ihneď ako rezací kotúč vnikne do rezaného dielca.**
Pri všetkých ostatných spôsoboch rezania musí spodný ochranný kryt pracovať automaticky.

k. **Pílu nikdy neodkladajte na pracovný stôl či na podlahu bez toho, aby predtým došlo k zakrytiu rezacieho kotúča spodným ochranným krytom.**
Nechránený, dobiehajúci rezací kotúč pohybuje pílou proti smeru rezania a reže všetko, čo mu stojí v ceste. Dbajte pritom na čas dobehu píly.

Montáž
Vyberte elektrické náradie z obalu. Nepripájajte ho pred montážou do siete. Platí to aj pri všetkých nastavovacích prácach.

Nastavenie hĺbky rezu
Uvoľnite fixačnú skrutku (11) nastavovania hĺbky rezu na zadnej časti píly. Pevne uchopte vodiacu dosku (1) a vytiahnite hore motorovú časť (6) pomocou rukoväte (10). Nastavte želanú hĺbku rezu a zafixujte ju pomocou fixačnej skrutky (11). Hĺbka rezu by mala byť o 3 mm väčšia ako je hrúbka obrábaného predmetu.

Nastavenie paralelného dorazu
K Vašej ručnej kotúčovej píle patrí i paralelný doraz (13). Ním je umožnené pílenie rovnej čiary paralelne s okrajom obrábaného predmetu. Na prednej časti vodiacej dosky (1) sa nachádzajú zárezy, v ktorých môže byť bočne zavedený paralelný doraz (13). Posúvajte doraz (13) dovtedy, kým nedosiahnete požadovanú vzdialenosť od pílového listu. Zafixujte nastavenie pomocou fixačnej skrutky (5).

Nastavenie úkosu
Pomocou ručnej okružnej píly môžete rezať v úkose až 45°. Uvoľnite obidve zaisťovacie skrutky (4). Nastavte ručnú okružnú pílu pomocou stupnice úkosu do požadovaného uhla. Nastavenie zafixujte obidvoma zaisťovacími skrutkami (4).

Výmena pílového listu (7)
Pred reznými poraneniami sa chráňte pracovnými rukavicami! Stlačte tlačidlo aretácie vretena (17) a točte pílový list, dokiaľ tlačidlo aretácie vretena neostane stlačené. S aretáciou vretena možno pracovať len vtedy, keď sa pílový list nehýbe. Tlačidlo aretácie vretena (17) držte stlačené a uvoľnite inbusovú skrutku (15), do ktorej vložíte inbusový kľúč (16) a otočíte ním proti smeru hodinových ručičiek. Ochranu píly (2) stiahnite. Šesťhrannú inbusovú skrutku (15), prírubu (14) a pílový list (7) odstráňte. Predtým, než vložíte nový pílový list, presvedčte sa, že má správny smer chodu. Je to zobrazené na píle aj na pílovom liste (7) prostredníctvom šípok. Musia ukazovať rovnakým smerom. Po tom, ako pílový list (7) položíte na inbusovú prírubu, dajte pozor, aby ploché miesto vonkajšej príruby (14) (vypuklé smerom von) znovu zasahovalo do pohonu vretena. Tlačidlo aretácie vretena (17) držte stlačené a pomocou inbusového kľúča (16) pripevnite inbusovú skrutku (15).

Práca s ručnou kotúčovou pílou
Pre Vašu pílu sú vhodné len listy píly na opracovanie dreva! Nepoužívajte listy píly na rezanie kameňa alebo kovu! Označte si pomocou ceruzy alebo niečoho podobného želanú reznú čiaru na Vašom opracovávanom predmete. Pri zapínaní prístroja stlačte bezpečnostný gombík (8) a potom zatlačte zapínač / vypínač (9). Pri vypínaní prístroja pustite zapínač / vypínač (9). Pri práci držte pílu vždy pevne oboma rukami! Zapnite prístroj pred tým, ako ho priložíte k opracovávanému predmetu. Veďte pílu bez akéhokoľvek dodatočného tlaku a dajte listu píly čas sledovať svoju reznú čiaru.

Pozor: nepoužívajte žiadne rozbrusovacie kotúče!

Údržba a starostlivosť

Preťaženie

Nevynakladajte pri pílení nadmernú silu. Prílišným tlakom sa znižuje rýchlosť prístroja a potrebný výkon nadmerne stúpa. Toto vedie k preťaženiu, čím môže dôjsť k poškodeniu motora. Keď je stroj príliš horúci, tak ho potom nechajte bežať 2 minúty bez záťaže a následne pílu vypnite. Stroj čistite čistou handrou a štetcom. Nepoužívajte žiadne rozpúšťadlá. Dbajte na to, aby vetracie štrbiny neboli zablokované!

Odsávanie prachu

Vyhadzovač pilín Vašej ručnej kotúčovej píly je pripravený pre upnutie adaptéra na odsávanie prachu. Keď používate ručnú kotúčovú pílu, odporúčame Vám pripojiť vždy priemyselný vysávač. Pri dlhšom opracovávaní dreva je potrebné elektrický prístroj pripojiť na vhodné externé odsávacie zariadenie.

Pri prevádzke nevyhnutne používajte vhodnú preskúšanú ochranu sluchu!

Odporúčaná dĺžka menovitého chodu: max. 20 minút pri stálom zaťažení. Dĺžka pauzy po trvalej prevádzke 5-10 minút.

PORUCHY

Pre prípad, že ručná kotúčová píla riadne nefunguje, uvedieme Vám tu niektoré možné príčiny a príslušné riešenia.

1. **Elektromotor sa zahrial na viac ako 70 °C.**
   Motor je preťažený. Píľte nižším tempom a nechajte motor vychladnúť. Motor je poškodený. Prineste pílu na kontrolu a / alebo opravu k Vášmu predajcovi Workers Best.

2. **Zapnutý stroj nefunguje.**
   Prerušenie sieťovej prípojky. Sieťovú prípojku prekontrolujte, či nie je zalomený kábel. Poškodenie vypínača. Prineste pílu na kontrolu a / alebo opravu k Vášmu predajcovi Workers Best.

3. **Píla sa veľmi ťažko pridržiava rovnej línii pozdĺž opracovaného predmetu a rez pílou je nepravidelný.**
   List píly je krivý alebo tupý. Vymeňte list píly.

4. **Ručná kotúčová píla je veľmi hlučná a / alebo pracuje veľmi nepravidelne.**
   Uhlíkové kefy sú opotrebované. Prineste pílu na kontrolu a / alebo opravu k Vášmu predajcovi Workers Best.

Elektrické prístroje a nástroje, ktoré doslúžili a ochrana životného prostredia
V prípade, že by došlo jedného dňa k tak intenzívnemu opotrebeniu elektrických prístrojov a nástrojov, že by museli byť tieto nahradené, alebo by ste už pre nich nemali upotrebenie, myslite prosím na ochranu životného prostredia. Elektrické prístroje a nástroje nepatria do bežného odpadu z domácností, ale mali by byť zužitkované ekologickým spôsobom.

Dôležité pokyny

Špeciálny odpad nevhodný do odpadu z domácností

Nehádžte do vody - ohrozenie života

Nevhadzujte do ohňa

Teplota okolia maximálne 50 °C

Zelený bod

ZÁRUKA

Záručné plnenie sa realizuje podľa príslušných zákonných záručných podmienok platných v krajine, v ktorej bol produkt zakúpený.
Nie je možné uplatniť si nárok na záruku na škody alebo nedostatky, ktoré vyplývajú z neodborného používania predaného produktu.
Ak sa vyskytne problém alebo nedostatok, skontaktujte sa najskôr so svojím zmluvným predajcom. Váš zmluvný predajca dokáže zvyčajne priamo odstrániť problém alebo nedostatok.

Zo záruky sú vylúčené:

- akumulátory
- všetky diely príslušenstva (napr.: nabíjačky atď.)
- opotrebovateľné diely (napr.: uhlíkové kefy, spínače, káble, tesnenia atď.)
- nevhodné alebo neodborné používanie
- nesprávne uvedenie do prevádzky zo strany majiteľa alebo tretej osoby
- oprava alebo výmena komponentov
- nedostatky, ktoré vyplývajú z neodborného používania, bežného opotrebovania alebo nedostatočnej
- údržby a starostlivosti.
- produkty používané na komerčné alebo profesionálne účely alebo zapožičané na používanie.
- škody spôsobené nedodržiavaním návodu na obsluhu.

Podmienky uznania nároku na záruku:

- predloženie dokladu o kúpe (dátum kúpy) vo forme pokladničného bloku
- kompletne vyplnený záručný list
- na prístroji neboli vykonané opravy a/ani výmena komponentov zo strany tretích osôb
- prístroj nebol používaný neodborne
- nevyskytla sa vyššia moc
- predloženie popisu chyby

Záručné podmienky platia spolu s našimi dodacími a predajnými podmienkami.

EÚ vyhlásenie o zhode

Výrobca/splnomocnený zástupca:

AHS GmbH
Uhlandstraße 50
A-4600 Wels
Austria

Produkt:

WB 65 HKS N
Workers Best Ručná kotúčová píla

Týmto prehlasujeme na našu vlastnú zodpovednosť, že vyššie popísané strojové zariadenie, vzhľadom na jeho koncepciu a konštrukciu, ako aj vo verziách, ktoré sme uviedli na trh, spĺňa všetky požiadavky nasledujúcich smerníc, berúc do úvahy nižšie uvedené normy.
Pri nami neschválených zmenách zariadenia stráca toto vyhlásenie svoju platnosť. Technická dokumnetácia je k dispozícii u signatára.

Smernice:

- 2014/35/EU
- 2006/42/EG
- 2014/30/EU

Normy:

- EN 55014-1:2017
- EN 55014-2:2015
- EN 61000-3-3:2013
- EN 61000-3-2:2014
- EN 62841-1:2015+AC:15
- EN 62841-2-5:2014

Wels, 15. 04. 2019

Klaus Estfeller, CEO
AHS GmbH, Uhlandstraße 50, A-4600 Wels, Austria

SRB MNE

ČESTITAMO NA KUPOVINI
WORKERS BEST RUČNE KRUŽNE TESTERE

Molimo prije upotrebe pročitajte slijedeća uputstva za upotrebu. Molimo obratite pažnju na sigurnosna uputstva u ovim uputstvima za upotrebu.

OPIS PROIZVODA

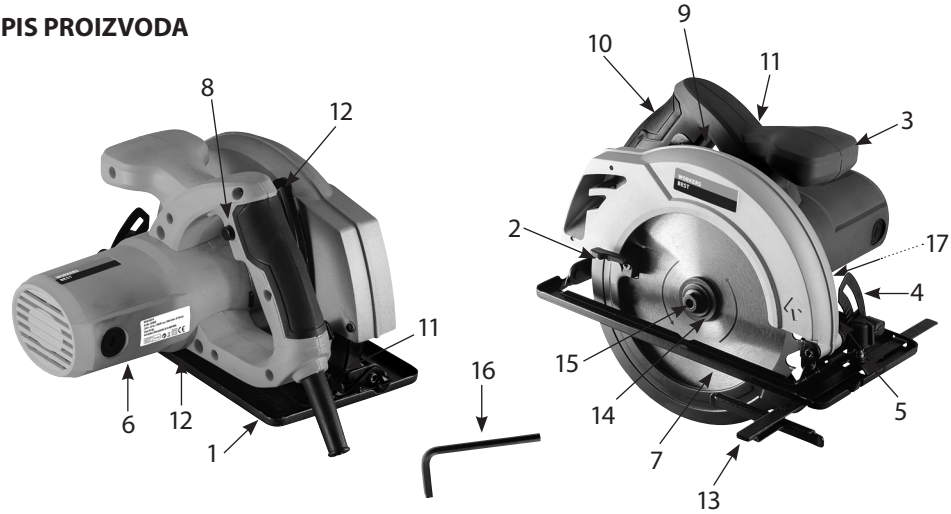

01. Stol za odlaganje
02. Zaštita od rezanja
03. Druga ručka
04. Zavrtnji za pričvršćivanje za postavku kosog reza
05. Zavrtanj za pričvršćivanje paralelnog graničnika
06. Motor
07. List za rezanje
08. Sigurnosno dugme
09. Prekidač za uključivanje/isključivanje
10. Drška
11. Zavrtanj za postavku dubine reza
12. Skala dubine reza
13. Paralelni graničnik
14. Prirubnica
15. Unutrašnji šestougaoni vijak
16. Unutrašnji šestougaoni ključ
17. Dugme za zaključavanje osovine

Tehnički podaci:

Nominalna snaga 1400 WATT
Maksimalni broj okretaja praznog hoda 5500 o/min
Maks. dubina reza kod 90° 65 mm
Maks. dubina reza kod 45° 44 mm
Prečnik lista za rezanje 185 mm
Osnovna debljina lista za rezanje 1,51 mm
Debljina reza lista za rezanje 2,40 mm
Izbušena rupa 20 mm
Nivo zvučnog pritiska (L_{PA}) 95 dB(A)
Nesigurnost K_{PA} 3 dB(A)
Nivo zvučne snage (L_{WA}) 106 dB(A)
Nesigurnost K_{WA} 3 dB(A)

Emisiona vrijednost vibracija:
Drška a_h = 5,24 m/s^2
Nesigurnost K = 1,5 m/s^2
Nominalni napon/frekvencija 230V ~ 50Hz
Zaštitna klasa II ⧈
Zaštitu sluha, zaštitne naočale, zaštitu protiv prašine i rukavice nositi
Ne upotrebljavati na kiši,
Štititi od vlažnosti
Udaljite druga lica
Uputstvo za upotrebu pročitati
AHS, Uhlandstraße 50, A-4600 Wels

Navedena vrijednost emisije vibracije izmjerena je prema normiranom postupku ispitivanja i može se koristiti za upoređivanje električnog alata sa drugim. Vrijednost emisija vibracije takođe se može koristiti za procjenu izlaganja. Vrijednost emisija vibracija se kod stvarnog korišćenja električnog uređaja može razlikovati od zadane vrijednosti, u zavisnosti od vrste i načina, na koji se koristi električni uređaj.

Propisna upotreba

Ručna kružna testera je prikladna za rezanje ravnih rezova u drvetu, materijalima sličnim drvetu i vještačkim materijalima.
Koristite ovu mašinu samo u skladu sa propisima! Svaka upotreba van toga se smatra nepropisnim. Za povrede bilo koje vrste ili bilo kakve štete nastale iz toga, odgovara korisnik a ne proizvođač.
Po propisu naši uređaji nisu konstruisani za upotrebu u zanatstvu, komercijalnu upotrebu ili u industriji. Ako bi ovaj uređaj trebao biti korišćen u okviru zanatstva, komercijalne upotrebe ili industrije, isključen je iz garancije.

Kod upotrebe uređaja moraju se pridržavati sigurnosne mere kako bi se sprečile povrede i štete. Zbog toga pažljivo pročitajte uputstvo za upotrebu/sigurnosne napomene. Sačuvajte ih dobro kako bi vam informacije stajale na raspolaganju u svako vreme. Ako trebate uređaj predati drugim licima, isporučite im i ovo uputstvo za upotrebu/sigurnosna uputstva. Ne preuzimamo odgovornost za nezgode ili štete koje nastaju zbog nepridržavnja ovog uputstva i sigurnosnih uputstava.

Opšte sigurnosne napomene za električni alat

UPOZORENJE! Pročitajte sve sigurnosne napomene, uputstva, slikovne prikaze i tehničke podatke koji se nalaze na ovom električnom alatu. Propusti u poštovanju sledećih uputstava mogu da prouzrokuju električni udar, požar i/ili teške povrede.

Sačuvajte sva bezbednosna uputstva i instrukcije za kasniju upotrebu.
Pojam „električni alat" koji se koristi u bezbednosnim uputstvima odnosi se na električne alate sa mrežnim napajanjem (sa mrežnim kablom) i na električne alate na bateriju (bez mrežnog kabla).

1. Bezbednost na radnom mestu

a. **Održavajte Vaše radno mesto čistim i dobro osvetljenim.** Nered ili neosvetljeno radno mesto mogu dovesti do nezgoda.
b. **Električni alat nemojte koristiti u eksplozivnom okruženju, u kom se nalaze zapaljive tečnosti, gasovi ili prašina.** Električni alati stvaraju varnice koje mogu zapaliti prašinu ili paru.
c. **Udaljite decu i druga lica za vreme upotrebe električnog alata.** U slučaju odvlačenja pažnje možete izgubiti kontrolu nad uređajem.

2. Električna sigurnost

a. **Utikač električnog alata mora odgovarati utičnici. Utikač se ni u kom slučaju ne sme menjati. Ne upotrebljavajte adapterske utikače zajedno sa uzemljenim električnim alatima.** Nepromenjeni utikači i odgovarajuće utičnice smanjuju rizik od strujnog udara.
b. **Izbegavajte telesni kontakt sa uzemljenim površinama, kao što su cevi, grejači, šporeti i frižideri.** Postoji povećani rizik od strujnog udara kada je Vaše telo uzemljeno.
c. **Udaljite uređaj od kiše i vlage.** Prodiranje vode u električni uređaj povećava rizik od strujnog udara.
d. **Električni kabl ne sme da se koristi za nošenje ili kačenje električnog alata ili za izvlačenje utikača iz utičnice. Priključni kabl držite dalje od toplote, ulja, oštrih ivica ili pokretnih delova.** Oštećeni ili umotani električni vodovi povećavaju rizik od strujnog udara.
e. **Ako električni alat koristite na otvorenom, upotrebljavajte samo produžne kablove koji su adekvatni za otvoreni prostor.** Korišćenje produžnih kablova koji su adekvatni za otvoreni prostor smanjuje rizik od strujnog udara.
f. **Kada se rad električnog alata u vlažnom području ne može izbeći, upotrebite FI-prekidač.** Upotreba zaštitnog strujnog prekidača smanjuje rizik od električnog udara.

3. Sigurnost lica

a. **Budite pažljivi, pazite na ono što radite, i na razuman način pristupite radu sa električnim alatom. Ne upotrebljavajte električni alat kada ste umorni ili kada ste pod uticajem droga, alkohola ili lekova.** Jedan trenutak nepažnje kod upotrebe uređaja može dovesti do ozbiljnih povreda.

b. **Uvek nosite ličnu zaštitnu opremu i zaštitne naočare.** Nošenje lične zaštitne opreme, kao maske za zaštitu od prašine, neklizajuće sigurnosne obuće, zaštitnih šlemova ili zaštite za uši, zavisno od načina i upotrebe električnog alata, smanjuje rizik od povreda.

c. **Izbegavajte slučajno puštanje u rad. Uverite se da je električni alat isključen pre nego što ga uključite na napajanje strujom i/ili bateriju, podignete ga ili ga nosite.** Ako prilikom nošenja električnog uređaja prst držite na prekidaču ili uključen uređaj priključite na napajanje strujom, može da dođe do nesreća.

d. **Uklonite alat za postavljanje ili odvijač pre nego što uključite električni alat.** Alat ili ključ, koji se nalazi u rotirajućem delu električnog alata, može da dovede do povreda.

e. **Izbegavajte neuobičajene položaje tela. Pazite na siguran položaj tela i u svakom trenutku održavajte ravnotežu.** Tako ćete i u neočekivanim situacijama bolje nadzirati električni alat.

f. **Nosite primerenu odeću. Ne nosite široku odeću ili nakit. Kosu i odeću držite dalje od pokretnih delova.** Pokretni delovi, naime, mogu zahvatiti opuštenu odeću, nakit ili dugu kosu.

g. **Ukoliko su postavljeni uređaji za uklanjanje i sakupljanje prašine, oni se moraju priključiti i pravilno koristiti.** Primena usisnog uređaja smanjuje opasnosti od prašine.

h. **Pazite da ne stvorite lažni osećaj bezbednosti i nemojte zanemarivati sigurnosna pravila za električne alate, iako ste se dobro upoznali sa radom nakon višestruke upotrebe.** Nepažljivo postupanje može u deliću sekunde da dovede do teških povreda.

4. Upotreba i rukovanje električnim alatima

a. **Nemojte preopterećivati električni alat. Upotrebljavajte odgovarajući električni alat za svoj rad.** Sa odgovarajućim električnim alatom radite bolje i sigurnije u navedenom radnom području.

b. **Ne upotrebljavajte električni uređaj čija je sklopka pokvarena.** Električni alat koji se više ne može uključiti ili isključiti je opasan i mora se popraviti.

c. **Izvucite utikač iz utičnice i/ili uklonite demontažnu bateriju pre nego što vršite podešavanja na uređaju, zamenjujete delove umetnutog alata ili odlažete električni alat.** Ova mera opreza sprečava iznenadno pokretanje uređaja.

d. **Električne alate koji nisu u upotrebi čuvajte van domašaja dece. Nemojte dozvoliti da uređaj upotrebljavaju osobe koje nisu upoznate sa njim ili nisu pročitale ova uputstva.** Električni alati su opasni ako ih upotrebljavaju neiskusna lica.

e. **Pažljivo održavajte električne alate i umetnute alate. Proverite da li pokretni delovi funkcionišu bez greške i ne zaglavljuju se, kao i da li ima polomljenih ili oštećenih delova koji negativno utiču na funkciju električnog alata. Pre upotrebe električnog uređaja popravite oštećene delove.** Mnoge su nesreće nastale lošim održavanjem električnog alata.

f. **Alat za rezanje održavajte oštrim i čistim.** Pažljivo održavani alati za rezanje sa

oštrim ivicama za rezanje manje se zaglavljuju i lakše se koriste.

g. **Upotrebljavajte električni alat, umetnuti alat itd. u skladu sa ovim uputstvima. Pri tom uzmite u obzir radne uslove i posao koji se izvodi.** Upotreba električnih alata za druge primene osim onih propisanih može izazvati opasne situacije.

h. **Održavajte ručku suvom, čistom i slobodnom od ulja i masnoće.** Klizave ručke ili površine koje se hvataju ne dopuštaju bezbedno rukovanje i kontrolu električnog alata u nepredviđenim situacijama.

5. Servis

a. **Neka Vaš uređaj popravljaju samo stručna lica i samo sa izvornim zamenskim delovima.** Na taj način se obezbeđuje da električni alat i dalje bude bezbedan.

Sigurnosne upute za sve cirkulare

OPASNOST:

a. Ne dolazite sa vašim rukama u područje pilanja i na list za rezanje. Sa vašom drugom rukom držite dodatnu ručku ili motorno kućište.
Ako obje ruke drže kolutnu žagu, list za rezanje ne može da ih povredi.

b. Nikada ne stavljajte ruke ispod radnog komada.
Zaštitni poklopac ne može da vas zaštiti od lista za rezanje ispod radnog komada.

c. Prilagodite dubinu rezanja debljini radnog komada.
On bi trebao biti vidljiv za manje od jedne pune visine zuba ispod radnog komada.

d. Nikada ne držite radni komad koji pilate u ruci ili preko noge. Radni komad koji pilate osigurajte na stabilnoj podlozi.
Važno je, da se radni komad dobro pričvrsti, kako bi se smanjila opasnost od tjelesnog kontakta, opasnost od zaglavljivanja lista za rezanje ili gubitka kontrole.

e. Držite uređaj samo na izoliranim ručkama kada izvodite radove kod kojih bi uređaj za rezanje mogao preseći skrivene strujne kablove ili vlastite kablove uređaja.
Kontakt sa kablom koji provodi napon stavlja takođe metalne dijelove uređaja pod napon i dovodi do strujnog udara.

f. **Kada siječete uzduž uvijek koristite graničnik ili ravni vodič ivice.**
To poboljšava tačnost pilanja i smanjuje mogućnost da se list za rezanje zaglavi.

g. **Uvijek koristite listove za rezanje prave veličine i sa odgovarajućom pozicionom rupom (npr. zvjezdasta ili okrugla)**
Listovi za rezanje, koji ne spadaju u montažne dijelove cirkulara, ne okreću se pravilno i dovode do gubitka kontrole. Koristite samo preporučene listove za rezanje.

h. **Nikada ne koristite oštećene ili pogrešne zavrtnje za listove za rezanje ili podloge.**
Podloge za listove za rezanje i zavrtnji su specijalno konstruisani za vašu pilu, za optimalni pogon i sigurnost pri radu.

Ostale sigurnosne upute za sve cirkulare

Razlog i izbjegavanje povratnog udara:

- povratni udar je nagla reakcija jednog zaglavitog, zakačenog ili pogrešno usmjerenog lista za rezanje koji vodi do toga, da se nekontrolisani cirkular podigne i kreće iz radnog komada u pravcu lica koje je koristi.
- kada se listovi za rezanje zaglave ili zapnu u klinu za razdvajanje koji se zatvara, on blokira, i snaga motora baca cijeli uređaj u pravcu lica koje ga upravlja.
- ako se list za rezanje u rezu zavrne ili pogrešno usmjeri, i zubi zadnjeg lista za rezanje mogu se zaglaviti na površini radnog komada, zbog čega se list za rezanje izvadi iz reza i cirkular skače nazad u pravcu lica koje je koristi.

Povratni udar je posljedica pogrešnog rukovanja žagom. On može biti spriječen uz pomoć mjera koje su opisane u slijedećem tekstu.

a. **Držite žagu sa obje ruke i stavite vaše ruke u položaj, u kojem možete da se oduprete povratnim udarcima. Uvijek se držite bočno od lista za rezanje, nikada ne držite list za rezanje u jednoj liniji sa vašim tijelom.**
Kod povratnog udara kolutni cirkular može da skoči unazad, ali lice koje ga koristi može da savlada povratni udar, ako se poduzmu odgovarajuće mjere.

b. **Ako se list za rezanje zaglavi ili se pilanje zaustavi iz nekog drugog razloga, pustite prekidač za uključivanje-isključivanje i držite žagu u radnom komadu mirno, dok se list za rezanje potpuno ne zaustavi. Nikada ne pokušavajte da izbacite žagu iz radnog komada ili da je vučete unazad, dok se list za rezanje još kreće ili dok bi se mogao desiti povratni udar.**
Nađite uzrok za zaglavljivanje lista za rezanje i uklonite ga odgovarajućim mjerama.

c. **Ako želite ponovo pokrenuti žagu, koja je zaglavljena u radnom komadu, centrirajte list za rezanje u klinu za procjep i pregledajte, da li su zubi za pilanje zaglavljeni u radnom komadu.**
Ako se list za rezanje zaglavi, može da se izvuče iz radnog komada ili prouzrokuje povratni udar, ako se žaga ponovo starta.

d. **Poduprite velike ploče, da se umanji rizik povratnog udara zbog zaglavljenog lista za rezanje.**
   Velike ploče se mogu saviti pod vlastitom težinom. Ploče moraju biti poduprijete na obje strane, u blizini procjepa žage i ivice.
e. **Ne koristite tupe ili oštećene listove za rezanje.**
   Listovi za rezanje sa tupim ili pogrešno usmjerenim zubima prouzrokuju zbog preuskog procjepa žage povećano trenje, zaglavljivanje lista za rezanje i povratni udar.
f. **Odredite prije pilanja dubinu rezanja i uglove rezanja.**
   Ako se tokom pilanja postavke promijene, list za rezanje može da se zaglavi i dođe do povratnog udara.
g. **Budite posebno oprezni, kada izvodite „dubinski rez“ u sakrivenim područjima, npr. postojeći zid.**
   Uronjeni list za rezanje može pri rezanju blokirati u skrivenim objektima i prouzrokovati povratni udar.
h. **Provjerite prije svakog korištenja, da li donja zaštitna hauba zatvara bez greške. Ne koristite žagu kada donja zaštitna hauba nije slobodno pokretna i ne može se odmah zatvoriti. Ne pričvršćujte ili povezujte donju zaštitnu haubu u otvorenom položaju.**
   Ako žaga padne nenamjerno na pod, donji zaštitni poklopac može da se savije. Otvorite zaštitni poklopac sa povratnom polugom i osigurajte, da se on slobodno kreće i kod svih uglova i dubina reza ne dirne niti list za rezanje niti druge dijelove.
i. **Provjerite funkciju opruge za donji zaštitni poklopac. Odnesite uređaj na održavanje, ukoliko donji zaštitni poklopac i opruga ne rade bez problema.**
   Oštećeni dijelovi, ljepljivi ostaci ili gomilanja iverica čine da donji zaštitni poklopac usporeno radi.
j. **Otvorite donji zaštitni pokrivač ručno i samo kod posebnih rezova, kao „dubinskih ili ugaonih rezova“. Otvorite donji zaštitni poklopac sa povratnom polugom i pustite je, čim list za rezanje uđe u radni komad.**
   Kod svih drugih radova donji zaštitni poklopac mora automatski raditi.
k. **Ne stavljajte žagu na radni sto ili na pod, a da donji zaštitni poklopac ne prekriva list za rezanje.**
   Nezaštićeni, okretajući list za rezanje pokreće žagu suprotno od pravca rezanja i pila, šta joj je na putu. Pri tome obratite pažnju na vrijeme kretanja žage nakon isključivanja.

Montaža
Izvadite električni uređaj iz pakovanja. Pre montaže ne priključujte ga na mrežni napon. Ovo važi i za sve radove postavljanja.

Postavljanje dubine rezanja
Odvijte zavrtanj za priËvröÊivanje (11) postavljanja dubine reza na donjem dijelu ûage. Držite stol za odalaganje (1) čvrsto i povucite motor (6) za ručku (10) prema gore. Postavite željenu dubinu reza i pričvrstite je sa zavrtnjom za pričvršćivanje (11). Dubina reza treba biti 3 mm veća od debljine radnog komada.

Podešavanje paralelnog graničnika
Uz vašu kružnu testeru uključen je paralelni graničnik (13). Ovako se omogućava rezanje ravne linije paralelno uz ivicu radnog komada. Na prednjem dijelu stola za odlaganje (1) nalaze se otvori koji se mogu uvesti u paralelni graničnik (13) bočno. Uvucite graničnik (13) toliko dok ne dostignete željeni razmak do lista za rezanje. Pričvrstite postavku sa zavrtnjem za pričvršćivanje (5).

Podešavanje kosog reza
Sa ručnom kružnom testerom možete rezati kose rezove do 45°. Olabavite oba zavrtnja za pričvršćivanje (4). Postavite ručnu kružnu testeru u željenu postavku ugla na skali kosog reza. Pričvrstite postavku sa oba zavrtnja za pričvršćivanje (4).

Zamena lista testere (7)
Zaštitite se od povreda nošenjem rukavica! Pritisnite dugme za zaključavanje osovine (17) i okrećite list testere, dok dugme za zaključavanje osovine ne ostane pritisnuto. Zaključavanje osovine sme da se aktivira samo uz zaustavljeni list testere. Držite dugme za zaključavanje osovine (17) pritisnuto i odvijte unutrašnji šestougaoni vijak (15) tako što ćete okretati unutrašnji šestougaoni ključ (16) u smeru suprotnom od kazaljke sata. Povucite zaštitu testere (2) unazad. Uklonite unutrašnji šestougaoni vijak (15), prirubnicu (14) i list testere (7). Pre nego što postavite novi list, uverite se da on ima ispravan smer kretanja. On je prikazan strelicom kako na testeri tako i na listu testere (7). Oni moraju da pokazuju u istom smeru. Nakon što ste postavili list testere (7) na unutrašnju prirubnicu, vodite računa o tome da ravni delovi spoljašnje prirubnice (14) (savijanje spolja) ponovo zahvate pogon osovine. Sada držite dugme za zaključavanje osovine (17) pritisnuto i fiksirajte unutrašnji šestougaoni vijak (15) pomoću unutrašnjeg šestougaonog ključa (16).

Rad sa ručnom kružnom testerom
Za Vašu žagu prikladni su samo listovi za rezanje za obradu drveta! Ne koristite listove za rezanje da bi rezali kamen ili metal! Označite željenu liniju reza sa jednom olovkom ili sličnim na vašem radnom komadu. Za uključivanje uređaja pritisnite sigurnosno dugme (8) i pritisnite prekidač za uključivanje/isključivanje (9). Za isključivanje uređaja pustite priključak za uključivanje/ isključivanje (9). Prilikom rada uvijek čvrsto držite žagu sa obje ruke! Uključite uređaj prije nego što postavite na radni komad. Vodite žagu bez dodatnog pritiska i ostavite dovoljno vremena da list za rezanje slijedi liniju rezanja.

Pažnja: Ne koristite ploče za brušenje!

Održavanje i njega

Preopterećenje

Prilikom rezanja nikada ne primjenjujte prekomjernu snagu. Sa previše pritiska smanjuje se brzina uređaja, potrebna snaga se brzo povećava. Ovo vodi do preopterećenja, pri čemu se motor može oštetiti. Kada mašina postane previše vrela, ostavite da radi dvije minute bez opterećenja i napravite pauzu. Mašinu čistite sa mekanom krpom i kistom. Ne koristite sredstvo za otapanje. Pazite na to da ventilacioni otvori nisu blokirani!

Deo za usisavanje prašine

Otvor za izbacivanje ivera Vaše ručne kružne testere je pripremljen za prijem adaptera za usisavanje prašine. Mi vam preporučujemo, da uvijek koristite priključen industrijski usisivač, kada koristite ručnu kružnu testeru. Kod duže obrade drveta električni alat priključiti na odgovarajući spoljni uređaj za usisavanje.

Kod upotrebe uvijek nosite odgovarajuću provjerenu zaštitu za sluh i zaštitnu masku od prašine!

Preporučeno nominalno vrijeme rada: maksimalno 20 minuta kod trajnog opterećenja.
Vrijeme mirovanja nakon trajnog rada 5-10 minuta.

SMETNJE

Za slučaj da ručna kružna testera ne funkcioniše pravilno, pokazaćemo Vam ovde određene moguće uzroke i pripadajuća rješenja.

1. **Elektromotor se zagrijava na viöe od 70 °C.**
   Motor se preopterećuje. Žegajte sa manjim tempom i pustite da se motor oladi. Motor je pokvaren Donesite žagu na kontrolu i/ili popravak vašem „Workers Best“ prodavaču.

2. **Uključena mašina ne radi**
   Prekid u mrežnom priključku. Priključak na struju kontrolisati da li je kabal prekinut. Oštećenje prekidača. Donesite žagu na kontrolu i/ili popravak vašem „Workers Best“ prodavaču.

3. **Žaga se može jako teško kretati u jednoj liniji na radnom komadu i rez je neredovan.**
   List za rezanje je savijen ili tup. Promenite oštricu.

4. **Ručna kružna testera je jako glasna i/ili radi jako neredovno.**
   Ugljene četkice su istrošene. Donesite žagu na kontrolu i/ili popravak vašem „Workers Best“ prodavaču.

Isluženi elektrouređaji, alati i zaštita prirodne okoline
Ako bi Vaši elektrouređaji i alati zbog intenzivne upotrebe jednog dana toliko dotrajali da moraju biti zamenjeni ili da više nemaju nikakvu namenu, pre njihovog otstranjivanja razmislite o zaštiti prirodne okoline. Elektrouređaje i alate ne treba odbacivati u normalno kućno smeće, već treba iskoristiti na način neškodljiv zaprirodnu sredinu.

Važna uputstva

Poseban otpad ne bacati u kućno smeće.

Ne bacati u vodu - opasno po život

Ne bacati u vatru

Temperatura okruženja maksimalno 50 °C

Zelena tačka

GARANCIJA

Potraživanja na osnovu garancije ostvaruju se u skladu sa važećim zakonskim propisima za odredbe garancije u zemlji, u kojoj je proizvod kupljen.
Potraživanja na osnovu garancije u slučaju štete ili nedostataka nastalih usled nestručne upotrebe prodatih proizvoda ne mogu biti preuzeta.
Ukoliko se javi neki problem ili nedostatak, uvek najpre stupite u kontakt sa ugovornim prodavcem. U većini slučajeva ugovorni prodavac može direktno da otkloni problem ili nedostatak.

Iz garancije se izuzima sledeće:

- akumulatori
- kompletna dodatna oprema (npr. punjači itd.)
- potrošni delovi (npr. ugljene četkice, prekidači, kablovi, zaptivke itd.)
- neadekvatna i nestručna upotreba
- nepravilno puštanje u rad od strane vlasnika ili trećeg lica
- servisiranje ili zamena komponenti
- nedostaci nastali usled nestručne upotrebe, uobičajenog habanja ili usled
- nedovoljnog održavanja i nege.
- proizvodi koji se koriste u industriji, u profesionalne svrhe ili za iznajmljivanje.
- štete koje nastanu usled nepoštovanja uputstva za rukovanje.

Vaša potraživanja na osnovu garancije mogu biti priznata ako:

- možete da priložite dokaz o kupovini (sa datumom kupovine) u obliku fiskalnog računa
- je potvrda o garanciji kompletno popunjena
- servisiranje na uređaju i/ili zamenu komponenti nije vršilo neko treće lice
- uređaj nije nestručno korišćen
- nije nastupila viša sila
- postoji opis nedostatka

Odredbe garancije važe uz naše uslove isporuke i prodaje.

EU Izjava o usaglašenosti

Proizvođač / Ovlašćeni zastupnik:

AHS GmbH
Uhlandstraße 50
A-4600 Wels
Austria

Proizvod:

WB 65 HKS N
Workers Best Ručna kružna testera

Ovim putem izjavljujemo pod vlastitom odgovornošću da gore opisana mašina u pogledu svoje koncepcije i konstrukcije kao i u verzijama koje smo izneli na tržište, uz poštovanje dole navedenih normi odgovara svim zahtevima dole navedenih Direktiva.
U slučaju da se bez dogovora sa nama preduzme neka izmena, ova izjava gubi svoje važenje. Tehnička dokumentacija se može dobiti kod potpisnika.

Direktive:

- 2014/35/EU
- 2006/42/EG
- 2014/30/EU

Norme:

- EN 55014-1:2017
- EN 55014-2:2015
- EN 61000-3-3:2013
- EN 61000-3-2:2014
- EN 62841-1:2015+AC:15
- EN 62841-2-5:2014

Wels, 15. 04. 2019

Klaus Estfeller, CEO
AHS GmbH, Uhlandstraße 50, A-4600 Wels, Austria

Wir gewähren auf

den Artikel
... Monate Garantie

lt. Garantiebestimmungen.

Artikelbezeichnung:	Art.Nr.:
Kaufdatum:	Name:
Adresse:	Unterschrift:

Stempel des Händlers:

GB This item has a warranty of ... months in accordance with the warranty terms.

AL RKS Ne i referohemi artikullit ... garanci mujore sipas kërkesave të garancisë.

BG Уредът е с гаранция ... месеца според гаранционните условия.

CZ Na výrobek poskytujeme ... měsíců záruku podle záručních ustanovení.

H A cikkre ... hónap garanciát nyújtunk a garanciális feltételek szerint.

HR BIH Jamčimo za proizvod ... mjesečno jamstvo prema jamstvenim odredbama.

Article description: Emërtimi i artikullit: Обозначение на артикула: Označení výrobku: Árucikk megnevezése: Naziv artikla:	Article no.: Nr. i art.: Артикул №: Č. výrobku: Cikkszám: Art.br.:
Date of purchase: Data e blerjes: Дата на покупката: Datum zakoupení: Vásárlás dátuma: Datum kupnje:	Name: Emri: Име: Jméno: Név: Ime:
Address: Adresa: Адрес: Adresa: Lakcím: Adresa:	Signature: Nënshkrimi: Подпис: Podpis: Aláírás: Potpis:

Dealers stamp:
Vula e shitësit:
Печат на продавача:
Razítko prodejce:
Kereskedő pecsétje:
Žig prodavača:

MK За овој артикл одобруваме ... месеци гаранција според одредбите за гаранција.

PL Na ten artykuł udzielamy ... miesiące(-y) gwarancji stosownie do przepisów gwarancyjnych.

RO Acordăm pentru articolul ... luni garanţie cf. dispoziţiilor de garanţie pentru produs.

SI Za izdelek nudimo ... mesecev garancije v skladu z garancijskimi določili.

SK Na výrobok poskytujeme záruku ... mesiacov v zmysle záručných podmienok.

SRB MNE Za ovaj artikal dajemo garanciju u trajanju od... meseci, u skladu sa odredbama garancije.

Опис на производот: Nazwa artykułu: Denumire articol: Opis izdelka: Označenie výrobku: Naziv artikla:	Арт. бр.: Nr kat.: Nr. art.: Št. izdelka: Č. výrobku: Art.br.:
Датум на купување: Data zakupu: Data achiziţiei: Datum nakupa: Dátum kúpy: Datum kupovine:	Име: Nazwisko: Nume: Ime: Meno: Ime:
Адреса: Adres: Adresa: Naslov: Adresa: Adresa:	Потпис: Podpis: Semnătura: Podpis: Podpis: Potpis:

Печат на продавачот:
Pieczątka sprzedawcy:
Ştampila reprezentantului comercial:
Žig trgovca:
Pečiatka predajcu:
Pečat trgovca: