WORKERS BEST

WB 710 HM N

A D CH Hobelmaschine
GB Planing Machine
AL RKS Makineri plan
BG Електричеко дърводелско ренде
CZ Elektrický Hoblík
H Elektromos Gyalugép
HR BIH Blanjalice
MK Машина за стружење (ренде)
PL Strug elektryczny
RO Maşina de Rindeluit
SI Oblič
SK Hobľovaci Stroj
SRB MNE Rendisaljka

Bitte lesen Sie vor Inbetriebnahme die nachfolgenden Bedienungshinweise. Beachten Sie bitte die Sicherheitshinweise in dieser Bedienungsanleitung.

A D CH

HERZLICHEN GLÜCKWUNSCH ZUM KAUF EINER WORKERS BEST HOBELMASCHINE

Bitte lesen Sie vor Inbetriebnahme die nachfolgenden Bedienungshinweise.
Beachten Sie bitte die Sicherheitshinweise in dieser Bedienungsanleitung.

PRODUKTBESCHREIBUNG

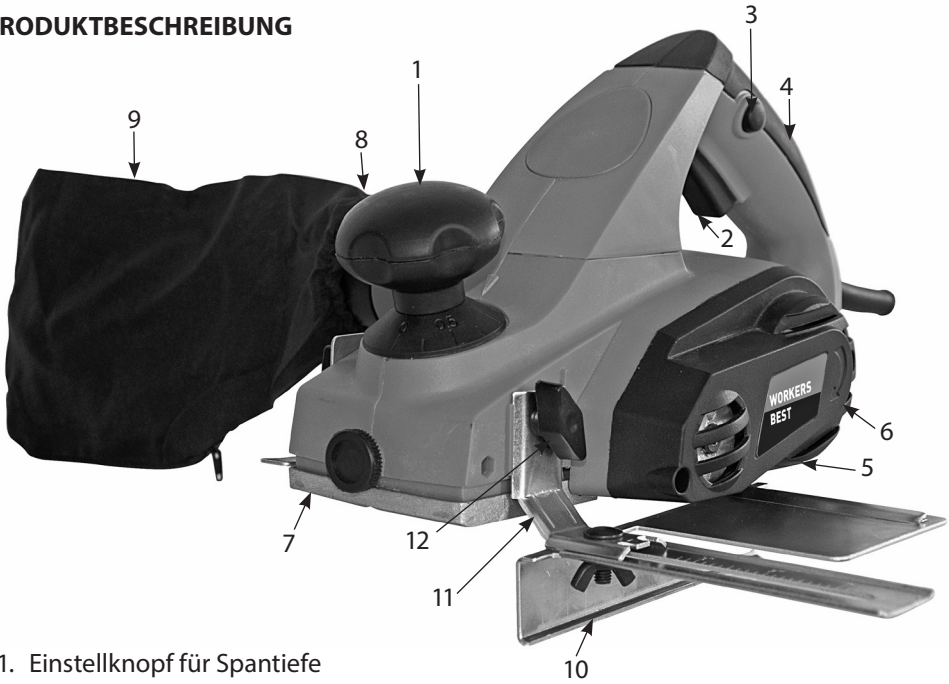

01. Einstellknopf für Spantiefe
02. Ein-/Ausschalter
03. Einschaltsperrknopf
04. Griff
05. Hintere Grundplatte
06. Riemenabdeckung
07. Vordere Grundplatte
08. Spanauswurf
09. Staubbeutel
10. Parallelanschlag
11. Halterung
12. Feststellschraube für Parallelanschlag
13. Stufentiefen-Messstab
14. Flügelschraube für Stufentiefen-Messstab

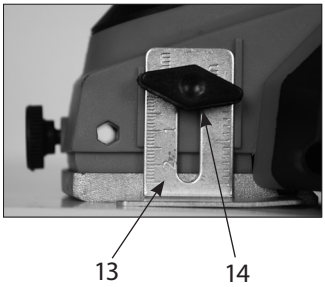

1255602 BDA WB 710 HM N.indd 1 02.10.20 10:26

Technische Daten:

Aufnahmeleistung	710 WATT
Leerlaufdrehzahl	17000 min^{-1}
Spantiefe	0-2 mm
Hobelbreite	82 mm
Schalldruckpegel	L_{PA} 87,0 dB(A)
Unsicherheit	K = 3 dB(A)
Schallleistungspegel	L_{WA} 98,0 dB(A)
Unsicherheit	K = 3 dB(A)
Schwingungsemissionswert	a_h 7,68 m/s^2
Unsicherheit	K = 1,5 m/s^2
Nennspannung	230 V~50 Hz
Schutzklasse	II ⧈
Gehörschutz, Schutzbrille und Staubschutz tragen	
Nicht im Regen benutzen, vor Nässe schützen	
Halten Sie andere Personen fern	
Gebrauchsanweisung lesen	
AHS GmbH, Uhlandstraße 50, A-4600 Wels	

Bestimmungsgemäße Verwendung

Das Elektrowerkzeug ist zum Hobeln, Falzen und Anschrägen von Holzteilen bestimmt. Verwenden Sie diese Maschine nur gemäß ihrer Bestimmung! Jede Verwendung, die darüber hinausgeht, ist nicht bestimmungsgemäß. Für Verletzungen aller Art oder Schäden, die daraus entstanden sind, wird der Anwender und nicht der Hersteller haftbar gemacht.

Bestimmungsgemäß sind unsere Geräte nicht für den Gebrauch im Handwerk, Gewerbe oder in der Industrie konzipiert. Sollte dieses Gerät im Rahmen eines Handwerks-, Gewerbe-, oder Industriebetriebes verwendet werden, ist es von der Garantie ausgeschlossen.

Beim Benutzen von Geräten müssen einige Sicherheitsvorkehrungen eingehalten werden, um Verletzungen und Schäden zu verhindern. Lesen Sie diese Bedienungsanleitung/Sicherheitshinweise deshalb sorgfältig durch. Bewahren Sie diese gut auf, damit Ihnen die Informationen jederzeit zur Verfügung stehen. Falls Sie das Gerät an andere Personen übergeben sollten, händigen Sie diese Bedienungsanleitung/Sicherheitshinweise bitte mit aus. Wir übernehmen keine Haftung für Unfälle oder Schäden, die durch Nichtbeachten dieser Anleitung und den Sicherheitshinweisen entstehen.

Allgemeine Sicherheitshinweise

Achtung! Sämtliche Anweisungen sind zu lesen. Fehler bei der Einhaltung der nachstehend aufgeführten Anweisung können elektrischen Schlag, Brand und/oder schwere Verletzungen verursachen. Der nachfolgend verwendete Begriff „Elektrowerkzeug“ bezieht sich auf netzbetriebene Elektrowerkzeuge (mit Netzkabel) und auf akkubetriebene Elektrowerkzeuge (ohne Netzkabel).

Bewahren Sie alle Sicherheitshinweise und Anweisungen für die Zukunft auf!

1. Arbeitsplatzsicherheit

a. **Halten Sie Ihren Arbeitsbereich sauber und gut beleuchtet.** Unordnung und unbeleuchtete Arbeitsbereiche können zu Unfällen führen.

b. **Arbeiten Sie mit dem Gerät nicht in explosionsgefährdeter Umgebung, in der sich brennbare Flüssigkeiten, Gase oder Stäube befinden.** Elektrowerkzeuge erzeugen Funken, die den Staub oder die Dämpfe entzünden können.

c. **Halten Sie Kinder und andere Personen während der Benutzung des Elektrowerkzeugs fern.** Bei Ablenkung können Sie die Kontrolle über das Gerät verlieren.

2. Elektrische Sicherheit

a. **Der Anschlussstecker des Gerätes muss in die Steckdose passen. Der Stecker darf in keiner Weise verändert werden. Verwenden Sie keine Adapterstecker gemeinsam mit schutzgeerdeten Geräten.** Unveränderte Stecker und passende Steckdosen verringern das Risiko eines elektrischen Schlages.

b. **Vermeiden Sie Körperkontakt mit geerdeten Oberflächen, wie von Rohren, Heizungen, Herden und Kühlschränken.** Es besteht ein erhöhtes Risiko durch elektrischen Schlag, wenn Ihr Körper geerdet ist.

c. **Halten Sie das Gerät von Regen oder Nässe fern.** Das Eindringen von Wasser in ein Elektrogerät erhöht das Risiko eines elektrischen Schlages.

d. **Zweckentfremden Sie das Kabel nicht, um das Gerät zu tragen, aufzuhängen oder um den Stecker aus der Steckdose zu ziehen. Halten Sie das Kabel fern von Hitze, Öl, scharfen Kanten oder sich bewegenden Geräteteilen.** Beschädigte oder verwickelte Kabel erhöhen das Risiko eines elektrischen Schlages.

e. **Wenn Sie mit einem Elektrowerkzeug im Freien arbeiten, verwenden Sie nur Verlängerungskabel, die auch für den Außenbereich zugelassen sind.** Die Anwendung eines für den Außenbereich geeigneten Verlängerungskabels verringert das Risiko eines elektrischen Schlages.

f. **Wenn der Betrieb des Elektrowerkzeuges in feuchter Umgebung nicht vermeidbar ist, verwenden Sie einen Fehlerstromschutzschalter.** Der Einsatz eines Fehlerstromschutzschalters vermindert das Risiko eines elektrischen Schlages.

3. Sicherheit von Personen

a. **Seien Sie aufmerksam, achten Sie darauf, was Sie tun, und gehen Sie mit Vernunft an die Arbeit mit einem Elektrowerkzeug. Benutzen Sie das Gerät nicht, wenn Sie müde sind oder unter Einfluss von Drogen, Alkohol oder Medikamenten stehen.** Ein Moment der Unachtsamkeit beim Gebrauch des Gerätes kann zu ernsthaften Verletzungen führen.

b. **Tragen Sie persönliche Schutzausrüstung und immer eine Schutzbrille.** Das Tragen persönlicher Schutzausrüstung, wie Staubmaske, rutschfeste Sicherheitsschuhe, Schutzhelm oder Gehörschutz, je nach Art und Einsatz des Elektrowerkzeuges, verringert das Risiko von Verletzungen.

c. **Vermeiden Sie eine unbeabsichtigte Inbetriebnahme. Vergewissern Sie sich, dass das Elektrowerkzeug ausgeschaltet ist, bevor Sie es an die Stromversorgung/den Akku anschließen, oder es aufheben oder tragen wollen.** Wenn Sie beim Tragen des Gerätes den Finger am Schalter haben oder das Gerät eingeschaltet an die Stromversorgung anschließen, kann dies zu Unfällen führen.
d. **Entfernen Sie Einstellwerkzeug oder Schraubenschlüssel, bevor Sie das Gerät einschalten.** Ein Werkzeug oder Schlüssel, der sich in einem drehenden Geräteteil befindet, kann zu Verletzungen führen.
e. **Vermeiden Sie eine abnormale Körperhaltung. Sorgen Sie für einen sicheren Stand und halten Sie jederzeit das Gleichgewicht.** Dadurch können Sie das Elektrowerkzeug in unerwarteten Situationen besser kontrollieren.
f. **Tragen Sie geeignete Kleidung. Tragen Sie keine weite Kleidung oder Schmuck. Halten Sie Haare, Kleidung und Handschuhe fern von sich bewegenden Teile.** Lockere Kleidung, Schmuck oder lange Haare können von sich bewegenden Teilen erfasst werden.
g. **Wenn Staubabsaug- und – Auffangeinrichtungen montiert werden können, ver-gewissern Sie sich, dass diese angeschlossen sind und richtig verwendet werden.** Das Verwenden dieser Einrichtungen verringert Gefährdungen durch Staub.
h. **Wiegen Sie sich nicht in falscher Sicherheit und setzen Sie sich nicht über die Sicherheitsregeln für Elektrowerkzeuge hinweg, auch wenn Sie nach vielfachem Gebrauch mit dem Elektrowerkzeug vertraut sind.** Achtloses Handeln kann binnen Sekundenbruchteilen zu schweren Verletzungen führen.

4. Verwendung und Behandlung des Elektrowerkzeuges

a. **Überlasten Sie das Gerät nicht. Verwenden Sie für Ihre Arbeit das dafür bestimmte Elektrowerkzeug.** Mit dem passenden Elektrowerkzeug arbeiten Sie besser und sicherer im angegebenen Leistungsbereich.
b. **Benutzen Sie kein Elektrowerkzeug, dessen Schalter defekt ist.** Ein Elektrowerkzeug, das sich nicht mehr ein- oder ausschalten lässt, ist gefährlich und muss repariert werden.
c. **Ziehen Sie den Stecker aus der Steckdose und/oder entfernen Sie den Akku, bevor Sie Geräteeinstellungen vornehmen, Zubehörteile wechseln oder das Gerät weglegen.** Diese Vorsichtsmaßnahme verhindert den unbeabsichtigten Start des Gerätes.
d. **Bewahren Sie unbenutzte Elektrowerkzeuge außerhalb der Reichweite von Kindern auf. Lassen Sie Personen das Gerät nicht benutzen, die mit diesem nicht vertraut sind oder diese Anweisungen nicht gelesen haben.** Elektrowerkzeuge sind gefährlich, wenn Sie von unerfahrenen Personen benutzt werden.

e. **Pflegen Sie das Gerät mit Sorgfalt. Kontrollieren Sie, ob bewegliche Geräteteile einwandfrei funktionieren und nicht klemmen, ob Teile gebrochen oder so beschädigt sind, dass die Funktion des Gerätes beeinträchtigt ist. Lassen Sie beschädigte Teile vor dem Einsatz des Gerätes reparieren.** Viele Unfälle haben ihre Ursache in schlecht gewarteten Elektrowerkzeugen.

f. **Halten Sie Schneidwerkzeug scharf und sauber.** Sorgfältig gepflegte Schneidwerkzeuge mit scharfen Schneidkanten verklemmen sich weniger und sind leichter zu führen.

g. **Verwenden Sie Elektrowerkzeug, Zubehör, Einsatzwerkzeuge usw. entsprechend diesen Anweisungen und so, wie es für diesen speziellen Gerätetyp vorgeschrieben ist. Berücksichtigen Sie dabei die Arbeitsbedingungen und die auszuführende Tätigkeit.** Der Gebrauch von Elektrowerkzeugen für andere als die vorgesehenen Anwendungen kann zu gefährlichen Situationen führen.

h. **Halten Sie das Gerät an den Isolierten Griffflächen, wenn Sie Arbeiten ausführen, bei denen das Einsatzwerkzeug verborgene Stromleitungen oder das eigene Netzkabel treffen kann.** Der Kontakt mit einer spannungsführenden Leitung kann auch metallene Geräteteile unter Spannung setzen und zu einem elektrischen Schlag führen.

5. Service

a. **Lassen Sie Ihr Gerät nur von qualifizierten Fachpersonal und nur mit Original-Ersatzteilen reparieren.** Damit wird sichergestellt, dass die Sicherheit des Gerätes erhalten bleibt.

b. Für Elektrogeräte mit der Anbringung X, bei denen eine speziell vorgerichtete Anschlussleitung zum Austausch der Anschlussleitung erforderlich ist: Wenn die Anschlussleitung des Elektrowerkzeugs beschädigt ist, muss sie durch eine speziell vorgerichtete Anschlussleitung ersetzt werden, die über die Kundendienstorganisation erhältlich ist

Spezielle Sicherheitshinweise für Hobelmaschinen

- **Warten Sie den Stillstand der Messerwelle ab, bevor Sie das Elektrowerkzeug ablegen.** Eine freiliegende Messerwelle kann sich mit der Oberfläche verhaken und zum Verlust der Kontrolle sowie schweren Verletzungen führen.
- **Greifen Sie nicht mit den Händen in den Spanauswurf.** Sie können sich an rotierenden Teilen verletzen.
- **Führen Sie das Elektrowerkzeug nur eingeschaltet gegen das Werkstück.** Es besteht sonst die Gefahr eines Rückschlages, wenn sich das Einsatzwerkzeug im Werkstück verhakt.
- **Halten Sie den Hobel beim arbeiten immer so, dass die Hobelsohle flach auf dem Werkstück aufliegt.** Der Hobel kann sich sonst verkanten und zu Verletzungen führen.
- **Hobeln Sie nie über Metallgegenstände, Nägel oder Schrauben.** Messer und Messerwelle können beschädigt werden und zu erhöhten Vibrationen führen.
- **Sichern Sie das Werkstück.** Ein mit Spannvorrichtungen oder Schraubstock festgehaltenes Werkstück ist sicherer gehalten als mit Ihrer Hand.
- **Benutzen Sie das Elektrowerkzeug nicht mit beschädigtem Kabel. Berühren Sie das beschädigte Kabel nicht und ziehen Sie den Netzstecker, wenn das Kabel während des Arbeitens beschädigt wird.** Beschädigte Kabel erhöhen das Risiko eines elektrischen Schlages.

- **Halten Sie das Elektrowerkzeug nur an den isolierten Griffflächen, da die Messerwelle das eigene Netzkabel treffen kann.** Der Kontakt mit einer spannungsführenden Leitung kann auch metallene Geräteteile unter Spannung setzen und zu einem elektrischen Schlag führen.
- **Befestigen und sichern Sie das Werkstück mittels Zwingen oder auf andere Art und Weise an einer stabilen Unterlage.** Wenn Sie das Werkstück nur mit der Hand oder gegen Ihren Körper halten, bleibt es labil, was zum Verlust der Kontrolle führen kann.

Emissionen
Geräuschemissionen und Schwingungspegel wurden entsprechend EN 60745 ermittelt.

- Der angegebene Schwingungsemissionswert wurde nach einem genormten Prüfverfahren gemessen und kann zum Vergleich eines Elektrowerkzeugs mit einem anderen verwendet werden.
- Der Schwingungsemissionswert kann auch zu einer einleitenden Einschätzung der Aussetzung verwendet werden. Es sind Sicherheitsmaßnahmen zum Schutz der Bedienperson festzulegen, die auf einer Abschätzung der Aussetzung während der tatsächlichen Benutzungsbedingungen beruhen.
- Der Schwingungsemissionswert kann sich bei der tatsächlichen Benutzung des Elektrowerkzeuges vom Angabewert unterscheiden, abhängig von der Art und Weise, in der das Elektrowerkzeug verwendet wird.

Verwendung
Der Elektro-Handhobel ist zum Hobeln, Falzen und Anschrägen von Holzteilen bestimmt.

Spannung
Prüfen Sie vor der Inbetriebnahme, ob die auf dem Typenschild angegebene Spannung mit der Netzspannung übereinstimmt.

Schalter
Der Elektro-Handhobel ist mit einem Sicherheitsschalter ausgestattet. Zum Einschalten zuerst den seitlichen Sperrknopf und dann die Schalttaste drücken. Zum Ausschalten des Elektro-Handhobels die Schalttaste loslassen. Die Schalttaste springt in die Ausgangsstellung zurück.

Spanabsaugung
Für eine optimale Spanabsaugung können Sie an den Elektro-Handhobel den Staubbeutel (9) anschließen. Schieben Sie dazu den Staubbeutel (9) in den seitlichen Spanauswurf des Elektro-Handhobels.

Einstellung der Spantiefe
Durch Links- und Rechtsdrehung des Einstell- und Führungsknopfes kann die Spantiefe von 0-2 mm eingestellt werden. Einstellknopf immer soweit drehen, bis dieser einrastet. Nach Beendigung der Arbeit ist die Spantiefe so einzustellen, dass die Messer versenkt und somit vor Beschädigung geschützt sind. Stellen Sie die Spantiefe auf 0. Als Abstellhilfe kann ein Auflagetisch zum Absetzen des Hobels dienen.

Parallelanschlag
Verwenden Sie den Parallelanschlag (10) wenn parallel zum Werkstückrand gehobelt wird.

Montage Parallelanschlag
- Befestigen Sie die Halterung (11) des Parallelanschlages mit der Feststellschraube (12) an der linken Seite des Gerätes.
- Verbinden Sie die Halterung (11) mit dem Schlitten des Parallelanschlages (10).
- Die Führungsleiste muss stets nach unten ausgerichtet sein.
- Setzen Sie den zwischen Parallelanschlag (10) und Werkstückrand benötigten Abstand fest.
- Befestigen Sie die Teile mit der mit gelieferten Schlossschraube und der Flügelmutter.

Arbeitshinweis
Achtung: Der Elektro-Handhobel darf nur eingeschaltet an das Werkstück herangeführt werden.

Hobeln von Flächen
Stellen Sie die gewünschte Spantiefe ein. Den Elektro-Handhobel mit der vorderen Grundplatte auf das zu bearbeitende Holzstück aufsetzen und den Hobel einschalten. Den Elektro-Handhobel mit beiden Händen über die Fläche schieben, dabei müssen die vordere und die hintere Grundplatte ganz aufliegen. Zur Endbearbeitung von Flächen nur eine geringe Spantiefe einstellen und die Fläche mehrfach bearbeiten.

Falzen (Hobeln von Stufen)
- Mit dem Parallelanschlag (10) können Sie Stufen hobeln.
- Fixieren Sie den Parallelanschlag (10) auf der linken Seite des Hobels
- Montieren Sie den Tiefenanschlag indem Sie den Stufentiefen-Messstab (13) mit Hilfe der Feststellschraube (14) vorne recht am Hobel befestigen.
- Lösen Sie die Feststellschraube (14) und positionieren Sie den Stufentiefen-Messstab (13) so, dass die gewünschte Stufentiefe angezeigt wird. Ziehen Sie die Feststellschraube (14) wieder fest.

Stufenbreite
Die Stufenbreite kann mit dem Parallelanschlag (10) eingestellt werden.

Stufentiefe
Achtung! Wir empfehlen eine Spanntiefeneinstellung von maximal 2 mm. Hobeln Sie so oft über das Werkstück, bis die Stufentiefe erreicht ist.

Anfasen von Kanten (45°)

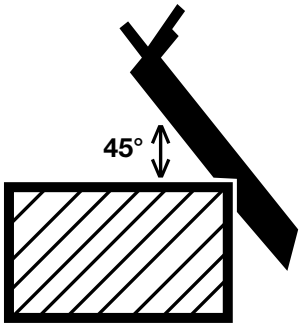

Ein schnelles und einfaches Anfasen von Kanten im 45° Winkel wird durch die in der vorderen Grundplatte eingearbeitete V-Nut ermöglicht. Den Hobel mit der V-Nut auf die zu bearbeitende Kante aufsetzen und an dieser entlang führen, dabei ist auf einen gleichmäßigen Vorschub und auf eine konstante Winkellage zu achten.

Wechsel der Hobelmesser
Achtung: Vor allen Arbeiten an der Maschine den Netzstecker aus der Steckdose ziehen!
Der Elektro-Handhobel ist mit zwei Hartmetall-Wendemessern bestückt. Wendemesser haben zwei Schneiden und können bei Beschädigung (Stumpfwerdung) gewendet werden. Durch die Führungsnut der Wendemesser wird bei einem Wechsel eine gleiche Höheneinstellung gewährleistet. Abgenutzte, stumpfe oder beschädigte Messer müssen ausgetauscht werden.

Hartmetall-Wendemesser können nicht nachgeschliffen werden.

Lösen Sie die drei Sechskantschrauben mit dem beiliegenden Maulschlüssel und schieben Sie das Hartmetall-Wendemesser seitlich mit einem Holzstück aus der Hobelwelle heraus.
Der Einbau der Messer erfolgt in der umgekehrten Reihenfolge. Stellen Sie sicher, dass das Hobelmesser mit den beiden Enden der Hobelwelle übereinstimmt. Tauschen Sie immer beide Messer, um eine gleichbleibende Spanabnahme zu gewährleisten.

Achtung: Vor der Inbetriebnahme des Elektro-Handhobels sind die Messer auf eine korrekte Einbaulage und auf festen Sitz zu überprüfen!

Austausch des Antriebriemens

Achtung: Vor allen Arbeiten an der Maschine den Netzstecker aus der Steckdose ziehen!

Lösen Sie die Schrauben und nehmen Sie die seitliche Riemenabdeckung ab. Entfernen Sie den verschlissenen Antriebsriemen und reinigen Sie die beiden Riemenscheiben. Legen Sie den neuen Antriebsriemen auf die kleine Riemenscheibe auf und ziehen Sie den Riemen unter drehen der Hobelwelle auf die große Riemenscheibe auf. Achten Sie darauf, dass die Längsrillen des Antriebsriemens in den Führungsnuten der Antriebsräder liegen. Die Riemenabdeckung aufsetzen und mit den Schrauben befestigen.

Wartung und Pflege

Achten Sie darauf dass das Gerät immer sauber, trocken und frei von Öl ist. Verwenden Sie zum Säubern nur ein trockenes oder leicht feuchtes Tuch, auf keinen Fall aber scharfe Reiniger oder leicht entflammbare Substanzen. Verwenden Sie zusätzlich einen Staubsauger, um kleinere Partikel aus dem Gehäuse zu saugen.

Ausgediente Werkzeuge und Umweltschutz

Sollte Ihr Werkzeug eines Tages so intensiv genutzt worden sein, dass es ersetzt werden muss, oder Sie keine Verwendung mehr dafür haben, denken Sie bitte an den Umweltschutz. Werkzeuge gehören nicht in den normalen Hausmüll. Sondern können in umweltfreundlicher Weise verwertet werden.

Wichtige Hinweise

Sondermüll nicht in den Hausmüll

Nicht ins Wasser werfen Lebensgefahr

Nicht ins Feuer werfen

Umgebungstemperatur maximal 50 ° C

Grüner Punkt

GARANTIE

Die Garantieleistung erfolgt nach den jeweils geltenden landesüblichen gesetzlichen Garantie-/Gewährleistungsbestimmungen, in dem das Produkt erworben wurde.
Eine Garantieleistung für Schäden oder Mängel, die aus einer nicht fachgerechten Verwendung der verkauften Produkte resultiert, kann nicht übernommen werden.
Tritt ein Problem oder Mangel auf, setzten Sie sich bitte immer zunächst mit ihrem Vertragshändler in Verbindung. Ihr Vertragshändler kann das Problem oder den Mangel meist direkt beheben.

Ausgenommen von der Garantieleistung sind:

- Akkus
- Sämtliches Zubehör (wie z.B.: Ladegeräte etc.)
- Verschleißteile (z.B.: Kohlebürsten, Schaltern, Kabel, Dichtungen etc.)
- Ungeeignete oder unsachgemäße Verwendung
- Fehlerhafte Inbetriebsetzung durch den Eigentümer oder Dritte
- Instandsetzung oder Austausch von Komponenten
- Mängel die auf unsachgemäßen Gebrauch, des normalen Verschleißes oder mangelnde
- Wartung und Pflege zurückzuführen sind.
- Produkte die zu gewerblichen, beruflichen Zwecken oder zum Verleih verwendet werden.
- Schäden die durch Nichtbeachtung der Bedienungsanleitung entstehen.

Ihr Garantieanspruch kann nur anerkannt werden, wenn:

- ein Kaufbeleg (Kaufdatum) in Form eines Kassenbons vorgelegt werden kann
- der Garantieschein vollständig ausgefüllt ist
- an dem Gerät keine Instandsetzung und/oder ein Austausch von Komponenten von Dritten vorgenommen wurde
- das Gerät nicht unsachgemäß betrieben wurde
- keine höhere Gewalt vorliegt
- eine Mängelbeschreibung vorliegt

Die Garantiebestimmungen gelten zusammen mit unseren Liefer- und Verkaufsbedingungen.

EU-Konformitätserklärung

Hersteller / Bevollmächtigter:

AHS GmbH
Uhlandstraße 50
A-4600 Wels
Austria

Produkt:

W 710 HM N
Workers Best Hobelmaschine

Hiermit erklären wir in alleiniger Verantwortung, dass die oben beschriebene Maschine aufgrund ihrer Konzipierung und Bauart sowie in den von uns in Verkehr gebrachten Ausführungen unter Berücksichtigung der nachfolgend angeführten Normen allen Anforderungen der nachfolgend aufgeführten Richtlinien entspricht.
Bei einer nicht mit uns abgestimmten Änderung der Geräte verliert diese Erklärung Ihre Gültigkeit.
Die technischen Unterlagen sind erhältlich beim Unterzeichner.

Richtlinien:

- 2006/95/EC
- 2006/42/EC
- 2014/30/EU

Normen:

- EN 55014-1:2006+A1:2009+A2:2011
- EN 55014-2:1997+A1:2001+A2:2008
- EN 61000-3-2:2014
- EN 61000-3-3:2013
- EN 60745-1:2009+A11:2010
- EN 60745-2-14:2009+A2:2010

Wels, 15. 04. 2019

Klaus Estfeller, CEO
AHS GmbH, Uhlandstraße 50, A-4600 Wels, Austria

GB

CONGRATULATIONS ON THE PURCHASE OF A WORKERS BEST PLANING MACHINE

Please read the operating instructions below before placing the machine in service.
Please comply with the safety instructions in this operating manual.

PRODUCT DESCRIPTION

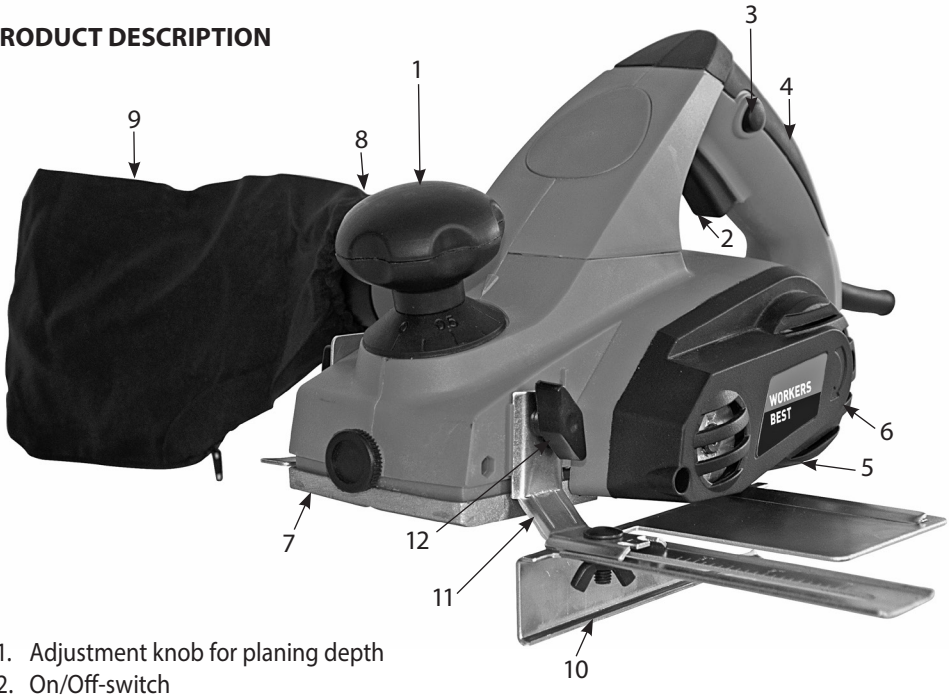

01. Adjustment knob for planing depth
02. On/Off-switch
03. Switch-on blocking button
04. Handle
05. Rear base plate
06. Belt cover
07. Front base plate
08. Chip ejector
09. Dust bag
10. Parallel stop
11. Holding bracket
12. Locking screw for parallel stop
13. Step-depth measuring rod
14. Wing-screw for step-depth measuring rod

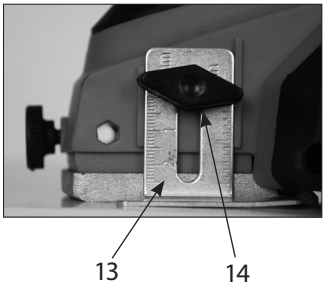

Technical Specifications:

Power consumption	710 WATT
Idle	17000min^{-1}
Planing depth	0-2 mm
Planing width	82 mm
Noise pressure level	L_{PA} 87.0 dB(A)
Uncertainty	K = 3 dB (A)
Noise level	L_{WA} 98.0 dB(A)
Uncertainty	K = 3 dB (A)
Oscillation emission value	a_h 7.68 m/s^2
Uncertainty	K = 1.5 m/s^2
Nominal voltage	230 V~50 Hz
Protection class	II
Wear ear protection, protective goggles and dust mask	
Do not use in rain; protect from wetness	
Keep other persons at a distance	
Read the operating instructions	
AHS GmbH, Uhlandstraße 50, A-4600 Wels	

Intended use

The power tool is intended for planing, grooving and bevelling of wood pieces.
Only use this machine according to its intended use! Any use extending beyond this does not constitute intended use. The user, not the manufacturer, is liable for resulting damages or injuries of any kind.
Our equipment is not intended for commercial or industrial use. If this device is used in the context of commercial or industrial use, the warranty is void.

When using tools some safety precautions must be observed to prevent injuries and damage. Therefore read through the operating manual/ safety instructions carefully. Store them in a safe place so that the information is available to you at all times. If you should hand the appliance on to other persons please hand these operating instructions/safety instructions out with them. We do not assume any liability for accident or damage which do not arise due to the failure to observe these instructions and the safety instructions.

General safety instructions

Attention! All instructions must be read. Errors in heeding the instructions given below could cause electric shock, burning and/or serious injuries.
The subsequently used term „power tool“ refers to mains powered electrical tools (with power cord) and to battery-powered electrical tools (without power cord).

Keep all safety directions and instructions in a safe place for future reference!

1. Workplace safety

a. **Keep your work area clean and well-lit.** Untidiness and unlighted workspaces can lead to accidents.

b. **Do not work with this device in an explosive environment where flammable liquids, gasses or dusts are located.** Electrical tools produce sparks that can ignite dust or fumes.

c. **Keep children and other persons at a safe distance when using the electric tool.** Distractions can cause you to lose control of the device.

2. Electrical safety

a. **The connector plug of the device must fit into the power outlet. The plug cannot be modified in any way. Do not use adapter plugs in conjunction with grounded devices.** Unaltered plugs and suitable power outlets reduce the risk of electric shock.

b. **Avoid physical contact with grounded surfaces, such as pipes, heaters, stoves, and refrigerators.** Increased risk of electric shock exists when your body is grounded.

c. **Keep the device away from rain or moisture.** The penetration of moisture into an electric device increases the risk of electric shock.

d. **Do not use the cable for any purpose other than its intended purpose; do not use the cable to carry or hang up the device; do not pull the plug out of the power outlet via the cable. Keep the cable away from heat, oil, sharp edges, or moving device parts.** Damaged or tangled cables increase the risk of electric shock.

e. **When you work with a power tool outdoors, only use extension cords that are approved for outdoor use.** Use of an extension cord that is approved for outdoor use reduces the risk of electric shock.

f. **If operating the power tool in a damp environment cannot be avoided, use a ground fault circuit interrupter.** The use of a ground fault circuit interrupter reduces the risk of electric shock.

3. Personal safety

a. **Be attentive and aware of what you are doing; proceed with caution when working with a power tool. Do not use the device if you are tired or under the influence of drugs, alcohol, or medication.** One moment of carelessness while using the device can lead to serious injuries.

b. **Always wear personal protective gear and safety goggles.** The use of personal protective gear, such as dust mask, non-slip safety shoes, hardhat, or hearing protection, depending on the nature and use of power tool, reduces the risk of injuries.

c. **Avoid unintentional startup. Make sure that the power tool is switched off before you connect it to the power supply and / or the battery, or pick it up or carry it.** Having your finger on the switch while carrying the device or the device switched on when you connect it to the power supply can lead to accidents.

d. **Remove the adjusting tool or the wrench before you turn on the device.** A tool or a wrench left in a rotating device part can lead to injuries.
e. **Avoid unusual body postures. Ensure that you are standing in a stable and safe position and maintain your balance at all times.** This will enable you to better control the power tool in unexpected situations.
f. **Wear suitable clothing. Do not wear loose clothing or jewelry. Keep hair, clothes, and gloves away from moving parts.** Loose clothing, jewelry, or long hair can be caught by moving parts.
g. **If dust extraction and collection devices can be mounted, then ensure that such devices are connected and used properly.** Use of these devices decreases hazards caused by dust.
h. **Do not lull yourself into a false sense of security and do not ignore the safety rules for handling power tools, even if you are familiar with the power tool after many uses.** Careless action can lead to serious injuries within fractions of a second.

4. Use and treatment of the power tool

a. **Do not overload the device. Use the tool that is designed for your work.** With the suitable power tool you will work better and with more safety in the specified performance range.
b. **Do not use any power tool with a defective switch.** An electrical tool that can no longer be switched on and off is dangerous and must be repaired.
c. **Unplug the device from the power outlet and/or remove the battery before making device settings, changing accessories, or putting the device away.** This precautionary measure prevents the device from starting up unintentionally.
d. **When not in use, store power tools out of the reach of children. Do not allow persons to use the device who are unfamiliar with the device or who have not read these instructions.** Power tools are dangerous when used by inexperienced persons.
e. **Take good care of the device. Ensure that moving parts of the device function properly and do not seize, if parts are broken or are damaged, then device function is impaired. Have the damaged parts repaired before using the tool.** Many accidents are caused by poorly maintained power tools.
f. **Keep cutting tools sharp and clean.** Carefully maintained cutting tools with sharp cutting edges seize less and are easier to control.

g. **Use power tools, accessories, insertion tools etc. according to these instructions, and in the manner prescribed for this particular device type. Give due consideration to work conditions and the task that will be executed.** Using power tools for applications other than their intended use can lead to dangerous situations.
h. **Hold the appliance by the insulated grip surfaces when performing work in which the insertion tool can hit concealed power supply lines or its own power cable.** Contact with live lines can also charge metallic tool parts and lead to an electric shock.

5. Service

a. Only have your device repaired by qualified, specialised personnel, and only repair with original replacement parts. This ensures that the safety of the device remains unimpaired.
b. For electric appliances with the attachment X, where a specially made connecting line is required for the exchange of the connecting line: When the connecting line of the electric tool is damaged, it must be replaced though a specially made connecting line which is available though the client service organization.

Special safety instructions for planing machines

- **Wait until the blade shaft comes to a standstill before putting the power tool down.** An exposed blade shaft can interlock with the surface and cause loss of control as well as serious injuries.
- **Do not reach into the chip ejector with your hands.** The rotating parts can cause injury.
- **Only hold the power tool against the workpiece when it is switched on.** Otherwise there is a risk of a kickback if the insertion tool gets caught in the workpiece.
- **While working, always hold the planer in such a way that the sole of the planer lies flat on the workpiece.** The planer can otherwise get jammed and cause injuries.
- **Never plane across metal objects, nails or screws.** The blade and blade shaft can be damaged and lead to increased vibrations.
- **Secure the workpiece.** A workpiece that is held in place with clamping devices or a vice is held in place more securely than with your hand.
- **Do not use the power tool with a damaged mains cable. Do not touch the damaged cable and disconnect the mains plug if the cable is damaged during the work.** Damaged cables increase the risk of electric shock.
- **Only hold the power tool by the insulated handle sections since the blade shaft can come into contact with the device's own power cable.** Contact with live lines can also charge metallic tool parts and lead to an electric shock.
- **Fasten and secure the tool using vices or on a stable underlay in another way.** If you only hold the tool with your hand or against your body, it will remain unstable which may result in the loss of control.

Emissions
Noise emissions and oscillation levels were determined according to EN 60745.

- The indicated oscillation emission value was measured using a standardised test procedure and can be used with another power tool for comparison.
- The oscillation emission value can also be used for an initial estimate of the exposure. Safety measures for the protection of the operator based on an estimate of the exposure during actual utilisation conditions are to be specified.
- The oscillation emission value can differ from the indicated value during the actual use of the power tool, depending on the way in which the power tool is used.

Use
The power hand planer is designed for planing, rebating, and chamfering pieces of wood.

Voltage
Before placing the device in service ensure that the voltage specified on the rating plate agrees with the supply voltage.

Switch
The power hand planer is equipped with a safety switch. To switch the device on, first press the lock button and then press the switch button. Release the switch button to switch off the power hand planer. The switch button will return to its original position.

Chip extraction
For optimal chip extraction, you can connect the dust bag (9) to the electric hand planer. To do this, slide the dust bag (9) into the chip ejector on the side of the electric hand planer. Optionally, the dust bag (9) can be connected to the chip ejector on the left or right (8). The chip ejectors (8) can be selected using the selection switch (13).

Adjusting the planing depth
The planing depth can be adjusted from 0-2 mm by turning the adjusting and guide knob to the left or right. Always turn the adjusting knob until it locks in place. After ending work, adjust the planing depth in such a manner that the blade is lowered and thus protected against damage. Adjust the planing depth to 0. A support table is a good place to set down the planer.

Parallel stop
Use the parallel stop (10) if the planing takes place parallel to the workpiece.

Mounting the parallel stop
- Fasten the holding bracket (11) of the parallel stop with the locking screw (12) on the left side of the device.
- Connect the holding bracket (11) to the slide of the parallel stop (10).
- The guide bar must always be directed downwards.
- Set the necessary distance between the parallel stop (10) and the edge of the workpiece.
- Fasten the parts with the included carriage bolt and the wing-nut.

Work instruction
Attention: Only advance the electric hand planer to the workpiece when the device is switched on.

Planing surfaces
Set the desired planing depth. Place the power hand planer with the front base plate on the workpiece that will be processed and switch on the planer. Slide the power hand planer over the surface with both hands, in this process the front and the rear base plates must completely contact the surface. For finish processing of surfaces, adjust for low planing depth and process the surface several times.

Grooving (planing steps)
- You can plane steps using the parallel stop (10).
- Fix the parallel stop (10) on the left side of the planer
- Mount the depth stop by fastening the step-depth measuring rod (14) on the front right of the planer with the help of the locking screw (15).
- Loosen the locking screw (15) and position the step-depth measuring rod (14) in such a way that the desired step-depth is shown. Then screw the locking screw (15) tight again.

Step width
The step width can be set using the parallel stop (10).

Step depth
Attention! We recommend a planing depth setting of a maximum of 2 mm. Plane across the workpiece until the step depth is reached.

Chamfering edges (45°)

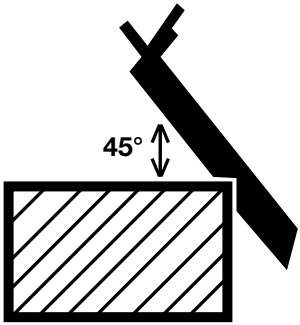

The V-groove that has been machined into the front base plate enables fast and easy chamfering of edges at a 45° angle. Place the planer with the V-groove on the edge that will be processed and guide the device along this edge, in this process ensure uniform advance and constant angle position.

Changing the planer blade
Attention: Unplug the device from the power outlet prior to performing any work on the machine!
The power hand planer is equipped with two reversible tungsten carbide blades. Reversible blades have two edges and can be reversed if there is damage (blade gets dull). The guide groove on the reversible blades ensures uniform height adjustment for a replacement. Worn, dull, or damaged blades must be replaced.

Tungsten carbide reversible blades cannot be re-sharpened.

Loosen the three hex screws with the included wrench and push the tungsten carbide blade out of the planer shaft with a piece of wood.

Blades are installed in the reverse process. Ensure that the planer blade fits at both ends of the planer shaft. Always replace both blades to ensure uniform stock removal.

Attention: Prior to placing the power planer in service check the blades for correct install position and firm seat.

Replacing the drive belt

Attention: Unplug the device from the power outlet prior to performing any work on the machine!

Loosen the screws and remove the side belt cover. Remove the worn drive belt and clean the two pulleys. Place the new drive belt on the small pulley and tighten the belt by turning the planer shaft on the large pulley. Ensure that the longitudinal grooves of the drive belt run in the guide grooves of the driving wheels. Replace the belt cover and anchor in place with the screws.

Service and care

Ensure that the device is always clean, dry, and free of oil. To clean the device use only a dry or slightly damp cloth, never use aggressive cleaning agents or flammable substances. In addition use a vacuum to suction smaller particles out of the housing.

Electric equipment with expired service life and environmental protection

Should your electric equipment be so intensively used that it must be replaced one day, or there is no other use for it, please think about protection of the environment. Electric equipment does not belong to usual domestic waste. It can be dealt with in an environmentally friendly manner.

Important instructions

Special waste, do not throw into regular household waste.

Do not throw into water. Danger to life.

Do not throw into fire

Maximum surrounding temperature 50 °C.

Green point.

WARRANTY

The warranty is subject to the respective valid legal guarantee/warranty terms applicable in the country in which the device was purchased.
We cannot assume any warranty for damages or defects resulting from improper use of the sold product.
In case of a malfunction or defect, please always contact your retailer first. Your retailer can usually remedy the malfunction or defect directly.

The warranty does not cover the following:

- Batteries
- Any accessories (such as chargers, etc.)
- Wear parts (such as carbon brushes, switches, cables, seals, etc.)
- Improper or inadmissible use
- Incorrect initial operation by the owner or third parties
- Repair or exchange of components
- Faults/defects due to improper use, normal wear or lack
- Maintenance and care.
- Products used for commercial or professional use or rental.
- Damage caused by non-observance of the operating instructions.

Your warranty is only valid if:

- a purchase receipt (with purchase date) is submitted
- the warranty certificate has been completely filled out
- no repairs were carried out on the device and/or components exchanged by third parties
- the product was not operated improperly
- there is no evidence of force majeure
- a description of the defect or malfunction has been provided

The conditions of this warranty are valid in conjunction with our delivery and sales conditions.

EU Declaration of Conformity

Manufacturer / authorised representative: AHS GmbH
Uhlandstraße 50
A-4600 Wels
Austria

Product: W 710 HM N
Workers Best Planing Machine

We hereby declare under our sole responsibility that the machines described above meet all the requirements of the Directives listed below in view of their design and construction as well as in the versions marketed by us, taking into account the standards listed below.
In case of a change to the devices that has not been coordinated with us, this declaration loses its validity.
The technical documentation can be obtained from the undersigned.

Directives:

- 2006/95/EC
- 2006/42/EC
- 2014/30/EU

Standards:

- EN 55014-1:2006+A1:2009+A2:2011
- EN 55014-2:1997+A1:2001+A2:2008
- EN 61000-3-2:2014
- EN 61000-3-3:2013
- EN 60745-1:2009+A11:2010
- EN 60745-2-14:2009+A2:2010

Wels, 15. 04. 2019

Klaus Estfeller, CEO
AHS GmbH, Uhlandstraße 50, A-4600 Wels, Austria

AL RKS

URIME TE PËRZEMËRTA PËR BLERJEN E NJË MAKINERIE PLANI WORKERS BEST

Lutemi, para përdorimit lexoni me vëmendje udhëzimet e mëposhtme të përdorimit. Lutemi, përmbajuni udhëzimeve të sigurisë në këtë udhëzues përdorimi.

PËRSHKRIMI I PRODUKTIT

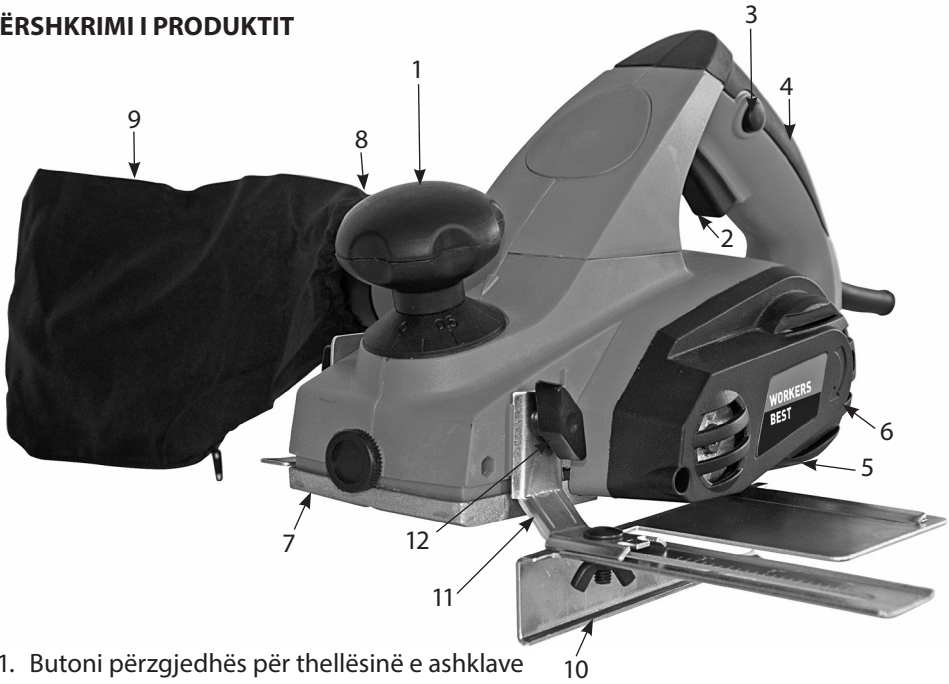

01. Butoni përzgjedhës për thellësinë e ashklave
02. Çelësi ndezur/fikur
03. Butoni i kyçjes së ndezjes
04. Dorezat
05. Pllaka e pasme e bazamentit
06. Kapaku i rripit
07. Pllaka e përparme e bazamentit
08. Gryka e ashklave
09. Qeska e pluhurit
10. Mekanizmi i pozicionimit paralel
11. Mbajtësja
12. Vida shtrënguese për mekanizmin e pozicionimit paralel
13. Nivelet e thellësisë - shufra matëse
14. Vidë flutur për shufrën matëse të niveleve të thellësisë

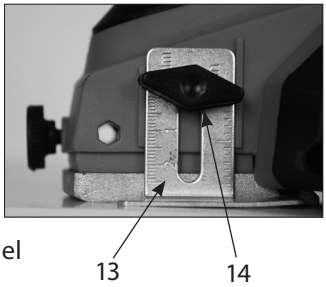

Të dhëna teknike:

Fuqia	710 VAT
Numri i rrotullimeve në të zbrazët	17000 min^{-1}
Thellësia e shtrëngimit	0-2 mm
Gjerësia e planit	82 mm
Niveli i presionit të zhurmës	L_{PA} 87,0 dB(A)
Faktori i pasigurisë	K = 3 dB(A)
Niveli i fuqisë së zhurmës	L_{WA} 98,0 dB(A)
Faktori i pasigurisë	K = 3 dB(A)
Vlera e dridhjeve të emetuara	a_h 7,68 m/s^2
Faktori i pasigurisë	K = 1,5 m/s^2
Tensioni nominal	230 V~50 Hz
Kategoria mbrojtëse	II ⧈
Mbani kufje mbrojtëse, syze mbrojtëse dhe maskë mbrojtëse kundër pluhurit	
Mos e përdorni në shi dhe ruajeni nga lagështira	
Mbani larg personat e tjerë	
Lexoni udhëzimet e përdorimit	
AHS GmbH, Uhlandstraße 50, A-4600 Wels	

Përdorimi i saktë

Kjo vegël elektrike është e përshtatshme për vënien në plan, shkallëzimin dhe hollimin e elementeve të drurit.

Përdoreni këtë makineri vetëm sipas përcaktimit për të! Çdo përdorim tjetër, i cili del jashtë këtij përcaktimi, nuk është përdorim i saktë. Për lëndimet ose dëmet e çdo lloji që shkaktohen si rezultat i tij, përgjegjës do të jetë plotësisht përdoruesi dhe jo prodhuesi i makinerisë.

Sipas rregullave, pajisjet tona nuk janë dizajnuar për përdorim në artizanat, punë profesionale ose në industri. Nëse kjo pajisje do të përdoret në kuadër të një përdorimi në sektorin artizanal, profesional ose industrial, atëherë ajo nuk mbulohet nga garancia.

Gjatë përdorimit të makinerisë ju duhet zbatoni disa masa sigurie për të shmangur dëmtimet dhe plagosjet e mundshme. Lexoni udhëzimet e përdorimit të përshtatshëm. Kini kujdes që informacionet ti keni gjithmonë me vete kur jeni doku punuar me makinerinë. Nëse në ndonjë rast do ja jepni makinerinë ndonjë personi tjetër kini kujdes ti jepni edhe udhëzimet e përdorimit. Ne nuk marrim përsipër asnjë përgjegjësi për aksidente, dëmtime të cilat janë shkaktuar nga mosvëmendja apo nga moszbatimi i udhëzimeve të sigurisë.

Udhëzimet e përgjithshme të sigurisë

Vërejtje! Të gjitha udhëzimet duhet lexuar. Mospërmbajtja e udhëzimeve të lartpërmendura mund të shkaktojë shok elektrik, djegie/lëndime të rënda.

Nocioni i përdorur "Vegla elektrike" lidhet me veglat elektrike të rrjetit (me kabëll) dhe me vegla elektrike me përmbajtje të baterisë akumulues të energjisë elektrike (pa kabëll).

Ruani të gjitha udhëzimet e sigurisë dhe të përdorimit për të ardhmen!

1. **Ruani të gjitha udhëzimet e sigurisë dhe të përdorimit për të ardhmen!**

a. **Mbajeni zonën tuaj të punës të pastër dhe të ndriçuar mirë.** Parregullsia dhe hapësirat e pandriquara mund të sjellin te një aksident.

b. **Mos e përdorni aparatin në rrethinat me rrezik nga eksplodimet, ku gjenden lëndë ndezëse, gazi ose pluhurat.** Veglat elektrike prodhojnë shkëndija, të cilat mund të ndezin pluhurin ose avullin.

c. **Mbani fëmijët dhe personat tjerë larg përdorimit të veglave elektrike.** Gjatë mënjanimit mund të humbni kontrollin mbi aparatin.

2. **Siguria elektrike**

a. **Spina elektrike duhet t'i përgjigjet prizës elektrike. Spina, në asnjë mënyrë nuk guxon të ndërrohet. Mos përdorni adapterin së bashku me aparate me tokëzim.** Spinat e pandryshueshme dhe prizat e përshtatshme zvogëlojnë rrezikun nga goditja elektrike.

b. **Shmanguni një kontakti trupor me sipërfaqet e tokëzuara, si nga furrat, shporetët dhe frigoriferët.** Ekziston një rrezik i lartë përmes goditjes elektrike, kur trupi është i tokëzuar.

c. **Mbani aparatin larg nga shiu dhe lagështitë.** Depërtimi i ujit në një aparat elektrik rrit rrezikun e goditjes elektrike.

d. **Kablloja është e papërshtatshme për qëllim të mbajtjes së aparatit, varjes ose largimit të spinës elektrike nga priza elektrike. Mbani kabllon larg nga nxehtësia, vaji, brinjët e mprehtë ose nga pjesët lëvizëse të aparatit.** Kabllotë e dëmtuara ose ngatërruara rrisin rrezikun nga goditja elektrik.

e. **Kur punoni me një vegël elektrike në natyrë, përdorni vetëm kabllon zgjatëse, që gjithashtu është e dedikuar për jashtë.** Përdorimi i një zgjatësi të dedikuar për përdorim të jashtëm, zvogëlon rrezikun nga një goditje elektrike.

f. **Nëse nuk shmanget dot përdorimi i pajisjes në ambient me lagështirë përdorni pajisjen e tokëzimit.** Shtimi i kësaj pajisjeje shmang rrezikun e një goditje elektrike.

3. **Siguria e personave**

a. **Jeni të vëmendshëm, kujdesuni cka po bëni dhe shkoni me arsye në punë, kur keni të bëni me një vegël elektrike. Mos përdorni aparatin nëse jeni të lodhur ose nën ndikimin e drogës, alkoolit ose medikamenteve.** Në një moment të pavëmendjes gjatë përdorimit të aparatit, mund të vie deri te lëndimet serioze.

b. **Përdorni pajisje mbrojtëse dhe gjithmonë syze mbrojtëse.** Mbajtja e pajisjeve personale mbrojtëse, si maskës së pluhurit, këpucëve të sigurisë, kacketës mbrojtëse ose mbrpjtësve të dëgjimit, sipas llojit dhe funksionit, zvogëlon rrezikun nga lëndimet.

c. **Shmangni gjërave të ndërmarrura, të paqëllimshme. Sigurohuni që aparati të jetë i fikur para se të lidhet bateria për furnizim me rrymë, ose para se të ngritet dhe të bartet.** Nëse gjatë bartjes së aparatit, keni të vendosur gishtin në kyqës, ose e vendosni aparatin të kyqur në rrrymë, kjo mund të sjell deri të aksidenti.
d. **Mënjanoni veglat ndërprerëse ose celësat për shtrëngim, para se ta futni në funksion aparatin.** Një vegël ose celës që ndodhet në pjesën rrotulluese të aparatit, çon drejt lëndimit.
e. **Mbani një qëndrim të mirë të trupit Kujdesuni të keni një qëndrim të sigurt dhe ruan ekuilibrin.** Në këtë mënyrë mund të kontrolloni më mirë situata të papritura.
f. **Mbani veshmbathje të përshtatshme. Mos mbani veshmbathje ose stolisje të gjata. Flokët, rrobat dhe dorezat mbani larg nga pjesët lëvizëse.** Rrobat e lehta, stolisjet apo flokët e gjata mund të kapen nga pjesët lëvizëse.
g. **Në qoftë se do të mund të montoheshin thithësja - dhe - rregullimi për kapje sigurohuni që këto do të jenë të ckyqura dhe të shfytëzuara mirë.** Përdorimi i këtyre rregullimeve zvogëlon rreziqet nga pluhuri.
h. **Mos u mbështesni në një siguri të rreme si dhe mos i anashkaloni rregullat e sigurisë për veglat elektrike, edhe nëse ndjeheni të familjarizuar me veglën elektrike nga përdorimi i shpeshtë.** Manovrimi i pavëmendshëm mund të shkaktojë lëndime të rënda në fraksion sekonde.

4. Përdorimi dhe trajtimi i pajisjes elektrike.

a. **Mos e mbingarkoni aparatin. Veglat elektrike të parapara për atë qëllim, përdorni në punën tuaj.** Me mjetin e duhur elektrik do të punoni më mirë dhe më sigurtë në ambientin e paraparë për punë.
b. **Mos e përdorni mjetin elektrik, çelësi i të cilit është defekt.** Një mjet elektrik, i cili nuk mund të kyqet dhe çkyqet, paraqet rrezik dhe duhet të riparohet.
c. **Hiqeni prizën nga spina dhe/ose hiqni baterinë , para se të ndërmerrni riparime në pajisje, ndërrime pjesësh, ose nëse e vendosni diku pajisjen.** Këto masa kujdesi shmangin ndezjen e pakontrolluar të pajisjes.
d. **Ruani veglat e papërdorura në largësi nga fëmijët. Mos lejoni përdorimin e aparatit nga persona të pabesueshëm në lidhje me këtë ose që nuk kanë lexuar udhëzimin paraprakisht.** Veglat elektrike janë të rrezikshme, kur përdoren nga persona pa përvojë.
e. **Mbikqyreni aparatin me kujdes. Kontrolloni nëse pjesët lëvizëse të aparatit funksionojnë pa problem dhe nuk shtrëngohen, nëse pjesët janë të thyera ose të dëmtuara, ose funksioni i aparatit të jetë i dëmtuar. Pjesët e dëmtuara të shtojcës së aparatit duhet të riparohen.** Shumë aksidente shkaktohen nga mjetet elektrike që nuk mirëmbahen.

f. **Mbani mjetin prerës mprehtë dhe pastër.** Mirëmbajtja me kujdes e veglave me cep të mprehtë prerës, ngjiten më pak dhe drejtohen më lehtë.
g. **Përdorni veglat elektrike, pajisjet, mjetet shtesë etj. sipas këtij udhëzimi, si është paraparë për secilin tip të aparatit. Kushtoni rëndësi kritereve të punës dhe aktiviteteve të hollësishme.** Shfrytëzimi i mjeteve elektrike për tjerë, sipas zbatimit të parashikuar, mund të bie deri situatat e rrezikshme.
h. **Mbajeni pajisjen në sipërfaqet e izoluara të kapjes, nëse kryeni punë, gjatë të cilave vegla e punës mund të bjerë në kontakt me tela të fshehur që përojnë rrymë ose me vetë kabllon elektrike të saj.** Kontakti me tela përues të rrymës mund t'i ekspozojë në tension pjesët metalike të pajisjes dhe mund të shkaktojë goditje elektrike.

5. Servisi

a. Aparati duhet të riparohet vetëm nga personeli i kualifikuar dhe vetëm me përdorim të pjesëve origjinale. Me këtë vërtetohet se ruhet siguria e aparatit.
b. Kur dëmtohet rrjeti i tubacioneve të veglave elektrike, duhet të zevendësohet përmes një rrjeti special të tubacioneve, që mundësohet përmes shërbimit organizues të klientëve.

Udhëzime të veçanta sigurie për makinerinë e planit

- **Fikeni pajisjen, hiqni spinën dhe prisni derisa blloku i thikave të pushojë, përpara se të lini mëjanë veglën elektrike.** Nëse blloku i thikave qëndron i hapur, diçka mund të ngecë në sipërfaqen e tyre, gjë që mund të çojë në humbjen e kontrollit dhe plagosjeve të rënda.
- **Mos prekni me duar mekanizmin shtrëngues.** Mund të vriteni në pjesët rrotulluese.
- **Përdoreni pajisjen elektrike mbi element, vetëm kur është e ndezur.** Ekziston rreziku i një kthimi mbrapsht, kur vegla bllokohet në materialin e përpunueshëm.
- **Mbajeni planin gjithmonë në mënyrë të tillë gjatë punës, që tabani i planit të vendoset mbi element.** Përndryshe, makineria e planit mund të bllokohet dhe mund të shkaktojë plagosje.
- **Mos frezoni asnjëherë objekte metalike, gozhdë ose vida.** ThikatThikat mund të dëmtohen dhe të shkaktojnë dridhje të mëdha.
- **Sigurojeni mirë elementin!** Një element është më i sigurt nëse sigurohet me mekanizma shtrëngues ose vida, sesa të mbahet me dorë.
- **Mos e përdorni veglën elektrike nëse kablli i saj është i dëmtuar. Mos e prekni me dorë kabllin e dëmtuar dhe hiqeni nga priza, nëse kablli është dëmtuar gjatë punës.** Kabllot e dëmtuara rritin rrezikun e një goditjeje elektrike.
- **Kapeni veglën elektrike në sip. mbajtëse të izoluara, pasi boshti i thikës mund të bjerë në kontakt me kabllin e rrjetit.** Kontakti me objekte nën tension elektrik mund të kalojë nën tension pjesë metalike të pajisjes dhe të shkaktojë goditje elektrike.
- **Fiksoni dhe siguroni materialin me morseta ose në mënyrë tjetër mbi një bazament të qëndrueshëm.** Kur mbani materialin vetëm me dorë ose përkundrejt trupit, nuk është i sigurt e mund të shkaktohet humbje kontrolli.

Emetimet
Emetimi i zhurmave dhe niveli i dridhjeve të dhëna bazohen përkatësisht në EN 60745.

- Vlera e dhënë e emetimit të dridhjeve është matur me anën e një testimi normativ dhe mund të përdoret për të krahasuar veglat elektrike me njëra-tjetrën.
- Vlera e emetimit të dridhjeve mund të përdoret gjithashtu për vlerësimin e përjashtimeve. Duhen përcaktuar masa sigurie për mbrojtjen e përdoruesve, të cilat të bazohen edhe në vlerësimin e rasteve përjashtimore të kushteve të përdorimit.
- Vlera e emetimit të dridhjeve mund të ndryshojë gjatë përdorimit faktik të veglës elektrike, në varësi të mënyrës sesi përdoret kjo vegël elektrike.

Përdorimi
Kjo vegël elektrike është e përshtatshme për vënien në plan, shkallëzimin dhe hollimin e elementeve të drurit.

Tensioni
Para vënies në shfrytëzim verifikoni, nëse tensioni i dhënë në tipin e tabelës përputhet me tensionin e rrjetit.

Çelësi
Makineria elektrike e planit është pajisur me një çelës sigurie. Për ndezjen, shtypni fillimisht butonin kyçës anësor dhe më pas butonin e ndezjes. Për fikjen e veglës elektrike, lëshoni butonin e ndezjes. Butoni i ndezjes do të ngrihet sërish në pozicionin fillestar.

Thithja e ashklave
Për një thithje sa më të mirë të ashklave, mund të montoni në makinerinë e planit një qeskë për pluhurin (9). Për këtë, fusni qeskën e pluhurit (9) në grykën e ashklave të makinerisë. Sipas dëshirës, qeska e pluhurit (9) mund të montohet në të majtë ose në të djathtë të grykës së ashklave (8). Përzgjedhja e grykëve të ashklave (8) bëhet me anë të çelësit (13).

Regjistrimi i thellësisë së ashklave
Me anë të rrotullimit majtas dhe djathtas të butonit përzgjedhës dhe atij kryesor, thellësia e ashklave mund të përzgjidhet nga 0 deri në 2 mm. Butonin përzgjedhës, rrotullojeni gjithmonë aq sa të kërcasë. Pas përfundimit të punës, vendosni një thellësi të tillë ashklash, që thika të zhytet duke shmangur kështu një dëmtim të mundshëm. Vendosni thellësinë e ashklave në nivelin 0. Për të thjeshtuar përzgjedhjen, vendoseni makinerinë e planit mbi një tavolinë.

Pozicionimi paralel
Shfrytëzojeni pozicionimin paralel (10) kur do të përpunoni qoshet e elementeve.

Montimi i pozicionuesit paralel
- Shtrëngoni mbajtësen (11) e pozicionuesit paralel me vidat shtrënguese (12) në anën e majtë të pajisjes.
- Lidhni mbajtësen (11) me ndihmën e shinave të mekanizmit të pozicionuesit paralel (10).
- Shina duhet të jetë me drejtim nga poshtë.
- Lini distancën e nevojshme midis mekanizmit të pozicionuesit paralel (10) dhe qoshes së elementit.
- Shtrëngoni pjesët me vidat që keni marrë në dorëzim dhe dadot flutur.

Udhëzime gjatë punës
Kujdes: Makineria elektrike e planit duhet të përdoret vetëm e ndezur për përpunimin e elementit përkatës.

Përpunimi i sipërfaqeve
Regjistroni thellësinë e dëshiruar të ashklave. Vendoseni pajisjen elektrike me pllakën e përparme të bazamentit mbi elementin prej druri dhe ndizni pajisjen. Shtyjeni pajisjen elektrike me të dy duart mbi sipërfaqe, në mënyrë që pllaka e përparme dhe ajo e pasme e bazamentit të qëndrojnë njëra mbi tjetrën. Për përpunimin përfundimtar të sipërfaqeve, regjistroni vetëm një thellësi të vogël ashklash dhe përpunojeni sipërfaqen disa herë.

Shkallëzimi (Përpunimi në nivele)
- Me mekanizmin e pozicionimit paralel (10) mund të përpunohet me nivele.
- Fiksoni mekanizmin e pozicionimit paralel (10) në faqen e majtë të pajisjes
- Montoni bllokuesin e thellësisë duke shtrënguar në pajisje shufrën matëse të nivelit të thellësisë (14), me ndihmën e vidës shtrënguese (15).
- Lironi vidën shtrënguese (15) dhe pozicononi shufrën matëse të nivelit të thellësisë (14) në mënyrë të tillë që të shfaqet niveli i dëshiruar i thellësisë. Shtrëngojeni përsëri fort vidën shtrënguese (15).

Niveli i gjerësisë
Niveli i gjerësisë mund të regjistrohet me anë të mekanizmit të pozicionimit paralel (10).

Niveli i thellësisë
Kujdes! Ju këshillojmë një regjistrim të nivelit të thellësisë me një maksimum prej 2 mm. Përpunojeni elementin përkatës aq shpesh, derisa të arrihet niveli i thellësisë.

Prerja e qosheve (45°)

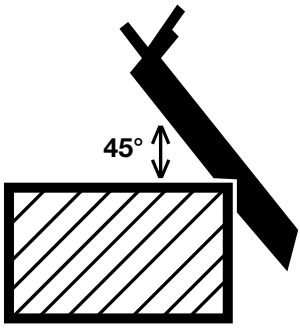

Një prerje e shpejtë dhe e thjeshtë e qosheve me një kënd 45°, është e mundur përmes dados në formë V-je të pllakës së përparme të bazamentit. Vendoseni pajisjen me dadon në formë V-je mbi qoshen që do të përpunoni dhe shtyjeni atë për së gjati, derisa të jetë përputhur në mënyrë të barabartë dhe bëni kujdes që këndi të qëndrojë gjithmonë i njëjti.

Ndërrimi i thikave të pajisjes
Kujdes: Para të gjitha punëve në makineri, hiqeni spinën nga priza!
Pajisja elektrike është e pajisur me dy thika rrotulluese prej metali të fortë. Thikat rrotulluese kanë dy tehe dhe mund të përdoren në rast dëmtimesh (mpirje). Përmes dados drejtuese të thikave rrotulluese, duhet të sigurohet një përzgjedhje e njëjtë lartësie gjatë një zëvendësimi. Thikat e konsumuara, të mpira (jo të mprehta) ose të dëmtuara, duhen zëvendësuar.

Thikat rrotulluese prej metali të fortë, nuk mund të mprihen sërish.

Lironi tre vidat gjashtëkëndore me ndihmën e çelësit përkatës dhe shtyni jashtë bllokut të pajisjes në pjesën anësore thikat rrotulluese prej metali të fortë, me ndihmën e një cope druri.
Montimi i thikave bëhet duke ndjekur të njëjtat hapa në rend të kundërt. Sigurohuni që blloku i thikave të përputhet në skaje me bllokun e pajisjes. Zëvendësoni gjithmonë të dy thikat, për të siguruar një reduktim të qëndrueshëm të ashklave.

Kujdes: Përpara se ta vini në punë për herë të parë pajisjen elektrike, thikat duhet të montohen në foletë e duhura dhe duhen kontrolluar nëse qëndrojnë të sigurta!

Zëvendësimi i rripit të motorit

Kujdes: Para të gjitha punëve në makineri, hiqeni spinën nga priza!

Lironi vidat dhe hiqni kapakun anësor të rripit. Hiqni rripin e konsumuar të motorit dhe pastroni dy shinat e rripit. Montoni rripin e ri në shinën e vogël të rripit dhe tërhiqeni rripin duke rrotulluar bllokun e pajisjes në shinën e rripit. Bëni kujdes që kanalet gjatësore të rripit të motorit në mbështeten në dadot drejtuese të rrotave të motorit. Vendosni kapakun e rripit dhe shtrëngojeni atë me vida.

Mirëmbajtja dhe kujdesi

Bëni kujdes që pajisja të jetë gjithmonë e pastër, e thatë dhe pa vaj. Për ta pastruar, përdorni një leckë të thatë ose të njomë, e në asnjë mënyrë lëndë pastruese gërryese ose substanca që marrin flaktë lehtë Përdorni edhe një fshesë me korrent për të thithur copëzat e vogla nga skeleti i pajisjes.

Veglat në shërbim dhe mbrojtja e ambientit

Nëse mjeti juaj është shfrytëzuar gjatë, sa që duhet të zëvendësohet, ose nuk është i përdorshëm, mendoni ju lutem në mbrojtjen e ambientit. Veglat nuk hudhen në mbeturina normale. Të veqantat mund të klasifikohen në mënyrë të përshtatshme për ambient.

<u>Udhëzime të rëndësishme</u>

Mbeturinat e veqanta jo në mbeturina shtëpiake

Temperatura maksimale e mjedisit 50 ° C

Të mos hidhen në ujë - Rrezik për jetë

Pika e gjelbër

Të mos hidhen në zjarr

GARANCIA

Garancia jepet në përputhje me dispozitat përkatëse të garancisë ligjore/garancive kombëtare në të cilat është blerë produkti.
Asnjë garanci nuk mund të jepet për dëmet ose mangësitë që rezultojnë nga përdorimi jo si duhet i produkteve të shitura.
Nëse ndodh ndonjë problem ose defekt, gjithmonë kontaktoni shitësin tuaj. Kontraktuesi juaj zakonisht mund të korrigjojë problemin ose defektin direkt.

Përjashtohen nga garancia:

- Bateritë
- Të gjithë aksesorët (siç janë p.sh.: karikues etj)
- Pjesë konsumi (p.sh.: Brushat e karbonit, çelsa, kabllo, guarnicione etj.)
- Përdorimi i papërshtatshëm ose jo i saktë
- Moskryerja e vënies në punë nga pronari ose një palë e tretë
- Riparimi ose zëvendësimi i komponentëve
- Dëmet që duhen riparuar si shkak i përdorimit jo korrekt, të konsumit normal apo të
- mungesës së mirëmbajtjes dhe riparimit.
- Produkte të përdorura për qëllime komerciale, profesionale ose për qera.
- Dëmet e shkaktuara nga mosrespektimi i udhëzimeve të përdorimit

Kërkesa juaj e garancisë mund të njihet vetëm nëse:

- mund të dorëzohet një fletë blerjeje (data e blerjes) në formën e një fature
- karta e garancisë është e mbushur plotësisht
- pajisjet nuk janë riparuar dhe/ose janë zëvendësuar nga palët e treta
- pajisja nuk ka funksionuar në mënyrë të papërshtatshme
- nuk ekziston forca madhore
- një përshkrim i defektit është në dispozicion

Dispozitat e garancisë zbatohen së bashku me kushtet tona të ofrimit dhe të shitjes.

Deklaratë Konformiteti e BE-së

Prodhuesi/ Agjenti:

AHS GmbH
Uhlandstraße 50
A-4600 Wels
Austria

Produkti:

W 710 HM N
Workers Best Makineri plan

Nëpërmjet kësaj ne deklarojmë me përgjegjësi se makineritë e përshkruara më sipër, nga ana e modelit dhe ndërtimit, si dhe variantet që kemi hedhur në treg, përmbushin të gjitha kërkesat e udhëzimeve të mëposhtme, duke respektuar standarded e listuara më poshtë.
Pa një marrëveshje me ne për ndryshime të produktit kjo deklaratë e humb vlefshmërinë. Dokumentacioni teknik vihet në dispozicion nga nënshkruesi.

Udhëzime:

- 2006/95/EC
- 2006/42/EC
- 2014/30/EU

Standarde:

- EN 55014-1:2006+A1:2009+A2:2011
- EN 55014-2:1997+A1:2001+A2:2008
- EN 61000-3-2:2014
- EN 61000-3-3:2013
- EN 60745-1:2009+A11:2010
- EN 60745-2-14:2009+A2:2010

Wels, 15. 04. 2019

Klaus Estfeller, CEO
AHS GmbH, Uhlandstraße 50, A-4600 Wels, Austria

BG

ПОЗДРАВЛЕНИЯ ЗА ПОКУПКАТА НА ЕЛЕКТРИЧЕСКО ДЪРВОДЕЛСКО РЕНДЕ WORKERS BEST

Моля, прочетете следните указания за употреба преди пускане в действие.
Вземете под внимание инструкциите за безопасност в това упътване за употреба.

ОПИСАНИЕ НА ПРОДУКТА

01. Бутон за настройка на дълбочината на рязане
02. Прекъсвач за включване / изключване
03. Блокиращ бутон против неволно включване
04. Ръкохватка
05. Задна работна маса
06. Капак на ремъците
07. Предна работна маса
08. Отвеждане на стърготините
09. Торба за събиране на прах
10. Паралелен ограничител
11. Държач
12. Винт за закрепване на паралелния ограничител
13. Скала за дълбочината на рязане
14. Крилчат винт за скалата за дълбочината на рязане

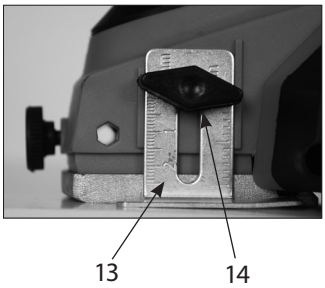

Технически данни:

Работна мощност	710 вата
Обороти на празен ход	17000 мин$^{-1}$
Дълбочина на рязане	0-2 мм
Ширина на рендосване	82 мм
Ниво на шумово налягане	L_{PA} 87,0 dB(A)
Неустойчивост	K = 3 dB(A)
Ниво на звуковата мощност	L_{WA} 98,0 dB(A)
Неустойчивост	K = 3 dB(A)
Стойност на вибрационна емисия	a_h 7,68 m/s^2
Несигурност	K =1,5 m/s^2
Номинално напрежение	230 V~50 Hz
Защитен клас	II ⧈
Носете защита на слуха, защитни очила и защита против прах	
Да не се използва при дъжд, предпазвайте от влага	
Дръжте други лица на разстояние	
Прочетете упътването за употреба	
AHS GmbH, Uhlandstraße 50, A-4600 Wels	

Използване по предназначение

Този електрически инструмент е предназначен за рендосване, подравняване и скосяване на дървени части.

Употребявайте машината само според предназначението й! Всяка употреба, извън тази, е не по предназначение. За наранявания от всякакъв вид или щети, произлизащи от такава употреба, носи отговорност позвателят и не производителят. По предназначение нашите уреди не са конципирани за заначтчийска, промишлена или индустриална употреба. Ако този уред бъде употрябан в рамките на едно занаятчийско, промишлно или индустриално предприятие, той е изключен от гаранцията.

При използването на уреди трябва да се спазват указанията за безопасност, за да се предотвратят наранявания и вреди. По тази причина прочетете внимателно упътването за употреба/указанията за безопасност. Съхранявайте добре тези документи, за да имате достъп до информацията по всяко време. Ако Ви се наложи да предадете уреда на други лица, приложете към него и упътването за употреба/указанията за безопасност. Не поемаме отговорност за злополуки или вреди, възникнали поради неспазването на това упътване и на указанията за безопасност.

Общи указания за сигурност

Внимание! Всички разпореждания трябва да бъдат прочетени. Грешки при изпълнението на следните разпоредби, могат да предизвикат електро-шок, пожар и/или тежки наранявания. Употребяваното в последствие понятие „електроинструмент" се отнася за мрежово задвижвани електрически инструменти (с мрежов кабел) и акумулаторно задвижвани електрически инструменти (без мрежов кабел).

Запазете всички указания за безопасност и разпоредби за в бъдеще!

1. Безопасност на работното място

a. **Поддържайте работното си място чисто и добре осветено.** Безредието и липсата на осветление в работната област, могат да доведат до злополуки.

b. **Не работете с уреда в застрашена от експлозия околност, в която се намират запалителни течности, газове или прах.** Електроинструментите произвеждат искри, които могат да възпламенят газовете или прахта.

c. **Дръжте на разстояние децата или други лица, по време на ползването на елктроинструмента.** При невнимание, можете да загубите контрола над инструмента.

2. Електро-безопасност

a. **Щекерът за свръзка на уреда трябва да отговаря на контакта. Щекерът не трябва да бъде променян по какъвто и да било начин. Не употребявайте адаптерни щекери заедно със защитно заземени уреди.** Непроменени щекери и пасващи към тях контакти, намаляват риска от електро-шок.

b. **Избягвайте телесен контакт със заземени повърхности като фурни, отопления, печки и хладилници.** Съществува повишен риск от електро-шок, когато Вашето тяло е заземено.

c. **Дръжте уреда запазен от дъжд или влага.** Проникването на вода в един електроуред, увеличава риска от електро-шок.

d. **Не употребявайте нецелесъобразно кабела за носене на уреда, за окачване или за изтегляне на щекера от контакта. Дръжте кабела запазен от горещина, масло, остри ръбове или подвижни части на уреда.** Повредени или усукани кабели увеличават риска от електро-шок.

e. **Когато работите с електроинструмент на открито, употребявайте само такива удължителни кабели, които са допуснати за употреба на открито.** Ползването на един кабел, подходящ за външна употреба, намалява риска от електро-шок.

f. **Ако употребата на електрическия инструмент във влажна среда е неизбежна, употребявайте устройство за дефектнотокова защита.** Употребата на устройство за дефектнотокова защита намалява риска от електрически удар.

3. Сигурност на личности

a. **Бъдете бдителни, внимавайте какво вършите и се отнасяйте разумно към работата си с електро-инструмента. Не ползвайте уреда, ако сте изморени или сте под влиянието на дроги, алкохол или медикаменти.** Един момент на невнимание при ползването на уреда, може да доведе до сериозни наранявания.

b. **Носете лично защитно оборудване и винаги защитни очила.** Носенето на лични защитни средства, в зависимост от вида на приложението на електро-инструмента, като маска срещу прах, не хлъзгащи се защитни обувки, защитна каска или слухово- защитни слушалки, намалява риска от наранявания.

c. **Избягвайте случайни и нежелани включвания на инструмента. Убедете се в това, че електро-инструментът е изключен, преди да го свържете с мрежата / поставите акумулатора или го повдигнете и пренасяте.** Ако носите уреда с пръст, поставен на включвателя или включите щекера в контакта, при включено положение на уреда, това може да предизвика злополуки.

d. **Отстранете инструментите за настройка или гаечните ключове, преди да пуснете уреда в действие.** Инструмент или гаечен ключ, намиращ се на една въртяща се част на уреда, може да причини наранявания.
e. **Избягвайте неправилна стойка на тялото. Подсигурете стабилно положение и пазете равновесие по всяко време.** По този начин можете да контролирате по-добре електрическия инструмент в неочаквани ситуации.
f. **Носете подходящо облекло. Не носете широки дрехи или бижута. Дръжте косата, дрехите и ръкавиците си надалеч от движещи се части.** Свободното облекло или бижутата, както и дългата коса, могат да бъдат захванати от движещи се части.
g. **Уверете се, ако е възможно да бъдат монтирани прахо- засмукващи и събирателни устройства, че те са свързани и правилно употребени.** Използването на тези устройства намалява излагането на опасност поради прах.
h. **Не подценявайте безопасността и не пренебрегвайте правилата за безопасност, отнасящи се до електроинструменти, дори и когато сте запознати, след многократна употреба, с електроинструмента.** Невнимателни действия могат да доведат за части от секундата до тежки наранявания.

4. Употреба и маневриране на електрическия инструмент

a. **Не претоварвайте уреда. Употребявайте за работата си предназначения за целта електро-инструмент.** С подходящия инструмент се работи по-добре и по-сигурно в посочената работна област.
b. **Не използвайте никакъв електро-инструмент, когато включвателят му е повреден.** Електро-инструмент, който повече не може да бъде включван или изключван, е опасен и трябва да бъде поправен.
c. **Изтеглете щепсела от гнездото и/или махнете акумулатора, преди да предприемете настройки на уреда, смяна на принадлежности или прибиране на уреда.** Тази предпазна мярка ще попречи на нежеланото стартиране на уреда.
d. **Съхранявайте електро-инструменти, които не са в употреба, на недостъпно за деца място. Не разрешавайте на лица, които не са запознати с уреда или не са прочели това упътване, да използват уреда.** Електро-инструментите са опасни, когато се употребяват от неопитни лица.
e. **Поддържайте грижливо уреда. Проверявайте, дали подвижните части на уреда функционират безупречно и дали не заяждат, дали няма счупени или така повредени части, че да попречат на функцията на уреда. Дайте повредените части на поправка, преди да ползвате уреда.** Много от злополуките произтичат поради лошо стопанисвани електро-инструменти.

f. **Поддържайте режещите инструменти остри и чисти.** Грижливо поддържани инструменти с наточени остриета заяждат по-малко и са по-лесни за водене.
g. **Употребявайте електро-инструментите, принадлежностите и т.н. в съответствие с тези разпоредби и така, както е предписано специално за този тип уреди. Вземете при това под внимание работните условия и работата, която ще се извършва.** Употребата на електро-инструменти за други, освен за предвидените цели, може да доведе до опасни положения.
h. **Дръжте инструмента на изолирните повърхности за хващане, когато извършвате работи, при които работният инструмент може да попадне на електропроводници или на собствения си мрежов кабел.** Контактът със стоящ под напрежение проводник може да постави също и металните части на уреда под напрежение и да доведе до електроудар.

5. Обслужване

a. Оставяйте уреда си да бъде поправян само от квалифицирани специалисти и само с оригинални резервни части. С това се гарантира запазването на сигурността на уреда.
b. При повреда на свързочния провод на електро-инструмента, той трябва да бъде заменен с един специално подготвен свързочен провод, който можете да доставите чрез организацията за обслужване на клиентите.

Специални указания за безопасност при електрически дърводелски рендета

- **Изчакайте пълното спиране на рендосващия вал, преди да оставите електроинструмента.** Непокрит рендосващ вал може да се влезе в контакт с повърхностите и да доведе до загуба на контрола, както и до тежки наранявания.
- **Не бъркайте с ръце към отвода за стърготините.** Можете да се нараните от въртящите се части.
- **Доближавайте електрическия инструмент само във включено състояние към обработвания профил.** В противен случай съществува опасност от ответен удар, ако електрическият инструмент се заплете в обработвания профил.
- **При работа винаги дръжте рендето така, че долната страна на машината да се намира плътно върху обработвания профил.** В противен случай рендето може да се заплете и да причини наранявания.
- **Не рендосвайте върху метални предмети, пирони или винтове.** Ножовете и рендосващият вал може да се увредят и да доведат до повишени вибрации.
- **Закрепете стабилно профила за обработка.** Една фиксирана с менгеме или затягащо устройство заготовка е по-сигурно държана, отколкото с Вашата ръка.
- **Не употребявайте електроинструмента с повреден кабел. Не докосвайте повредения кабел и изтеглете мрежовия щепсел, ако кабелът бъде повреден по време на работа.** Повредени кабели увеличават риска от електрически удар.
- **Дръжте електрическия инструмент само за изолираните повърхности на ръкохватката, тъй като ножовият вал може докосне собствения си**

захранващ кабел. Контактът със захранващи проводници може да постави под напрежение и металните части на уреда и да доведе до токов удар.

- **Закрепете и обезопасете обработвания предмет чрез притискане или по друг начин към стабилна основа.** Когато държите обработвания предмет само с ръка или срещу тялото си, той остава нестабилен, което може да доведе до загуба на контрол.

Емисии

Емисиите на шум и нивото на вибрациите са установени в съответствие със стандарт EN 60745.

- Посочената стойност на вибрационна емисия е установена в съответствие с тестова процедура, съобразена със стандартите и може да бъде използвана за сравнение на електроинструмента с друг подобен уред.
- Стойността на вибрационната емисия може да се използва и за въвеждаща преценка на излагането. Трябва да се определят предпазни мерки за обслужващия оператор на машината, които се основават на измерване на излагането по време на конкретните условия на използване.
- Стойността на вибрационната емисия може да се различава при действителните условия на използване на електроинструмента от индикативната стойност, в зависимост от начина, по който се използва електроинструмента.

Използване

Електрическото дърводелско ренде е предназначено за рендосване, подравняване и скосяване на дървени профили.

Напрежение

Проверявайте преди пускане в действие дали отбелязаното на табелката за типа напрежение съответства на мрежовото напрежение.

Шалтер

Електрическото дърводелско ренде е снабдено с предпазен шалтер. За да включите машината, натиснете най-напред страничното блокиращо копче и след това копчето за включване. За да изключите рендето, отпуснете копчето за включване. Копчето за включване отскача на изходното си положение.

Изсмукване на стърготините

За оптимално изсмукване на стърготините можете да прикачите към електроинструмента торбата за събиране на прах (9). За целта пъхнете торбата за събиране на прах (9) в страничния отвод за стърготините на електроинструмента. По Ваш избор можете да прикачите торбата за събиране на прах (9) към десния или левия отвод за стърготините (8). Изборът между отводите за стърготини (8) се извършва посредством превключвателя (13).

Настройка на дълбочината на рязане
Чрез завъртане наляво и надясно на копчето за настройка дълбочината на рязане може да бъде настроена между 0-2 мм. Винаги завъртайте регулиращото копче, докато изщрака в положението си. След приключване на работата трябва така да настроите дълбочината на рязане, че ножовете да са снижени и по този начин са защитени от увреждане. Настройте дълбочината на рязане на 0. Като спомагателно средство за поставяне на рендосвачката може да служи работният плот.

Паралелен ограничител
Използвайте паралелния ограничител (10), когато рендосвате паралелно спрямо ръба на обработвания профил.

Монтиране на паралелния ограничител
- Закрепете държача (11) на паралелния ограничител с помощта на закрепващия винт (12) от лявата страна на уреда.
- Съединете държача (11) с шината на паралелния ограничител (10).
- Направляващата лайсна трябва винаги да се насочена надолу.
- Оставете необходимото разстояние между паралелния ограничител (10) и ръба на обработвания профил.
- Закрепете частите с приложения крепежен болт и крилчатата гайка.

Работно указание
Внимание: Електрическто ренде трябва да бъде доближавано до обработвания профил само във включено състояние.

Рендосване на повърхности
Настройте желаната дълбочина на рязане. Поставете електрическото ренде с предната работна повърхност върху профила за обработка и го включете. Плъзгайте електрическото ренде с двете ръце върху повърхността, като при това предната и задната работна повърхност трябва да прилягат напълно. За финална обработка на повърхностите настройвайте само малка дълбочина на рязане и обработете повърхността неколкократно.

Подравняване (Рендосване на степени)
- С паралелния ограничител (10) можете да рендосвате на степени.
- Фиксирайте паралелния ограничител (10) от лявата страна на рендето
- Монтирайте ограничителя на дълбочината, като закрепите скалата за дълбочината на рязане (14) с помощта на закрепващия винт (15) от предната дясна страна на рендето.
- Развийте закрепващия винт (15) и поставете скалата за дълбочината на рязане (14) така, че да се показва желаната дълбочина на рязане. Затегнете обратно закрепващия винт (15) на място.

Ширина на степените
Ширината на степените може да се настрои с паралелния ограничител (10).

Дълбочина на рязане
Внимание! Препоръчваме настройка на дълбочината на рязане на 2 мм максимум. Рендосвайте така обработвания профил докато бъде достигната желаната дълбочина на рязане.

Скосяване на ръбове (45˘)

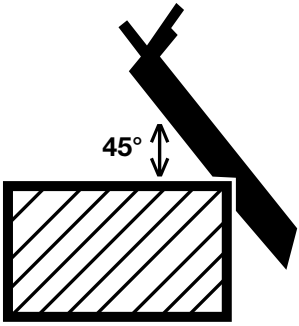

С помощта на вградения в предната работна повърхност V-образен жлеб се осъществява леко и бързо скосяване на ъгли на 45˘. Поставете рендето откъм V-образния жлеб върху обработвания ръб и го движете по протежение, като внимавате за равномерно придвижване напред и за поддържане на положението на ъгъла.

Смяна на нож за рендосване
Внимание: Преди всяка дейност по машината изваждайте щепсела от електрическия контакт!
Електрическото ренде е снабдено с два обръщащи се ножа от карбид. Обръщащите се ножове имат две остриета и при увреждане (изтъпяване) могат да бъдат обръщани. Чрез направляващия канал на обръщащия се нож се гарантира равномерната настройка на височината при евентуална смяна на ножовете. Изхабени, изтъпени или повредени ножове трябва да бъдат сменяни.
Обръщащите се ножове от карбид не могат да бъдат заточвани повторно.

Развийте трите шестостенни винта с приложения гаечен ключ и извадете обръщащия се нож от карбид странично с помощта на парче дърво от рендосващия вал.
Поставянето на ножа се извършва в обратна последователност. Уверете се, че рендосващият нож съответства и с двата си края на рендосващия вал. Винаги сменяйте двата ножа, за да гарантирате равномерно изхабяване при рязане.

Внимание: Преди пускане в експлоатация на електроинструмента проверете ножовете за правилното им поставяне и стабилно закрепване!

Смяна на задвижващия ремък

Внимание: Преди всяка дейност по машината изваждайте щепсела от електрическия контакт!

Развийте винтовете и свалете страничния капак на ремъка. Свалете изхабения задвижващ ремък и почистете двете шайби на ремъка. Поставете нов задвижващ ремък върху малката шайба на ремъка и навийте ремъка чрез завъртане на рендосващия вал върху голямата шайба на ремъка. Внимавайте надлъжните резби на задвижващия ремък да прилягат в направляващите канали на задвижващите колела. Поставете капака на ремъка и го закрепете с винтовете.

Поддръжка и обслужване

Винаги се уверявайте, че уредът е чист, сух и незамърсен с масло. За почистване използвайте само суха или леко навлажнена кърпа, в никакъв случай обаче агресивни почистващи препарати или лесно запалими вещества. Използвайте допълнително прахосмукачка, за да изсмуквате по-фини частици от корпуса.

Ненужните вече инструменти и защитата на околната среда

Ако Вашият инструмент е така интензивно ползван, че един ден трябва да бъде заменен, или ако нямата повече нужда от него, помислете моля и за защитата на околната среда. Инструментите нямат място на нормалното сметище за домакински отпадъци. Те могат да бъдат преработени по начин, който не замърсява околната среда.

Важно указание

Специалните отпадъци не заедно с домакинските отпадъци

Околна температура максимално 50 ° C

Не хвърляйте във вода – опасност за живота

Зелена точка

Не хвърляйте в огън

АНЦИЯ

Гаранцията се предоставя в съответствие с приложимите законови изисквания за гаранция, в страната, в която е закупен продукта.
Гаранцията не покрива щети или недостатъци, произтичащи от неправилна употреба на продадените продукти.
При появяването на проблем или дефект, винаги най-напред се свържете с Вашия търговец. В повечето случаи Вашият търговец може да отстрани директно проблема или дефекта.

Гаранцията не покрива:

- акумулаторни батерии
- всички принадлежности (като напр.: зарядни устройства и др.)
- износващи се части (напр.: графитни четки, ключове, кабели, уплътнения и др.)
- неподходяща или неправилна употреба
- неправилно пускане в действие от собственика или трети лица
- ремонт или подмяна на компоненти
- дефекти, които се дължат на неподходящо използване, нормално износване или недостатъчни
- поддръжка и обслужване.
- продукти, използвани за търговски, професионални цели, или отдаване под наем.
- щети, причинени от неспазване на ръководството за употреба.

Вашата гаранционна претенция може да бъде призната, когато:

- може да бъде представен документ за покупката (дата на покупката), във вид на касова квитанция
- гаранционната карта е цялостно попълнена
- по уреда не са извършвани ремонти и/или заменяни компоненти от трети лица
- уредът не е използван неправилно
- не е налично форсмажорно въздействие
- представено е описание на дефекта

Гаранционните условия са в сила заедно с нашите условия за доставка и продажба.

ЕС Декларация за съответствие

Производител / упълномощено лице: AHS GmbH
Uhlandstraße 50
A-4600 Wels
Austria

Продукт: W 710 HM N
Workers Best Електричеко дърводелско ренде

С настоящото декларираме на своя собствена отговорност, че описаните по-горе машини, въз основа на своята принципна схема и конструкция, в изпълненията, в които се предлагат от нас на пазара, като се имат предвид посочените по-долу стандарти, са в съответствие с всички изисквания на изброените по-долу директиви.
При една несъгласувана с нас промяна на уредите, тази декларация губи своята валидност.
Техническата документация може да се получи от лицето, положило подписа си върху настоящото.

Директиви:

- 2006/95/EC
- 2006/42/EC
- 2014/30/EU

Стандарти:

- EN 55014-1:2006+A1:2009+A2:2011
- EN 55014-2:1997+A1:2001+A2:2008
- EN 61000-3-2:2014
- EN 61000-3-3:2013
- EN 60745-1:2009+A11:2010
- EN 60745-2-14:2009+A2:2010

Wels, 15. 04. 2019

Klaus Estfeller, CEO
AHS GmbH, Uhlandstraße 50, A-4600 Wels, Austria

CZ

SRDEČNĚ VÁM BLAHOPŘEJEME K NÁKUPU ELEKTRICKÉHO HOBLÍKU WOREKRS BEST

Před uvedením do provozu si prosím přečtěte následující uživatelskou příručku.
Dbejte prosím bezpečnostních pokynů v tomto návodu k použití.

POPIS VÝROBKU

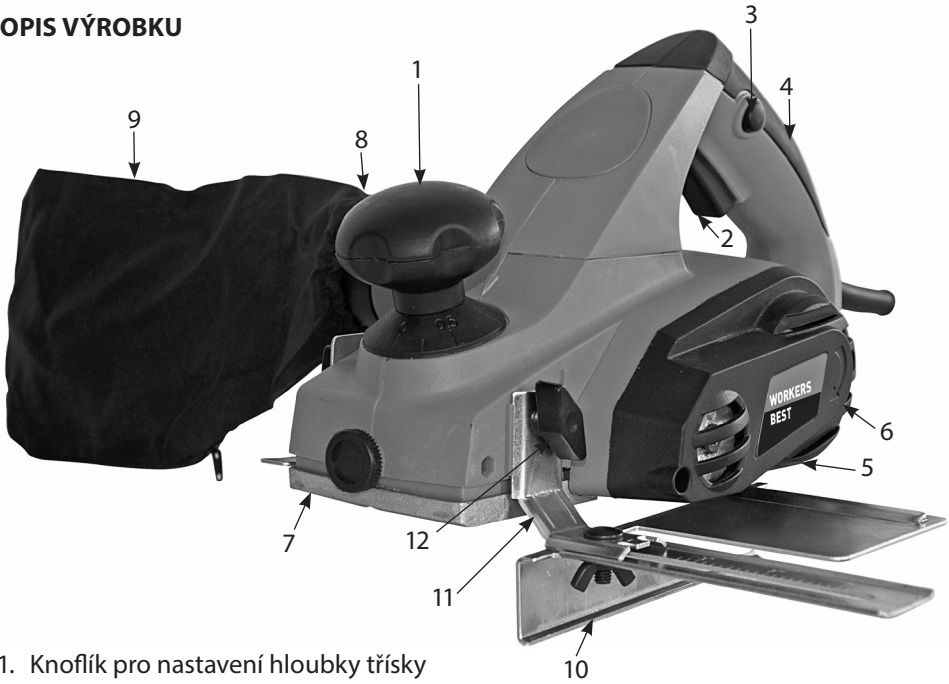

01. Knoflík pro nastavení hloubky třísky
02. Vypínač
03. Zapínací pojistka
04. Rukojeť
05. Zadní základová deska
06. Kryt řemene
07. Přední základová deska
08. Výhoz třísek
09. Vak na prach
10. Paralelní doraz
11. Držák
12. Zajišťovací šroub pro paralelní doraz
13. Měrka hloubky stupně
13. Křídlový šroub měrky hloubky stupně

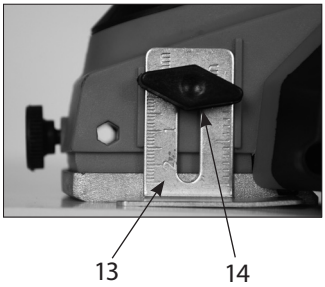

Technická data:

Příkon	710 W
Otáčky naprázdno	17000 min.$^{-1}$
Hloubka třísky	0–2 mm
Šířka hoblování	82 mm
Hladina akustického tlaku	L_{PA} 87,0 dB(A)
Nejistota	K = 3 dB(A)
Hladina akustického výkonu	L_{WA} 98,0 dB(A)
Nejistota	K = 3 dB(A)
Emisní hodnota vibrací	a_h 7,68 m/s^2
Nejistota	K = 1,5 m/s^2
Jmenovité napětí	230 V ~ 50 Hz
Třída ochrany	II
Noste ochranu sluchu, ochranné brýle a respirátor	
Přístroj nepoužívejte za deště, chraňte jej před vlhkem a mokrem	
Přístroj nepoužívejte v blízkosti jiných osob	
Přečtěte si návod k použití	
AHS GmbH, Uhlandstraße 50, A-4600 Wels	

Použití v souladu s určením

Elektrický přístroj je určen k hoblování, drážkování a úkosování dřevěných dílů.
Přístroj používejte jen v souladu s jeho určením! Jakékoli použití mimo tento rámec je v rozporu s jeho určením. Za poranění jakéhokoli druhu nebo škody, jež z toho vzniknou, ručí uživatel, nikoli výrobce.
V souladu se svým určením nejsou naše přístroje koncipovány pro použití řemeslníky, v komerčním provozu nebo v průmyslu. Pokud byste tento přístroj používali v rámci řemeslnického, komerčního nebo průmyslového provozu, je vyloučena záruka.

Při používání přístrojů je nezbytné dodržovat určitá bezpečnostní opatření, aby se předešlo poranění a vzniku škod. Pečlivě si proto přečtěte tento návod k obsluze / bezpečnostní upozornění. Dobře si jej uschovejte, abyste příslušné informace měli vždy po ruce. Pokud byste přístroj předávali jiným osobám, předejte jim společně s ním také tento návod k obsluze/bezpečnostní upozornění. Neručíme za úrazy nebo škody vzniklé nedodržením tohoto návodu a bezpečnostních upozornění.

Všeobecné bezpečnostní pokyny

Pozor! Je nutné si přečíst všechny pokyny. Nedodržení dále uvedených pokynů může mít za následek zasažení elektrickým proudem, požár a případně těžká zranění.
Níže použitý pojem „elektrický přístroj“ se týká jak elektrických přístrojů (se síťovým kabelem) napájených ze sítě, tak elektrických přístrojů napájených bateriemi (bez síťového kabelu).

Veškeré bezpečnostní pokyny a upozornění uchovejte pro další použití!

1. Bezpečnost práce

a. **Udržujte svůj pracovní prostor čistý a osvětlený.** Nepořádek a neosvětlené pracovní oblasti mohou vést k nehodám.

b. **Nepracujte s přístrojem v prostoru, kde hrozí nebezpečí výbuchu a v němž se nacházejí hořlavé tekutiny, plyny nebo prach.** Elektrické přístroje vytváří jiskry, které mohou zapálit prach nebo páry.

c. **Během používání elektrického přístroje se nezdržujte v dosahu dětí a jiných osob.** Při odvracení pozornosti můžete ztratit kontrolu nad zařízením.

2. Elektrické zabezpečení

a. **Zástrčka kabelu přístroje musí pasovat do zásuvky. Tato zástrčka nesmí být žádným způsobem modifikována. Nepoužívejte žádné zástrčkové adaptéry společně s uzemněnými přístroji.** Nezměněné konektory a vhodné zásuvky snižují riziko elektrického úrazu.

b. **Vyvarujte se přímého kontaktu s uzemněnými tělesy, jako jsou trubky, topná tělesa, sporáky a chladničky.** Je-li vaše tělo uzemněné, vzniká zvýšené riziko elektrického úrazu.

c. **Udržujte přístroj mimo působení deště a vlhka.** Vniknutí vody do elektrického zařízení zvyšuje riziko elektrického úrazu.

d. **Kabel nikdy nepoužívejte k přenášení přístroje, ani k jeho zavěšování či vytahování ze zásuvky. Chraňte kabel před žárem, olejnatými látkami, ostrými hranami nebo pohyblivými součástmi přístroje.** Poškozené nebo pokroucené kabely zvyšují riziko elektrického úrazu.

e. **Pracujete-li s elektrickým přístrojem ve venkovních prostorách, používejte prodlužující kabel, který byl k tomuto účelu schválen.** Použití vhodných prodlužovacích kabelů pro venkovní prostor snižuje riziko úrazu.

f. **Pokud s elektrickým přístrojem musíte bezpodmínečně pracovat ve vlhkém prostředí, použijte vhodný ochranný vypínač proti chybnému proudu.** Riziko úrazu elektrickým proudem snížíte použitím vhodného ochranného vypínače proti chybnému proudu.

3. Bezpečnost osob

a. **Buďte pozorní, dávejte pozor na to, co děláte a při práci s elektrickým přístrojem si počínejte rozumně. Přístroj nepoužívejte, jste-li unavení nebo pod vlivem drog, alkoholu či léků.** Chvíle nepozornosti při používání zařízení může vést k velmi vážným zraněním.

b. **Používejte osobní ochranné prostředky a vždy ochranné brýle.** Nošení osobních ochranných prostředků jako respirátoru, protiskluzové bezpečnostní obuvi, ochranné helmy nebo chrániče sluchu, odpovídajících druhu a nasazení elektrického přístroje, snižuje riziko zranění.

c. **Zamezte náhodnému uvedení přístroje do provozu. Ujistěte se, že je elektrický přístroj vypnutý, než ho připojíte ke zdroji elektrického proudu nebo k baterii a než ho budete chtít zvedat či přenášet.** Při přenášení přístroje ho nedržte za spínač a nezapojujte zástrčku do zásuvky, v opačném případě může dojít k nehodě.

d. **Před spuštěním přístroje odstraňte veškeré seřizovací nářadí a montážní klíče.** Nástroj nebo klíč, který se nachází v otáčející se části zařízení, může způsobit poranění.
e. Vyvarujte se abnormálního držení těla. Postavte se tak, abyste pevně stáli, a neustále udržujte rovnováhu. **Dojde-li k neočekávané situaci, budete moci elektrický přístroj lépe kontrolovat.**
f. **Používejte vhodný pracovní oděv. Nenoste volné oblečení a šperky. Dávejte pozor, aby se do rotujících součástí nedostaly vlasy, části oděvu či rukavice.** Volný oděv, šperky či dlouhé vlasy mohou být zachyceny rotujícími díly.
g. **Pokud může být instalováno zařízení na odsávání a lapání prachu, ujistěte se, že je namontováno a správně použito.** Použití těchto zařízení snižuje ohrožování prachem.
h. **Nenechte se utěšit pocitem falešné bezpečnosti a neignorujte bezpečností pravidla platná pro elektrická nářadí ani tehdy, pokud elektrické nářadí po několikanásobném použití dobře znáte.** Neopatrné jednání může během několika zlomků vteřin způsobit závažná poranění.

4. Používání a zacházení s elektrickým přístrojem

a. **Přístroj nepřetěžujte. K práci používejte jen takové elektrické přístroje, které jsou k danému účelu určené.** S příslušným elektrickým přístrojem se pracuje lépe a bezpečněji v udané oblasti výkonu.
b. **Nepoužívejte žádný elektrický přístroj, jehož spínač je defektní.** Elektrický přístroj, který se už nedá zapnout nebo vypnout, je nebezpečný a musí být opraven.
c. **Před nastavováním přístroje, výměnou náhradních dílů či odložením přístroje vytáhněte zástrčku ze zásuvky a/nebo vyjměte akumulátor.** Toto preventivní opatření zabraňuje nechtěnému spuštění přístroje.
d. **Elektrické přístroje uchovávejte mimo dosah dětí. Zamezte v použití přístroje osobám, které s ním nejsou seznámeny nebo si nepřečetly tyto pokyny.** Elektrické přístroje jsou nebezpečné, jsou-li používány nezkušenými osobami.
e. **Přístroj je nutno pečlivě udržovat. Zkontrolujte, zda se rotující díly přístroje volně otáčejí a nevzpřičují se a zda nedošlo k poškození či přelomení některých součástí, které by snížilo funkčnost přístroje. Před použitím přístroje nechte opravit poškozené díly.** Mnoho nehod má svou příčinu ve špatně udržovaných elektrických přístrojích.
f. **Udržujte řezný nástroj ostrý a čistý.** Pečlivě vyčištěné řezné nástroje s ostrými řeznými hranami se méně zadírají a jsou lépe ovladatelné.

g. **Používejte elektrický přístroj, jeho příslušenství, vhodné nářadí atd. v souladu s těmito pokyny a tak, jak je to pro tento speciální typ přístrojů předepsáno. Berte ohled na pracovní podmínky a prováděnou činnost.** Používání elektrických přístrojů k jinému než určenému účelu může vést k nebezpečným situacím.
h. **Provádíte-li práce, během nichž by vložný nástroj mohl zasáhnout skrytá elektrická vedení nebo vlastní napájecí kabel, držte přístroj za izolované rukojeti.** Kontakt s vedením pod napětím může přivést elektrické napětí rovněž na kovové části přístroje a způsobit úraz elektrickým proudem.

5. Servis

a. Nechejte si váš přístroj opravovat jen kvalifikovanými odborníky, za použití originálních náhradních dílů. Tak zajistíte, že bezpečnost přístroje zůstane zachována.
b. Pro elektronické přístroje s připojením X, u kterých je zapotřebí speciálně upravené přípojky pro výměnu napájecích vodičů: Pokud dojde k poškození napájecího kabelu elektrického přístroje, musí být nahrazen speciálně upraveným napájecím kabelem, který je k dostání v zákaznickém servisu.

Speciální bezpečnostní upozornění pro hoblíky

- **Před odložením elektrického přístroje počkejte, dokud se nožový hřídel zcela nezastaví.** Volně uložený nožový hřídel se může zaklesnout do povrchu, a tímto vést ke ztrátě kontroly či těžkým poraněním.
- **Do výhozu třísek nesahejte rukama.** Mohli byste se poranit o rotující díly.
- **Elektrický přístroj navádějte proti obrobku pouze v zapnutém stavu.** V opačném případě hrozí nebezpečí zpětného rázu v důsledku zaklesnutí elektrického přístroje do obrobku.
- **Hoblík při práci držte vždy tak, aby jeho spodek naplocho přiléhal na obráběný předmět.** Hoblík by se jinak mohl zpříčit a vést k poranění.
- **Hoblíkem nikdy nepřejíždějte přes kovové předměty, hřebíky nebo šrouby.** Může dojít k poškození nožů a nožového hřídele a ke zvýšeným vibracím.
- **Upevněte obráběný předmět.** S obráběným předmětem upnutým v upínacím zařízení nebo ve svěráku se pracuje bezpečněji než s předmětem drženým jen rukou.
- **Má-li elektrický přístroj poškozený kabel, nepoužívejte jej. Poškozeného kabelu se nedotýkejte. Dojde-li k poškození kabelu v průběhu práce, vytáhněte zástrčku z elektrické zásuvky.** Poškozené kabely zvyšují riziko úrazu elektrickým proudem.
- **Elektrické nářadí přidržujte pouze za izolované plochy, protože hřídel nože se může dotknout síťového kabelu.** Kontakt s vedením pod napětím může přivést elektrické napětí rovněž na kovové části přístroje a způsobit úraz elektrickým proudem.
- **Obrobek upevněte a zajistěte pomocí svěrky nebo jiným způsobem na stabilní podklad.** Pokud obrobek přidržujete pouze rukou nebo jej tisknete proti tělu zůstává nestabilní, a to může vést ke ztrátě kontroly.

Emise
Emise hluku a hladina vibrací byla stanovena dle normy EN 60745.

- Uvedená emisní hodnota vibrací byla změřena pomocí normalizované zkušební metody a lze ji použít k porovnání tohoto elektrického přístroje s jiným.
- Emisní hodnotu vibrací lze použít také k úvodnímu posouzení expozice. Je nezbytné stanovit bezpečnostní opatření na ochranu obsluhující osoby, spočívající v odhadu expozice během skutečných podmínek používání.
- Emisní hodnota vibrací se může při skutečném používání elektrického přístroje od uvedené hodnoty lišit, a to v závislosti na způsobu používání elektrického přístroje.

Použití
Elektrický ruční hoblík je určen k hoblování, drážkování a zešikmení dřevěných dílů.

Napětí
Před uvedením do provozu zkontrolujte, zda uvedené napětí na typovém štítku souhlasí s napětím sítě.

Spínač
Elektrický ruční hoblík je vybaven bezpečnostním spínačem. K zapnutí nejprve stiskněte boční aretační tlačítko a pak tlačítko spínače. K vypnutí elektrického ručního hoblíku spínací tlačítko uvolněte. Tlačítko spínače se vrátí zpět do výchozí polohy.

Odsávání třísek
Chcete-li dosáhnout optimálního odsávání třísek, můžete k elektrickému ručnímu hoblíku připojit vak na prach (9). Za tímto účelem zasuňte vak na prach (9) do bočního výhozu třísek na elektrickém ručním hoblíku. Volitelně můžete vak na prach (9) připojit buď k levému, nebo k pravému výhozu třísek (8). Používaný výhoz třísek (8) volíte přepínačem (13).

Nastavení hloubky třísky
Otáčením nastavovacího a vodicího knoflíku doleva nebo doprava můžete nastavit hloubku třísky v rozsahu 0–2 mm. Nastavovacím knoflíkem otočte vždy natolik, aby zapadl. Po dokončení práce nastavte hloubku třísky tak, aby se nože zapustily, a byly tak chráněny před poškozením. Hloubku třísky nastavte na 0. Jako odkládací pomůcku můžete použít odkládací stůl pro uložení hoblíku.

Paralelní doraz
Paralelní doraz (10) použijte, potřebujete-li hoblovat souběžně s okrajem obráběného předmětu.

Montáž paralelního dorazu
- Držák (11) paralelního dorazu upevněte zajišťovacím šroubem (12) k levé straně přístroje.
- Spojte držák (11) se sáňkami paralelního dorazu (10).
- Vodicí lišta musí vždy směřovat dolů.
- Nastavte potřebnou vzdálenost mezi paralelním dorazem (10) a okrajem obráběného předmětu.
- Upevněte díly pomocí dodaného vratového šroubu a křídlové matice.

Pokyn pro práci
Pozor: Elektrický ruční hoblík smí být veden po opracovávaném dílu pouze zapnutý.

Hoblování ploch
Nastavte požadovanou hloubku třísky. Elektrický ruční hoblík přední základovou deskou nasaďte na opracovávaný dřevěný díl a zapněte jej. Elektrický ruční hoblík oběma rukama posouvejte po ploše, přitom na ní musí plně doléhat přední i zadní základová deska. Pro konečné opracování ploch nastavte pouze malou hloubku třísky a plochu hoblujte vícekrát.

Drážkování (hoblování stupňů)
- Pomocí paralelního dorazu (10) můžete hoblovat stupně.
- Upevněte paralelní doraz (10) k levé straně hoblíku.
- Namontujte hloubkový doraz tak, že na pravou přední část hoblíku připevníte pomocí zajišťovacího šroubu (15) měrku hloubky stupně (14).
- Povolte zajišťovací šroub (15) a nastavte měrku hloubky stupně (14) tak, aby se zobrazila požadovaná hloubka stupně. Znovu dotáhněte zajišťovací šroub (15).

Šířka stupně
Šířku stupně můžete nastavit paralelním dorazem (10).

Hloubka stupně
Pozor! Doporučujeme, abyste hloubku třísky nastavovali maximálně na 2 mm. Obráběný díl přehoblujte tolikrát, dokud nedosáhnete požadované hloubky třísky.

Zkosení hran (45°)

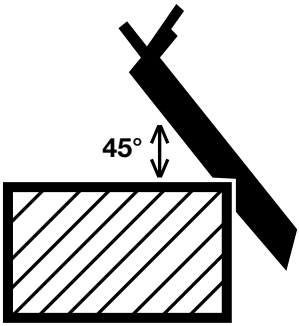

Rychlé a snadné zkosení hran v úhlu 45° umožňuje drážka tvaru písmene V, která je začleněna v přední základové desce. Hoblík s drážkou tvaru písmene V nasaďte na opracovávanou hranu a veďte jej po ní podélně, přitom je třeba dbát na rovnoměrný posun a stejnou úhlovou polohu.

Výměna hoblovacího nože
Pozor: Před všemi pracemi na zařízení vytáhněte síťovou zástrčku ze zásuvky!
Elektrický ruční hoblík je osazen dvěma noži z tvrdého kovu, jež je možné obrátit. Tyto nože mají dva břity a při poškození (otupení) je můžete otočit. Díky vodicí drážce v nožích je při výměně zajištěno stejné nastavení výšky. Opotřebené, tupé nebo poškozené nože musíte vyměnit.

Otočné nože z tvrdého kovu nelze dodatečně nabrousit.

Přiloženým otevřeným plochým klíčem povolte tři šrouby se šestihrannou hlavou a pomocí kousku dřeva otočné nože z tvrdého kovu vysuňte směrem do strany z hoblovací hřídele ven.
Montáž nožů probíhá v obráceném pořadí. Zajistěte, aby hoblovací nože byly na obou koncích v rovině s hoblovací hřídelí. Vždy vyměňujte oba nože, abyste zajistili rovnoměrné odhoblování třísky.

Pozor: Před uvedením elektrického ručního hoblíku do provozu musíte nože zkontrolovat, zda jsou namontovány ve správné poloze a zda jsou dobře upevněny!

Výměna hnacího řemenu

Pozor: Před všemi pracemi na zařízení vytáhněte síťovou zástrčku ze zásuvky!

Povolte šrouby a sejměte boční kryt řemenu. Odstraňte opotřebený hnací řemen a očistěte obě řemenice. Nový hnací řemen vložte na malou řemenici a otáčením hoblovací hřídele řemen přetáhněte na velkou. Dejte pozor na to, aby podélná žebra hnacího řemenu zapadla do vodicích drážek hnacích řemenic. Nasaďte kryt hnacího řemenu a šrouby ho upevněte.

Péče a údržba

Dbejte na to aby byl přístroj stále čistý, suchý a bez mastnot. K čištění používejte jen suché nebo lehce navlhčené utěrky, v žádném případě ale nepoužívejte drsná čistidla nebo lehce hořlavé látky. Používejte navíc odsavač prachu, abyste z pouzdra odsáli malé částice.

Vysloužilé elektrické přístroje, nářadí a ochrana životního prostředí

Jestliže Vaše elektrické přístroje a nářadí budou jednoho dne tak silně opotřebené, že je budete muset vyměnit, anebo pro ně už nebudete mít žádné další využití, pomyslete, prosím, na ochranu životního prostředí. Elektrické přístroje a nářadí nepatří do běžného odpadu z domácnosti. Dají se dále zhodnotit způsobem, který je šetrný pro životní prostředí.

Důležité pokyny

Zvláštní odpad, neodhazujte do běžného odpadu z domácnosti.

Nevhazujte do vody. Nebezpečí ohrožení života.

Nevhazujte do ohně.

Teplota okolního prostředí maximálně 50 °C.

Zelený bod.

ZÁRUKA

Záruční výkony se provádějí podle příslušných zákonných ustanovení pro záruku a záruční servis, platných v zemi, kde byl výrobek zakoupen.
Záruku na škody nebo vady, které vzniknou v důsledku neodborného použití prodaných výrobků, nelze poskytnout.
Pokud nastane problém nebo vada, kontaktujte vždy nejprve svého smluvního prodejce. Váš smluvní prodejce je většinou schopen daný problém nebo vadu přímo odstranit.

Ze záruky jsou vyjmuty:

- Akumulátory
- Veškeré příslušenství (např.: nabíječky atd.)
- Díly podléhající opotřebení (např.: uhlíkové kartáče, spínače, kabely, těsnění atd.)
- Nevhodné nebo nesprávné použití
- Chybné uvedení do provozu vlastníkem nebo třetí osobou
- Oprava nebo výměna součástí
- Vady, které vyplynou z nesprávného použití, normálního opotřebení nebo nedostatečné
- údržby a péče.
- Výrobky, které se používají ke komerčním nebo profesionálním účelům, popř. které se půjčují.
- Škody, které vzniknou v důsledku nedodržení návodu k obsluze.

Váš záruční nárok lze uznat, pouze když:

- je možné předložit kupní doklad (s datem nákupu) ve formě pokladní stvrzenky
- je záruční list kompletně vyplněný
- na přístroji nebyla provedena žádná oprava nebo výměna součástí třetími osobami
- přístroj nebyl nesprávně použit
- nedošlo k zásahu vyšší moci
- existuje popis vady

Záruční ustanovení platí společně s našimi dodacími a prodejními podmínkami.

Prohlášení o shodě EU

Výrobce / zplnomocněný zástupce:

AHS GmbH
Uhlandstraße 50
A-4600 Wels
Austria

Produkt:

W 710 HM N
Workers Best Elektrický Hoblík

Tímto na svoji odpovědnost prohlašujeme, že výše uvedené strojní zařízení, s ohledem na jeho koncepci a konstrukci, stejně jako verze, které jsme uvedli na trh, splňují všechny požadavky následujících směrnic a níže uvedených norem.
Při námi neschválených změnách provedených na zařízení, pozbývá toto prohlášení své platnosti. Technická dokumentace je k dispozici u podepisujícího.

Směrnice:

- 2006/95/EC
- 2006/42/EC
- 2014/30/EU

Normy:

- EN 55014-1:2006+A1:2009+A2:2011
- EN 55014-2:1997+A1:2001+A2:2008
- EN 61000-3-2:2014
- EN 61000-3-3:2013
- EN 60745-1:2009+A11:2010
- EN 60745-2-14:2009+A2:2010

Wels, 15. 04. 2019

Klaus Estfeller, CEO
AHS GmbH, Uhlandstraße 50, A-4600 Wels, Austria

H

SZÍVBŐL GRATULÁLUNK A A WORKERS BEST ELEKTROMOS GYALUJÁNAK MEGVÁSÁRLÁSÁHOZ

Kérjük, hogy használatba vétel előtt olvassa el a következő használati utasítást. Vegye figyelembe a használati utasításban foglalt biztonsági előírásokat.

TERMÉKISMERTETŐ

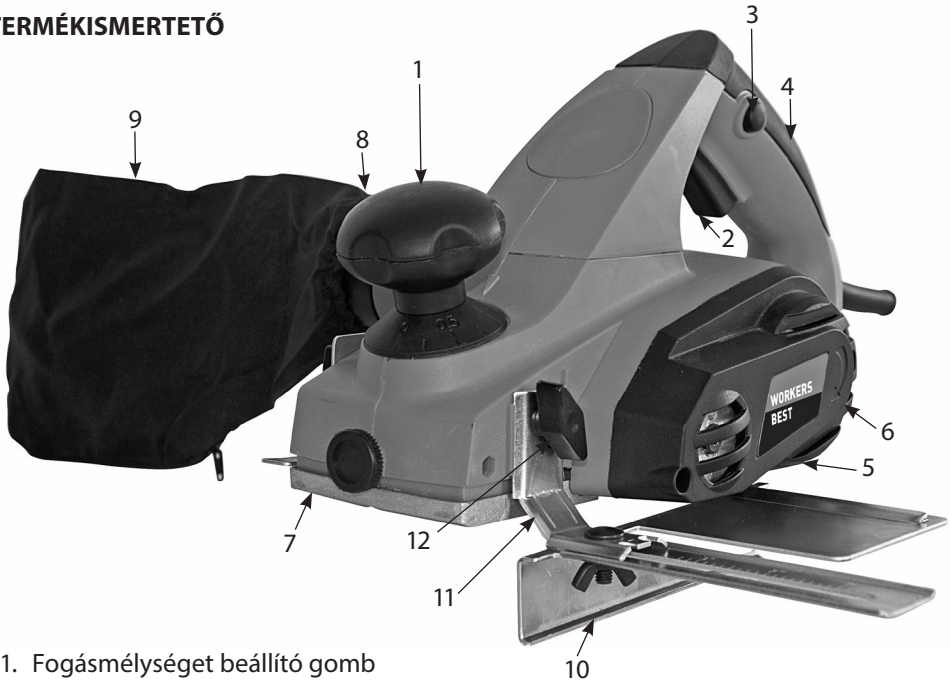

01. Fogásmélységet beállító gomb
02. Be-/kikapcsoló
03. Bekapcsolást rögzítő gomb
04. Fogantyú
05. Hátsó gyalusík
06. Hajtószíj védőburkolat
07. Első gyalusík
08. Forgács kilökés
09. Porzsák
10. Párhuzamvezető
11. Tartó
12. Rögzítőcsavar a párhuzamvezetőhöz
13. Lépcsős mélységmérő pálca
14. Szárnyascsavar a lépcsős mélységmérő pálcához

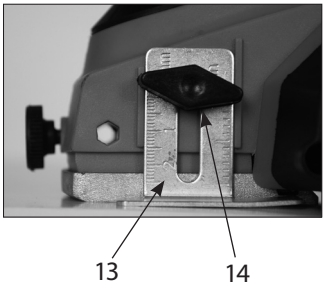

Műszaki adatok:

Felvett teljesítmény	710 WATT
Üresjárati fordulatszám	17000 min^{-1}
Fogásmélység	0-2 mm
Gyalutalpszélesség	82 mm
Hangnyomásszint	L_{PA} 87,0 dB(A)
Határozatlanság	K = 3 dB(A)
Hangteljesítményszint	L_{WA} 98,0 dB(A)
Határozatlanság	K = 3 dB(A)
Rezgéskibocsátási érték	a_h = 7,68 m/s^2
Határozatlanság	K = 1,5 m/s^2
Névleges feszültség	230 V ~ 50 Hz
II-es védelmi osztály	
Viseljen fülvédőt, védő szemüveget és porvédőt	
Ne használja esőben, óvja a nedvességtől!	
Ne tartózkodjanak a közelben más személyek!	
Olvassa el a használati utasítást	
AHS GmbH, Uhlandstraße 50, A-4600 Wels	

Rendeltetésszerinti használat

Az elektromos szerszámot gyalulásra, hornyolásra és farészek levágására tervezték.
Csak rendeltetésszerűen használja ezt a gépet! Minden ezen túlmenő további használat rendeltetésszerűn kívüli. Mindennemű ebből eredő sérülésért vagy kárért nem a gyártó, hanem a felhasználó felelős.
Készülékeink használata nem minősül rendeltetésszerűnek vállalkozásban, üzemekben vagy iparvállalatoknál sem. Amennyiben a jelen készüléket vállalkozásban, üzemekben vagy iparvállalatoknál használnák, a garancia nem vonatkozik rá.

A készülékek használata során be kell tartani néhány biztonsági intézkedést a sérülések és károk megakadályozása érdekében. Ezért olvassa el figyelmesen a kezelési útmutatót és a biztonsági utasításokat. Őrizze meg jól, hogy az információk mindig rendelkezésére álljanak. Amennyiben a készüléket más személynek továbbadja, adja át a készülékkel a kezelési útmutatót és a biztonsági utasításokat is. Nem vállalunk felelősséget azokért a balesetekért vagy károkért, amelyek az útmutató és a biztonsági utasítások figyelmen kívül hagyásából keletkeznek.

Általános biztonsági utasítások

Figyelem! Valamennyi utasítást el kell olvasni. A következő részletes utasítás be nem tartása áramütést, égést és/vagy súlyos sérülést okozhat. A következőkben használt „elektromos készülék" kifejezés hálózati táplálású (hálózati kábellel ellátott) elektromos készülékekre és akkutáplálású elektromos készülékekre (kábel nélkül) utal.

Jövőbeni felhasználásra őrizze meg az összes biztonsági utasítást és útmutatót!

1. Munkahelyi biztonság

a. **Tartsa tisztán és jól megvilágítva a munkafelületét!** A rendetlen és a megvilágítatlan munkafelületek balesethez vezethetnek.

b. **A készüléket ne alkalmazza robbanásveszélyes környezetben, ahol gyúlékony folyadékok, gázok vagy porok találhatók.** A elektromos készülékek szikrát okozhatnak, amelyek a port vagy a párát meggyújthatják.

c. **Gyerekeket és más személyeket az elektromos készülék használata alatt tartsanak távol.** Szórakozottság esetén elvesztheti a készülék fölötti uralmat.

2. Elektromos biztonság

a. **A készülék csatlakozó dugója jól illeszkedjen a dugaszoló aljzatba. A dugaszt soha sem szabad módosítani. Védőföldeléssel rendelkező készülékhez ne használjon adapter dugót.** A nem módosított csatlakozó dugó és a jól illeszkedő aljzat csökkenti az áramütés veszélyét.

b. **Ne érintsen leföldelt felületeket, mint csövek, fűtőtestek, kályhák és hűtőszekrények.** Ha a test földelve van, az áramütés veszélye megnövekedik.

c. **A készüléket tartsa távol esőtől vagy nedvességtől.** A víz behatolása a villamos készülékbe növeli az áramütés kockázatát.

d. **A kábelt ne használja eredeti rendeltetése helyett a készülék hordozására, felakasztására, és ne húzza ki a dugaszt a konnektorból a kábeltől fogva. Tartsa távol a kábelt hőtől, olajtól, éles tárgyaktól vagy mozgó alkatrészektől.** A megrongálódott vagy összekuszálódott kábel növeli az áramütés kockázatát.

e. **Ha az elektromos készüléket a szabadban használja, csak a munkavégzés területén kívüli használatra engedélyezett hosszabító kábelt alkalmazzon.** Olyan hosszabbító kábel alkalmazása, amely a munkavégzés területén kívül is használható, csökkenti az áramütés veszélyét.

f. **Ha elkerülhetetlen az elektromos szerszám nedves környezetben történő üzemeltetése, használjon hibaáram-védőkapcsolót.** A hibaáram-védőkapcsoló alkalmazása csökkenti az áramütés veszélyét.

3. Személyek biztonsága

a. **Legyen figyelmes, vigyázzon mit tesz és használja ésszel az elektromos készüléket. A készüléket ne használja, ha fáradt vagy drog, alkohol vagy gyógyszer hatása alatt van.** Egy pillanatnyi figyelmetlenség a készülék használata közben komoly sérülésekhez vezethet.

b. **Viseljen személyes védőfelszerelést és mindig viseljen védőszemüveget.** Személyes védőfelszerelés: maszk, csúszásálló cipő, védősisak vagy fülvédő az elektromos készülék típusa és alkalmazásától függően csökkenti a sérülés esélyét.

c. **Kerülje a felügyelet nélküli üzembe helyezést. Győződjön meg róla, hogy az elektromos készülék ki van kapcsolva, mielőtt csatlakoztatná azt az áramellátáshoz / az akkumulátorhoz, illetve mielőtt felvenné vagy szállítaná azt.** Ha az ujj a készülék hordozása közben a kapcsolón van, vagy a készülék az elektromos hálózatba csatlakoztatva van, balesethez vezethet.
d. **A csavarkulcsot, csavarhúzót távolítsa el, mielőtt a készüléket bekapcsolja.** Egy forgó alkatrészbe kerülő szerszám vagy csavarhúzó sérülésekhez vezethet.
e. **Kerülje a természetellenes testtartást! Találjon magának egy stabil helyzetet, és őrizze meg mindig az egyensúlyát.** Így az elektromos szerszámot váratlan helyzetekben könnyebben tudja ellenőrizni.
f. **Viseljen megfelelő ruházatot. Ne viseljen bő ruhát vagy ékszert. Tartsa haját, ruháját és kesztyűjét a mozgó részektől távol.** A mozgó alkatrészek a laza ruhát, ékszert vagy hosszú hajat elkaphatják.
g. **Ha a porelszívó és felfogó berendezéseket összeszereli, vigyázzon, hogy megfelelő módon használja őket.** Ezeknek a berendezéseknek a használata csökkenti a por okozta veszélyt.
h. **Ne menjen bele helytelen biztonsági dolgokba, és ne szegje meg az elektromos szerszám biztonsági szabályait még akkor sem, ha már sokadszorra használja az elektromos szerszámot.** A figyelmetlen cselekedetek a másodperc töredéke alatt vezethetnek súlyos sérülésekhez.

4. Az elektromos szerszám alkalmazása és kezelése

a. **Ne terhelje túl a készüléket! Munkájához az arra alkalmas elektromos készüléket használja.** A megfelelő elektromos készülékkel jobban és biztonságosabban tud dolgozni.
b. **Ne használjon olyan elektromos készüléket, amelynek a kapcsolója nem működik.** A meghibásodott kapcsolójú elektromos készülék veszélyes, meg kell javíttatni.
c. **Húzza ki a dugaszt a konnektorból és/vagy távolítsa el az akkumulátort, mielőtt a készülék beállítását elvégzi, a tartozékokat kicseréli, vagy a készüléket elteszi.** Ezek a megfontolt lépések megakadályozzák az elektromos készülék nem szándékos beindulását.
d. **Tárolja a nem használt elektromos készülékeket gyerekektől távol. Ne engedje, hogy a készüléket olyan személyek használják, akik nem értenek hozzá, és az utasításokat nem olvasták el.** Az elektromos készülékek veszélyesek, ha tapasztalat nélküli személyek használják.

e. **Gondosan ápolja a készüléket. Ellenőrizze, hogy a készülék mozgó alkatrészei hibátlanul működnek és nem szorulnak, hogy az alkatrészek nem törtek el, nem károsodtak, és a készülék működését nem akadályozzák. A megrongálódott alkatrészeket javítsa meg.** Az elektromos készülék helytelen karbantartása sok balesetet okoz.
f. **Tartsa a vágószerszámot élesen és tisztán.** A gondosan ápolt vágószerszámok éles vágóélei kevésbé ékelődnek be, és könnyebben kezelhetők.
g. **Használja az elektromos készüléket, tartozékot, betétszerszámot stb. az itt leírt utasítások alapján és úgy, ahogy elő van írva. Tartsa figyelemben a munkaviszonyokat és az elvégzendő műveletet.** Az elektromos készülékek az előírttól eltérő alkalmazása veszélyes helyzetekhez vezethet.
h. **Ha olyan munkát végez, amelyeknél a betétszerszám rejtett elektromos vezetékekkel vagy a saját tápkábelével találkozhat, akkor csak a szigetelt felületű fogantyúknál fogva tartsa a készüléket.** A feszültség alatt lévő vezetékkel történő érintkezés a készülék fém alkatrészeit is feszültség alá helyezheti, és áramütéshez vezethet.

5. Szerviz

a. A készüléket csak szakemberrel és csak eredeti alkatrészekkel javítassa. Így a készülék megbízhatósága megmarad.
b. Elektromos készülékeknél, amelyeknél a speciális előre beállított csatlakozó vezeték cseréje szükséges: amikor az elektromos készülék csatlakozó vezetéke megrongálódik, egy speciális előre beállított csatlakozó vezetékkel kell helyettesíteni, ami az ügyfélszolgálaton keresztül szerezhető be.

Különleges biztonsági tudnivalók gyalugépekhez

- **Várja meg a késtengely leállását, mielőtt letenné a villamos készüléket.** Egy szabadon fekvő késtengely beleakadhat a felületbe, és az ellenőrzés elvesztéséhez, valamint komoly sérülésekhez vezethet.
- **Ne nyúljon kézzel a forgácskidobóba.** Megsebezheti magát a forgó alkatrészekkel.
- **Csak bekapcsolt állapotban érintse a villamos szerszámot a munkadarabhoz!** Máskülönben fennáll a visszarúgás veszélye, amikor a villamos szerszám a munkadarabba mélyed.
- **Munka közben mindig úgy tartsa a gyalut, hogy a gyalutalp teljesen felfeküdjön a munkadarabra.** Máskülönben a gyalu elakadhat, és sérüléskhez vezethet.
- **Soha ne gyaluljon fémtárgyakat, szögeket vagy csavarokat.** Megsérülhet a kés és a késtengely, ami fokozott vibrációhoz vezethet.
- **Rögzítse a munkadarabot.** Egy befogószerkezetben vagy satuban szilárdan rögzített munkadarab tartása biztosabb, mint a kezünkben fogotté.
- **Ne használjon sérült kábelű elektromos szerszámot. Ha a kábel munka közben megsérül, ne érintse meg a sérült kábelt, és húzza ki a hálózati csatlakozót.** A megrongálódott kábel növeli az áramütés kockázatát.

- **Az elektromos készüléket csak a szigetelt fogófelületeknél fogva tartsa, mert a késtengely hozzáérhet a készülék saját elektromos vezetékéhez.** A feszültség alatt lévő vezetékkel történő érintkezés a készülék fém alkatrészeit is feszültség alá helyezheti, és áramütéshez vezethet.
- **Befogással vagy más módon rögzítse a munkadarabot egy stabil alátéten.** Ha a munkadarabot csak kézzel vagy a saját testünkkel rögzítjük, akkor ingatag marad, aminek következtében elveszíthetjük felette az ellenőrzést.

Kibocsátások
A hangkibocsátás és a rezgésszint az EN 60745 szerint kerültek megállapításra.

- A megadott rezgéskibocsátási érték szabványosított vizsgálati eljárás szerint került mérésre, és felhasználható egy villamos szerszámnak egy másikkal történő összehasonlítására.
- A rezgéskibocsátási érték a kitettség bevezető becsléséhez is felhasználható. A kezelőszemélyzet védelme érdekében olyan biztonsági intézkedéseket kell foganatosítani, amelyek a tényleges használati körülmények közti kitettség becslésén alapszanak.
- A rezgéskibocsátási érték a villamos szerszám tényleges használata közben eltérhet a megadott értéktől, a villamos szerszám használatának módjától függően.

Alkalmazás
Az elektromos kézi gyalut gyalulásra, hornyolásra és farészek levágására tervezték.

Tápfeszültség
Üzembe helyezés előtt ellenőrizze, hogy a műszaki adatos lapocskán feltüntetett tápfeszültség értéke megegyezik-e a hálózat feszültségével.

Kapcsoló
Az elektromos kézi gyalut egy biztonsági kapcsolóval látták el. A bekapcsoláshoz nyomja meg előbb az oldalsó bekapcsológombot majd a kapcsoló billentyűt. Az elektromos kézi gyalu kikapcsolására elegendő a kapcsoló billentyű elengedése. A kapcsoló billentyű visszaugrik a kiinduló állásába.

Forgácselszívás
Az optimális forgácselszívás érdekében az elektromos kézi gyaluhoz csatlakoztatható a porzsák (9). Ennek érdekében húzza rá a porzsákot (9) az elektromos kézi gyalu oldalán lévő forgács kilökő nyílásra. A porzsák (9) tetszőleges módon csatlakoztatható a bal- vagy jobboldali forgács kilökő nyílásra (8). A forgács kilökő nyílások (8) közti választás az átkapcsoló (13) segítségével történik.

A fogásmélység beállítása
A beállító- és vezetőgomb balra és jobbra történő elfordításával a fogásmélység 0-2 mm-re

állítható be. A beállító gombot addig forgassa, amíg az bekattan. A munka elvégzése után úgy állítsa be a fogásmélységet, hogy a kés behúzódjon a gyalu testébe, és így védve legyen a károsodástól. Állítsa a fogásmélységet 0 értékre. A gyalu letételére külön tárolóasztal szolgálhat.

Párhuzamvezető
Ha a munkadarab élével párhuzamosan szeretne gyalulni, használja a párhuzamvezetőt (10).

A párhuzamvezető felszerelése
- A rögzítőcsavar (12) segítségével rögzítse a párhuzamvezető tartóját (11) a készülék bal oldalára.
- Kösse össze a tartót (11) a párhuzamvezető szánjával (10).
- A vezetőlécnek mindig lefelé kell állnia.
- Állítsa be a párhuzamvezető (10) és a munkadarab éle közti kívánt távolságot.
- A mellékelt kapupántcsavar és szárnyas anya segítségével rögzítse az alkatrészeket.

Útmutató az egyes munkaműveletekhez
Figyelem! Csak bekapcsolt elektromos kézi gyaluval szabad a munkadarabot megközelíteni.

Síkfelületek gyalulása
Állítsa be a kívánt fogásmélységet. Helyezze az elektromos kézi gyalut az első gyalusíkjával a megmunkálandó fadarabra, és kapcsolja be a gyalut. Mindkét kézzel tolja az elektromos kézi gyalut a felületre, hogy az első és a hátsó gyalusík is rajta legyen. A felületek végső megmunkálásához állítsa a fogásmélységet kicsire, és többször menjen végig a felületen.

Falcolás (lépcsők gyalulása)
- A párhuzamvezetővel (10) lépcsőket gyalulhat.
- Rögzítse a párhuzamvezetőt (10) a gyalu bal oldalára.
- Szerelje fel úgy a mélységhatárolót, hogy a lépcsős mélységmérő pálcát (14) a rögzítőcsavar (15) segítségével a gyalu jobb első feléhez rögzíti.
- Lazítsa meg a rögzítőcsavart (15), és állítsa be úgy a lépcsős mélységmérő pálcát (14), hogy azon a kívánt lépcsőmélység látsszon. Húzza meg újra a rögzítőcsavart (15).

Lépcsőszélesség
A lépcsőszélesség a párhuzamvezetővel (10) állítható be.

Lépcsőmélység
Figyelem! Maximum 2 mm-es fogásmélység beállítást javaslunk. Annyiszor gyalulja át a munkadarabot, hogy végül elérje a lépcsőmélységet.

Saroklelélezés (45°)

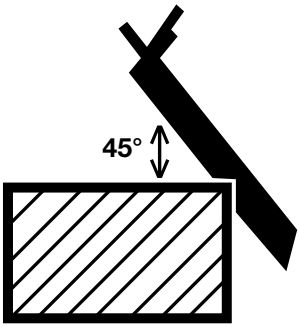

Az élek 45°-os gyors és egyszerű leélezésére szolgál az első lapba bemunkált V alakú horony. Helyezze a gyalu V hornyát a megmunkálandó élre, és vezesse az él mentén, közben ügyeljen az egyenletes előtolásra és a szögállás állandóságára.

A gyalukések cseréje

Figyelem! A gépen végzett bárminemű munka előtt húzzuk ki a dugaszolót az aljzatból!

Az elektromos kézi gyalugép két megfordítható (kettős élű) keményfém késsel van ellátva. A megfordítható késeknek két vágóéle van, és sérülés esetén (vagy ha elvesztik élüket) megfordíthatók. A megfordítható kések vezetőhornya biztosítja a megfordítás után is az azonos magasság beállítását. Az elhasználódott, eltompult vagy sérült késeket ki kell cserélni.

A megfordítható keményfém késeket nem lehet utána élezni.

A mellékelt villáskulccsal oldjuk meg a három hatlapfejű csavart és egy darabka fával toljuk ki a megfordítható keményfém kést a gyalugép tengelyéből.
A kés beépítése fordított sorrendben történik. Biztosítsuk, hogy a gyalukés végei a gyalugép tengelyének végeivel szintben legyenek. Egyszerre cseréljük mindkét kést az egyenletes forgácsleválasztás érdekében.

Figyelem! Az elektromos kézi gyalugép üzembe vétele előtt ellenőrizzük a kések helyes beépítését és biztosan rögzített voltukat!

A hajtószíj cseréje

Figyelem: A gépen végzett bárminemű munka előtt húzzuk ki a dugaszolót az aljzatból!

Csavarja ki a csavarokat és vegye le az oldalsó védőburkolatot a hajtószíjról. Távolítsa el az elkopott hajtószíjat, és tisztítsa meg a két szíjtárcsát. Helyezze rá az új hajtószíjat a kis szíjtárcsára, és a gyalutengely forgatása mellett húzza fel a nagy szíjtárcsára. Ügyeljen arra, hogy a meghajtószíj hosszanti barázdái a meghajtó kerekek hornyaiban üljenek. Helyezze vissza a hajtószíj burkolatát és rögzítse a csavarokkal.

Karbantartás és tisztítás

Ügyeljen arra, hogy a készülék mindig tiszta, száraz és olajmentes legyen. A tisztításhoz csak egy száraz vagy kissé nedves törlőkendőt alkalmazzon, semmi esetre se kíméletlen tisztítószert vagy könnyen gyúlékony anyagokat. Még használjon egy porszívót a kis részecskék kiszívására a motorházból.

Tönkrement elektromos berendezések, szerszámok és a környezetvédelem

Amennyiben az Ön elektromos berendezése vagy szerszáma egy napon az intenzív használat miatt cserére szorul, vagy rá nincs többé szükség, kérjük, gondoljon a környezetvédelemre. Az elektromos készülékeknek és szerszámoknak nincs helye a háztartási szemétben, ehelyett környezetbarát módon hasznosíthatók.

Fontos tudnivalók

Veszélyes hulladéknak nincs helye a háztartási szemétben

Ne érje víz – életveszély

Ne dobja tűzbe

Környezeti hőmérséklet maximum 50 °C

Zöld Pont

GARANCIA

A garanciával kapcsolatos szolgáltatásokra abban országban érvényes mindenkori törvény szerinti garanciára és szavatosságra vonatkozó rendelkezések vonatkoznak, amelyben a termék értékesítésre került.
Az értékesített termékek nem szakszerű használatából eredő károkra és hibákra a garancia nem vonatkozik.
Probléma vagy hiányosság esetén először lépjenek kapcsolatba az Önhöz legközelebb lévő Gardens Best márkakereskedővel. A márkakereskedő legtöbbször képes azonnal megszüntetni a problémát vagy hiányosságot.

A következőkre nem vonatkoznak a garanciális szolgáltatások:

- Akkumulátorok
- Valamennyi tartozék (mint pl. töltőkészülék, stb.)
- Kopó alkatrészek (pl. szénkefék, kapcsolók, kábelek, tömítések stb.)
- Nem megfelelő vagy nem szakszerű használat
- A tulajdonos vagy egy harmadik személy általi hibás üzembe helyezés
- Alkatrészek javítása vagy cseréje
- Olyan hiányosságok, amelyek a nem szakszerű használatra, normál kopásra vagy
- a karbantartás és ápolás hiányosságaira vezethetők vissza.
- Olyan termékek, amelyeket üzleti, szakmai célokból vagy kölcsönzésre használnak.
- Olyan károk, amelyek a kezelési utasítás figyelmen kívül hagyása következtében keletkeznek.

SZAVATOSSÁGI IGÉNYÉT ELISMERJÜK, HA:

- Pénztári blokk formájában bemutatja a vásárlási bizonylatot (a vásárlás időpontjával)
- A garancialevél teljesen ki van töltve
- A készüléket harmadik személy nem javította és/vagy nem cserélte ki annak alkatrészeit
- A készüléket nem használták szakszerűtlenül
- Nem forog fenn vis major esete
- Benyújtják a meghibásodás leírását

A garanciális rendelkezések szállítási és értékesítési feltételeinkkel együtt érvényesek.

EU megfelelőségi nyilatkozat

Gyártó / Meghatalmazó:

AHS GmbH
Uhlandstraße 50
A-4600 Wels
Austria

Termék:

W 710 HM N
Workers Best Elektromos Gyalugép

Ezennel kizárólagos felelősséggel kijelentjük, hogy a fent leírt gép tervezésében és felépítésében, valamint az általunk forgalomba hozott kivitelben megfelel az alábbiakban felsorolt irányelvek követelményeinek a következő szabványok figyelembe vétele mellett.
A készülék velünk nem egyeztetett megváltoztatása esetén nyilatkozatunk érvényét veszíti. A műszaki dokumentumok az aláírónál megvásárolhatók.

Irányelvek:

- 2006/95/EC
- 2006/42/EC
- 2014/30/EU

Szabványok:

- EN 55014-1:2006+A1:2009+A2:2011
- EN 55014-2:1997+A1:2001+A2:2008
- EN 61000-3-2:2014
- EN 61000-3-3:2013
- EN 60745-1:2009+A11:2010
- EN 60745-2-14:2009+A2:2010

Wels, 15. 04. 2019

Klaus Estfeller, CEO
AHS GmbH, Uhlandstraße 50, A-4600 Wels, Austria

HR BIH

ČESTITAMO NA KUPNJI WORKERS BEST BLANJALICE

Molimo Vas da prije uporabe pročitate slijedeće korisničke naputke.
Obratite pažnju na sigurnosne naputke navedene u ovim korisničkim napucima.

OPIS PRODUKTA

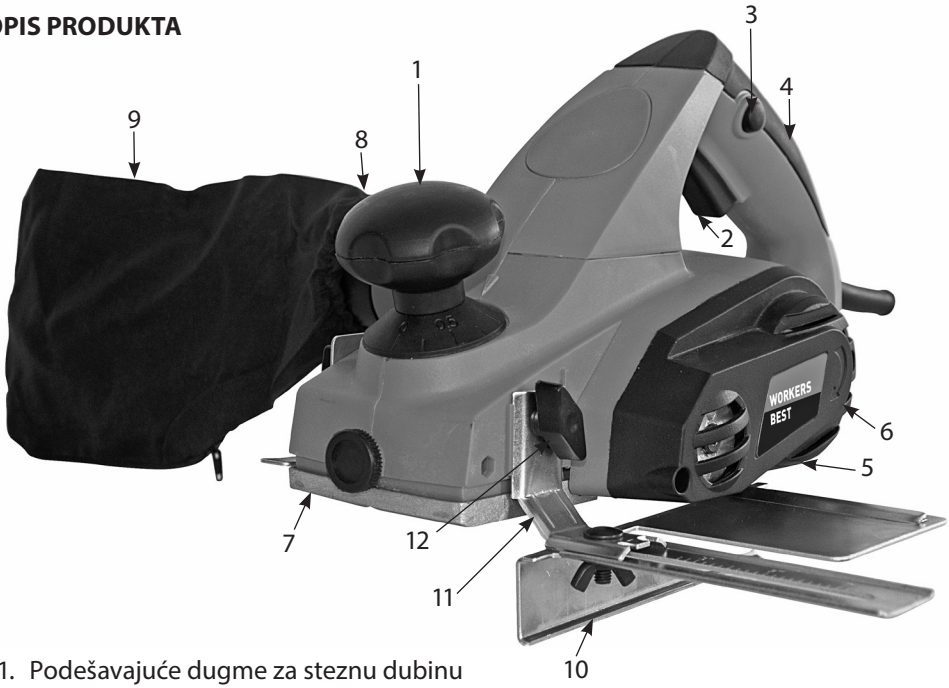

01. Podešavajuće dugme za steznu dubinu
02. U/IS prekidač
03. Dugme za blokadu uključivanja
04. Ručka
05. Stražnja osnovna ploča
06. Poklopac remena
07. Prednja osnovna ploča
08. Izbacivanje strugotina
09. Vrećica za prašinu
10. Paralelni graničnik
11. Držač
12. Vijak za pričvršćivanje za paralelni graničnik
13. Mjerna šipka za mjerenje stepena dubine
14. Krilni vijak za mjernu šipku za mjerenje stepena dubine

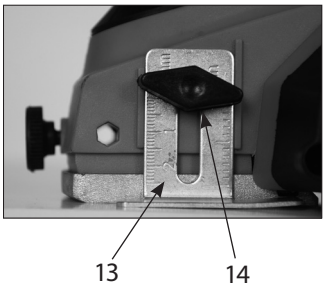

Tehnički podaci:

Snaga preuzimanja	710 WATT
Broj okretaja u praznom hodu	17000 min^{-1}
Stezna dubina	0-2 mm
Äirina blanjanja	82 mm
Nivo zvučnog pritiska	L_{PA} 87,0 dB(A)
Nesigurnost	K = 3 dB(A)
Nivo buke	L_{WA} 98,0 dB(A)
Nesigurnost	K = 3 dB(A)
Vrijednost emisije oscilacija	a_h 7,68 m/s^2
Nesigurnost	K = 1,5 m/s^2
Nominalni napon	230 V ~ 50 Hz
Zaštitni razred	II ⧈
Nositi zaštitu za uši, zaštitne naočale i zaštitu od prašine	
Ne rabiti na kiši, štititi od vlage	
Udaljite druge osobe	
Pročitati korisničke upute	
AHS GmbH, Uhlandstraße 50, A-4600 Wels	

Propisna upotreba

Električni uređaj je namijenjen za blanjanje, savijanje i zašiljivanje drvenih dijelova.
Rabite ovaj stroj samo za njegovu namjenu! Svako korištenje van toga se smatra nepropisnim. Za ozljede bilo koje vrste ili štete, koje iz toga proizlaze, odgovara korisnik a ne proizvođač.
Prema propisima, naši uređaji nisu konstruirani za uporabu u zanatstvu, obrtništvu ili u industriji. Ako bi se ovaj uređaj koristio u sklopu zanatskog, obrtničkog ili industrijskog pogona, to je isključeno iz garancije.

Kod uporabe uređaja potrebno je pridržavanje sigurnosnih mjera, kako bi se spriječile ozljede i štete. Pročitajte pažljivo ove upute za uporabu/sigurnosne upute. Dobro ih sačuvajte, kako bi vam stajale na raspolaganju u svako vrijeme. Ukoliko trebate predati uređaj drugim osobama, isporučite i ove upute za uporabu/sigurnosne upute. Za štete i nezgode koja nastanu zbog nepridržavanja ovih uputa i sigurnosnih uputa, ne možemo preuzeti odgovornost.

Opći sigurnosni naputci

Pozor! Treba pročitati sve naputke. Nepoštivanje slijedećih naputaka može izazvati električni udar, požar i/ili teške ozljede.
Pojam „Električni alat“ koji se rabi u nastavku teksta, se odnosi na električne alate priključene na strujnu mrežu (sa električnim kabelom) i na električne alate pogonjene baterijom (bez električnog kabela).

Sačuvajte sve sigurnosne naputke i upute za kasnije!

1. Sigurnost na radnom mjestu

a. **Održavajte Vaše radno mjesto čistim i dobro osvijetljenim.** Nered i neosvjeteljno radno mjesto može dovesti do nesreća.

b. **Ne radite s uređajem u okružju u kojem postoji opasnost od eksplozija - u kojem se nalaze zapaljive tekućine, plinovi ili prašina.** Električni alati proizvode iskre, koje mogu zapaliti prašinu ili pare.

c. **Djecu i druge osobe držite podalje tijekom korištenja električnog alata.** Kod otklona, možete izgubiti nadzor nad uređajem.

2. Električka sigurnost

a. **Priključni utikač uređaja mora odgovarati utičnici. Utikač se ne smije ni na koji način mijenjati. Ne rabite adapterski utikač s uzemljenim uređajima.** Nepromijenjeni utikači i utičnice smanjuju rizik od električnog udara.

b. **Izbjegavajte dodir s uzemljenim površinama, poput cijevi, grijanja, štednjaka i hladnjaka.** Postoji povećan rizik od električnog udara, ako je Vaše tijelo uzemljeno.

c. **Uređaj držite podalje od kiše ili vlage.** Prodiranje vode u električni uređaj povećava rizik od električnog udara.

d. **Ne rabite kabel u druge svrhe, kako biste npr. vukli uređaj, objesili ga ili da biste izvukli utikač iz utičnice. Kabel držite podalje od vrućine, ulja, oštrih rubova ili pokretljivih dijelova uređaja.** Oštećeni ili zapleteni kablovi povećavaju rizik od električnog udara.

e. **Kada s električnim uređajem radite na otvorenom, uvijek rabite samo onaj produžni kabel, koji je predviđen za uporabu na otvorenom.** Primjena produžnog kabla namijenjenog za uporabu na otvorenom, smanjuje rizik od električnog udara.

f. **Ukoliko se ne može izbjeći uporaba električnog alata u mokrom okružju, koristite FI-sklopku.** Uporaba FI-sklopke smanjuje rizik od električnog udara.

3. Sigurnost osoba

a. **Budite pažljivi, pazite što radite i usredotočite se na rad s električnim alatom. Ne rabite uređaj, ako ste umorni ili pod utjecajem droga, alkohola ili lijekova.** Trenutak nepažnje tijekom rada s uređajem može dovesti do ozbiljnih ozljeda.

b. **Nosite osobnu zaštitnu opremu i uvijek nosite zaštitne naočale.** Nošenje osobne zaštitne opreme poput maski za prašinu, nesklizajućih zaštitnih rukavica, zaštitne kacige ili slušalica, s obzirom na vrstu i primjenu električnog uređaja, smanjuje rizik od ozljeda.

c. **Izbjegavajte nenadzirano uključivanje. Uvjerite se da je električni alat isključen, prije no što ga priključite na struju i/ili aku, prije no što ga uzmete ili nosite.** Ako uređaj nosite s prstom na sklopci ili ako uključeni uređaj spajate na struju, može doći do nesreća.

d. **Uklonite uređaj za namještanje ili vijčani ključ, prije nego uključite uređaj.** Alat ili ključ koji dođe u dodir s okretajućim dijelovima uređaja, može izavati ozljede.
e. **Spriječite nenormalne položaje tijela. Pazite na ispravan i siguran položaj tijela i u svakom času održavajte ravnotežu.** Tako ćete u neočekivanim situacijama bolje nadzirati električni uređaj.
f. **Nosite primjerenu odjeću. Ne nosite široku odjeću ili nakit. Kosu, odjeću i rukavice držite podalje od pokretnih dijelova.** Pokretni dijelovi, naime, mogu zahvatiti opuštenu odjeću, nakit ili dugu kosu.
g. **Kada se montiraju usisni ili prihvatni uređaji, pazite da su priključeni i ispravno uporabljeni.** Primjena takvih uređaja smanjuje opasnosti od prašine.
h. **Nemojte se uljuljkavati u lažan osjećaj sigurnosti i nemojte preskakati sigurnosna pravila, čak i ako ste nakon česte uporabe upoznati s električnim uređajem.** Nepažljivo postupanje može u djeliću sekunde dovesti do teških ozljeda.

4. Uporaba i rukovanje električnim alatima

a. **Ne preopterećujte uređaj. Za Vaš rad rabite odgovarajući električni alat.** S odgovarajućim električnim alatom radite bolje i sigurnije u navedenom radnom području.
b. **Ne rabite električni uređaj, čija je sklopka pokvarena.** Električni alat, koji se više ne može uključiti ili isključiti, je opasan i mora se popravljati.
c. **Prije namještanja uređaja, zamjene dijelova pribora ili odlaganja uređaja, izvucite utikač iz utičnice i/ili uklonite aku.** Ova mjera opreza sprečava iznenadno pokretanje uređaja.
d. **Električne alate koji nisu u uporabi, spremite van dosega djece. Ne dopuštajte uporabu uređaja osobama koje nisu upoznate s uređajem, ili nisu pročitale naputke.** Električni su alati opasni, ako ih rabe neiskusne osobe.
e. **Brižno održavajte uređaj. Provjeravajte da li dijelovi uređaja funkcioniraju besprijekorno i da se ne stežu ili da su dijelovi slomljeni ili tako oštećeni da narušavaju funkciju uređaja. Popravite oštećene dijelove prije uporabe uređaja.** Mnoge su nesreće nastale lošim održavanjem električnog alata.
f. **Alat za rezanje održavajte oštrim i čistim.** Brižno čuvani alati za rezanje sa oštrim rubovima za rezanje manje se zapetljavaju i mogu se lakše voditi.

g. **Ovaj električni alat, pribor, umetnuti alat itd. rabite u skladu s ovim naputcima te kako je posebno propisano za ovu vrstu uređaja. Pritom imajte na umu radne uvjete, kao i djelatnost koja se izvodi.** Uporaba električnog alata u druge svrhe od onih predviđenih, može dovesti do opisanih situacija.
h. **Držite uređaj na izoliranim ručkama, kada izvodite radove gdje električni uređaj može presjeći skrivene električne vodove ili vlastiti mrežni kabel. Kontakt s vodom koji provodi napon može također staviti metalne dijelove uređaja pod napon i dovesti do električnog udara.**

5. Servis

a. Neka Vaš uređaj popravljaju samo stručne osobe i samo s izvornim zamjenskim dijelovima. Tako se pazi da sigurnost uređaja ostaje prisutna.
b. Za električne uređaje s montažom X, kod kojih je potreban posebno pripremljen priključni vod za zamjenu priključnog voda: Ako je priključni vod električnog alata oštećen, mora se zamijeniti posebno pripremljenim priključnim vodom, koji je dostupan u servisu.

Posebna sigurnosne napomene za mašine za blanjanje

- **Sačekajte da se osovina sa noževima umiri, prije no što odložite električni alat.** Slobodna osovina sa noževima može da se zapetlja sa površinom i dovede do gubitka kontrole kao i do teških povreda.
- **Nikada sa rukama ne dirajte u izbacivanje strugotina.** Možete se povrijediti na rotirajućim dijelovima.
- **Vodite uključen električni alat samo protiv radnog komada.** U protivnom postoji opasnost od povratnog udara, kada se umetnuti alat zaglavi u radni komad.
- **Držite blanjalicu pri radu uvijek tako, tako da peta blanjalice leži ravno na radnom komadu.** Blanjalica se može zaglaviti i dovesti do povreda.
- **Nikada nemojte strugati iznad metalnih predmeta, eksera ili vijaka.** Nož i osovina sa noževima mogu da se oštete i dovesti do povišenih vibracija.
- **Osigurajte radni komad.** Sa nateznom napravom ili stezačem čvrsto držeći radni komad je sigurnije držati nego s vašom rukom.
- **Ne koristite električni aparat sa oštećenim kablom. Ne dotičite oštećeni kabl i ne izvlačite mrežni utikač, kad se kabl ošteti u toku rada.** Oštećeni kabl povećava rizik od električnog udara.
- **Držite električni alat samo za izolirane površine, jer osovina motora može pogoditi vlastiti naponski kabel.** Kontakt s vodom pod naponom može također staviti metalne dijelove uređaja pod napon i uzrokovati strujni udar.
- **Učvrstite i osigurajte izradak pomoću stezaljki ili na bilo koji drugi način na stabilnoj površini.** Ako držite izradak samo rukom ili protiv svog tijela, on ostaje nestabilan, što može dovesti do gubitka kontrole.

Emisije
Emisije zvukova i nivo vibracija ustanovljeni su u skladu sa EN 60745.

- Navedena vrijednost emisije vibracije izmjerena je prema normiranom postupku ispitivanja i može se koristiti za usporedbu električnog alata sa drugim.
- Navedena vrijednost emisije vibracija može se koristiti i za uvodnu procjenu utjecaja. Trebaju da se odrede sigurnosne mjere za zaštitu osobe koja upravlja, koje su bazirane na izlaganju tokom stvarnih korisničkih uslova.
- Vrijednost emisija vibracije se i za vrijeme korištenja električnog alata može razlikovati od navedene vrijednosti, ovisno o vrsti i načinu na koji se alat koristi.

Uporaba
Električna blanjalica namijenjena je blanjanju, užljebljavanju te izradi kosina na drvenim materijalima.

Napon
Prije uporabe provjerite da li napon odgovara naponu navedenom na oznaci tipa.

Sklopka
Električna ručna blanjalica je opremljena sa sigurnosnom sklopkom. Radi uključivanja prvo pritisnite bočni gumb za blokiranje a zatim tipku za uključivanje. Radi isključivanja električne ručne blanjalice pustite tipku za uključivanje. Tipka za uključivanje skače na prvotnu poziciju.

Usisavanje strugotina
Za optimalno usisavanje strugotina možete na električnu ručnu blanjalicu priključiti vrećicu za prašinu (9). Gurnite zato vrećicu za prašinu (9) u bočno izbacivanje strugotina električne ručne blanjalice. Po izboru vreÊica za praöinu (9) moûe da prikljuëi na lijevom i desnom izbacivanju strugotina (8). Izbor između izbacivanja strugotina (8) slijedi preko preklopnog prekidača (13).

Podešavanje stezne dubine
Kroz lijevo i desno okretanje dugmeta za podešavanje i navođenje stezna dubina može da se podesi od 0 do 2 mm. Dugme za podešavanje uvijek onoliko okretati dok se ne uklopi. Nakon završetka rada, steznu dubinu treba toliko podesiti, tako da su noževi spušteni i tako zaštićeni od oštećenja. Podesite steznu dubinu na 0. Kao pomoć za odlaganje može da služi stol za postavljanje blanjalice.

Paralelni graničnik
Koristite paralelni graničnik (10) kada se struže paralelno prema rubu radnog komada.

Montaža paralelnog graničnika
- Pričvrstite držače (11) paralelnog graničnika sa vijkom za pričvršćivanje (12) na lijevoj strani uređaja.
- Spojite držače (11) sa klizačima paralelnog graničnika (10).
- Vodeće letvice moraju stajati prema dolje.
- Postavite između paralelnog graničnika (10) i ruba radnog komada potrebno odstojanje.
- Pričvrstite dijelove sa dostavljenim zaključnim vijkom i krilatom maticom.

Naputak za rad
Pozor: Električna ručna blanjalica može se približiti komadu za obradu samo kada je uključena.

Blanjanje površina
Podesite željenu dubinu blanjanja. Električnu ručnu blanjalicu sa prednjom pločom staviti na komad drveta koji se obrađuje i uključiti je. Električnu ručnu blanjalicu gurati preko površine objema rukama, pri tome prednja i stražnja ploča moraju potpuno prijanjati. Za završnu obradu površina podesiti nisku dubinu blanjanja i površinu obraditi više puta.

Biganje (Blanjanje u fazama)
- Sa paralelnim graničnikom (10) možete da blanjate u fazama.
- Fiksirajte paralelni graničnik (10) na lijevoj strani blanjalice.
- Montirajte dubinski graniënik tako öto priëvrstite öipku za mjerenje stepena dubine (14) uz pomoÊ vijka za priëvröëivanje (15) naprijed desno na blanjalici.
- Oslobodite vijak za pričvršćivanje (15) i pozicionirajte na šipci za mjerenje stepena dubine (14) tako, tako da se pokaže željeni stepen dubine. Ponovo zategnite vijke za pričvršćivanje (15).

Stepen širine
Stepen širine može da se podesi sa paralelnim graničnikom (10).

Stepen dubine
Pažnja! Mi preporučujemo podešavanje stepena dubine od maksimalno 2 mm. Blanjajte toliko često preko radnog komada, sve dok se ne dosegne stepen dubine.

Skidanje rubova (45°)

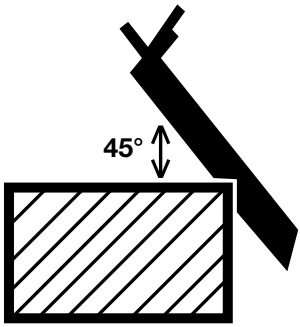

Brzo i jednostavno skidanje rubova pod kutom od (45°) omogućava tzv. V - utor koji se nalazi na prednjoj ploči. Blanjalicu sa V - utorom postavite na rub kojeg želite obraditi i vodite je uzduž tog ruba. Pri tome valja pripaziti da blanjalicu vodite ravnomjerno te da se zadrži željeni kut.

Zamjena noževa za blanjalicu
Pozor: Prije svih radova na stroju izvući utikač iz utičnice.
Električna ručna blanjalica je opremljena sa dva okretna noža od tvrdog metala. Okretni noževi imaju dvije oštrice te se kod oštećenja (otupnjivanja) mogu okrenuti. Utor za vođenje koji se nalazi na tim okretnim noževima omogućuje da se i kod izmjene zadrži ista visina. Istrošene, tupe ili oštećene noževe treba zamijeniti.

Okretni noževi od tvrdog metala se ne mogu naknadno oštriti.

Priloženim ključem otpustite šestokutne vijeke a okretni nož od tvrdog metala izvucite iz osovine blanjalice u stranu sa komadom drveta.
Ugradnja noževa slijedi u suprotnom redoslijedu. Uvjerite se da nož za blanjalicu odgovara oba kraja osovine blanjalice. Uvijek zamijenite oba noža kako bi osigurali ravnomjerno blanjanje.

Pozor: Prije uporabe električne ručne blanjalice provjerite korektan položaj ugradnje te čvrst položaj noževa!

Zamjena pogonskog remena
Pozor: Prije svih radova na stroju izvući utikač iz utičnice!
Odvijte vijke i skinite bočni poklopac remena. Uklonite istrošene pogonske remene i očistite obje remenske ploče. Stavite novi pogonski remen na malu remensku ploču i povucite remen uz okretanje osovine blanjalice na veliku remensku ploču. Pazite na to da uzdužne brazde leže u utorima za vođenje pogonskih kotača. Staviti poklopac remena i pričvrstiti sa vijcima.

Održavanje i njega
Pazite na to da je uređaj uvijek čist, suh i bez ulja. Za čišćenje uvijek rabite samo jednu suhu lagano vlažnu krpu, ni u kojem slučaju oštra sredstva za čišćenje ili lako zapaljive supstance. Dodatno rabite usisivač kako bi usisali manje dijelove iz kućišta.

Istrošeni električni uređaji, alati i zaštita okoliša
Ako Vaši električni uređaji i alati jednog dana postanu tako istrošeni da ih je potrebno zamijeniti ili Vam više nisu potrebni, imajte na umu zaštitu okoliša. Električni uređaji i alati ne spadaju u obično kućno smeće, nego ih se može ponovno iskoristiti na ekološki način.

Važni napuci

Posebni otpad, ne bacati u kućno smeće.

Ne bacati u vodu - postoji opasnost po život

Ne bacati u vatru

Okolna temperatura maksimalno 50 °C

„Zelena točka“ (prijatelj okoliša)

JAMSTVO

Jamstvo je osigurano u skladu s odgovarajućim nacionalnim zakonskim jamstvima/ odredbama o jamstvu u kojima je proizvod kupljen.
Ne može se jamčiti za štete ili nedostatke nastale zbog nepravilne uporabe prodanih proizvoda.
Ako nastupi problem ili nedostatak, obratite se uvijek najbližem ugovornom trgovcu. Vaš ugovorni trgovac većinom će problem ili pogrešku moći neposredno otkloniti.

Izuzeti iz jamstva su:

- Baterije
- Cjelokupan pribor (kao npr.: uređaji za punjenje i sl.)
- Istrošeni dijelovi (npr. grafitne četke, prekidači, kabele, brtve i sl.)
- Neodgovarajuća ili nepravilna upotreba
- Neispravno puštanje u pogon od vlasnika ili treće strane
- Popravak ili zamjena dijelova
- Nedostaci zbog nepravilne upotrebe, uobičajenog trošenja ili nedovoljnog
- održavanja i njege.
- Proizvodi koji se koriste za komercijalne, profesionalne ili najamne svrhe.
- Oštećenja koja su nastala nepridržavanjem uputa za uporabu.

Vaše pravo na jamstvo može biti priznato samo kada:

- možete predočiti potvrdu o kupnji (datum kupnje) u obliku blagajničkog bona
- je garantni list potpuno ispunjen
- na uređaju nisu izvršene popravke i/ili zamjene komponenti od strane trećih osoba
- uređaj nije korišten na nenamjenski način
- nije u pitanju viša sila
- postoji opis kvara

Jamstvene odredbe vrijede zajedno s našim uvjetima isporuke i prodaje.

EU Izjava o sukladnosti

Proizvođač / Ovlašteni zastupnik:

AHS GmbH
Uhlandstraße 50
A-4600 Wels
Austria

Proizvod:

W 710 HM N
Workers Best Blanjalice

Ovim putem izjavljujemo pod vlastitom odgovornošću da gore opisani uređaj zbog svog dizajna i konstrukcije, uzimajući u obzir dolje navedene norme, kao i u verzijama koje smo stavili na tržište, ispunjava sve zahtjeve dolje navedenih Direktiva.
U slučaju izmjene koja nije dogovorena s nama, ova izjava gubi valjanost. Tehnička dokumentacija se može dobiti kod potpisnika.

Direktive:

- 2006/95/EC
- 2006/42/EC
- 2014/30/EU

Norme:

- EN 55014-1:2006+A1:2009+A2:2011
- EN 55014-2:1997+A1:2001+A2:2008
- EN 61000-3-2:2014
- EN 61000-3-3:2013
- EN 60745-1:2009+A11:2010
- EN 60745-2-14:2009+A2:2010

Wels, 15. 04. 2019

Klaus Estfeller, CEO
AHS GmbH, Uhlandstraße 50, A-4600 Wels, Austria

MK

ВИ ЧЕСТИТАМЕ ЗА КУПУВАЊЕТО НА МАШИНАТА ЗА СТРУЖЕЊЕ (РЕНДЕ) WORKERS BEST

Пред пуштањето во погон прочитајте ги следните упатства. Во упатството за употреба обрнете внимание на безбедносните упатства.

ОПИС НА ПРОИЗВОДОТ

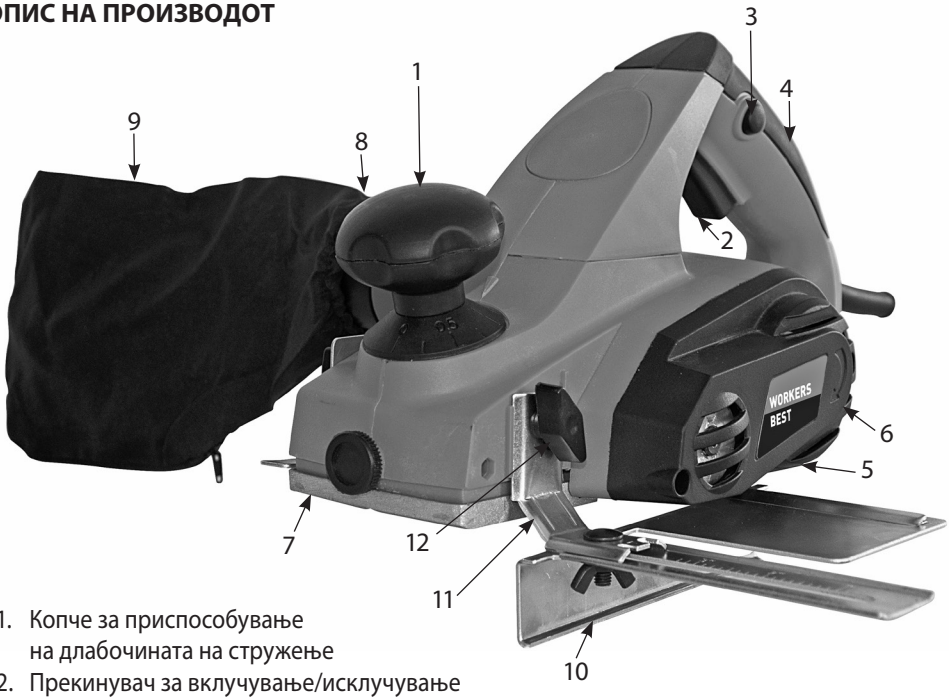

01. Копче за приспособување на длабочината на стружење
02. Прекинувач за вклучување/исклучување
03. Блокатор за вклучување
04. Држач
05. Задна основна плоча
06. Капак за ременот
07. Предна основна плоча
08. Отвор за исфрлање на деланки
09. Ќеса за прашина
10. Паралелен потпирач
11. Држач за спојување
12. Завртка за прицврстување на паралелниот потпирач
13. Шипка за мерење на длабочината на жлебот
14. Шраф за шипката за мерење на длабочината на жлебот

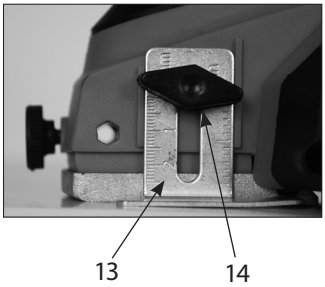

Технички податоци:

Моќност	710 WATT
Број на вртежи во празен од	17000 min^{-1}
Длабочина на стружење 0-2 mm	
Ширина на ренде	82 mm
Степен на бучавост	L_{PA} 87,0 dB(A)
Несигурност	K = 3 dB(A)
Степен на јачина на бучавост	L_{WA} 98,0 dB(A)
Несигурност	K = 3 dB(A)
Вредност на емисија на вибрации	a_h 7,68 m/s^2
Несигурност	K = 1,5 m/s^2
Номинален напон	230 V ~ 50 Hz
Класа на заштита	II ⧈
Носете заштита за уши, заштитни очила и маска против прашина	
Да не се користи на дожд, да се заштити од влага	
Другите лица да стојат на одредена оддалеченост	
Прочитајте го упатството за употреба	
AHS GmbH, Uhlandstraße 50, A-4600 Wels	

Предвидена употреба

Електричната алатка е наменета за стружење, правење жлебови и закосување на дрвени предмети.

Употребувајте ја машината согласно нејзината намена! Секое користење, кое што не е во рамките на предвидената намена, не е во согласност со намената. За повредите од секаков тип или за штетите кои настанале поради тоа, одговорен ќе биде корисникот, а не производителот.

Нашите уреди не се наменети за користење во работилници, занаетчиство или во индустрија. Ако уредот се користи во работилница, занаетчиски погон или индустриски погон, тогаш гаранцијата нема да важи.

При користењето на уредите мора да се запазат одредени безбедносни прописи за да се спречат повреди и оштетувања. Затоа прочитајте говнимателно упатството за употреба/безбедносните упатства. Чувајте ги внимателно со цел информациите да ви стојат на располагање во секое време. Ако го дадете уредот на други лица, дадете им го и упатството за употреба/безбедносните упатсва. Не преземаме одговорност за несреќи или штети кои настанале како резултат на непочитувањето на ова упатство или на безбедносните упатства.

Општи безбедносни упатства

Внимание! Прочитајте ги следниве упатства. Непочитувањето на подолу наведените упатства може да предизвика електричен удар, пожар и/или тешки повреди. Подолу употребениот поим „електрична алатка„ се однесува на електрични алатки со погон на електрична струја (со електричен кабел) и на електрични алатки со погон на акумулаторска батерија (без мрежен кабелI).

Внимавајте на безбедносните упатства и препораки во иднина!

1. Безбедност на работното место

a. **Работната област да биде чиста и добро осветлена.** Нередот и неосветлената работна област може да доведат до повреди.

b. Не го користете уредот во околина во која што постои опасност од експлозија, односно во која што се наоѓаат запалливи течности, гасови или честички. Од електричните алатки излегуваат искри кои што може да ги запалат честичките или пареата.

c. Бидете оддалечени од деца и други лица додека ја користите електричната¬алатка. Ако ви го одвлечат вниманието може да изгубите контрола врз уредот.

2. Електрична безбедност

a. **Приклучокот на уредот мора да биде соодветен за дозната. Приклучокот не смее да се промени на ниту еден начин. Не користете приклучок со адаптер заедно со заземјени уреди.** Непроменетиот приклучок и соодветните дозни го намалуваат ризикот од електричен удар.

b. **Избегнувајте контакт со заземјени површини, како цевки, парно, електричен шпорет и фрижидер.** Постои поголем ризик од електричен удар ако вашето тело е заземјено.

c. **Уредот држете го настрана од дожд или влага.** Навлегувањето на вода во електричниот уред го зголемува ризикот од елкетричен удар.

d. **Не ја менувајте намената на кабелот за да го носите уредот, да го закачите или за да го извлечете приклучокот од дозната. Кабелот држете го настрана од топлина, масло, остри рабови или од подвижните делови на уредот.** Оштетениот или замрсениот кабел го зголемува ризикот од електричен удар.

e. **Кога со електричниот уред работите на отворено, користете продолжен кабел кој што е исто така наменет за надворешна употреба.** Користењето на продолжен кабел за надворешна употреба го намалува ризикот од електричен уред.

f. **Ако не може да се избегне користење на уредот во влажна средина, користете заштитен уред за диференцијална струја.** Употребата на заштитен уред за диференцијална струја го намалува ризикот од електричен удар.

3. Безбедност на лица

a. **Бидете внимателни, внимавајте како постапувате и свесно пристапете и на работата со електрична алатка. Не користете го уредот кога сте уморни или пак под влијание на дроги, алкохол или лекарства.** Само еден момент на невнимание при користењето на уредот може да доведе до сериозни повреди.

b. **Секогаш носете опрема за лична заштита и заштитни очила.** Носењето на опрема за лична заштита како маска против прашина, чевли кои не се лизгаат, заштитен шлем или заштита за уши во зависност од видот и намената на електричната алатка, го намалува ризикот од повреди.

c. **Избегнувајте непланирано користење. Уверете се дека електричната алатка е исклучена пред да ја приклучите на напојувањето со електрична енергија/ на акумулаторската батерија или пред да ја подигнете или носите.** Ако при носењето на уредот прстот ви стои на прекинувачот или ако претходно вклучениот уред го приклучите на напојувањето со електрична енергија, може да настане несреќа.
d. **Пред да го вклучите уредот, отстранете ги сите алатки за прилагодување или клучевите за зашрафување.** Алатка или клуч, кои се наоѓаат на дел од уредот кој што ротира, може да доведат до несреќа.
e. Избегнувајте неприродно држење на телото. Погрижете се да стоите во сигурна положба и држете рамнотежа. **На тој начин можете подобро да ја контролирате електричната алатка во непредвиливи ситуации.**
f. **Носете соодветна облека. Не носете широка облека или накит. Косата, облеката и ракавиците држете ги понастрана од подвижните делови.** Широката облека, накитот и долгата коса може да бидат зафатени од подвижните делови.
g. **Кога се монтираат уредот за смукање на прашина и корпата, осигуратјте се дека тие се прицврстени и правилно се користат.** Користењето на овие уреди ги намалува опасностите од прашина.
h. **Не користете ја алатката кога безбедноста е нарушена и не прекршувајте ги безбедносните правила за електричната алатка дури и ако сте запознаени со алатката поради претходно користење.** Невнимателното ракување може да предизвика сериозни повреди за дел од секунда.

4. Употреба на и управување со електричната алатка

a. **Не преоптеретувајте го уредот. За вашата работа користете ја електричната алатка со соодветна намена.** Со соодветната електрична алатка ќе работите подобро и посигурно во дадената работна област.
b. **Не користете електрична алатка чиј што прекинувач е дефектен.** Електричната алатка која што повеќе не може да се вклучува или исклучува е опасна и мора да се однесе на поправка.
c. **Извлечете го приклучокот од дозната и/или отстранете ја акумулаторската батерија пред да правите прилагодување на уредот, менување на додатоците или складирање на уредот.** Оваа безбедносна мерка го спречува непланираното вклучување на уредот.
d. **Електричните алатки што не ги користите, чувајте ги надвор од дофат на деца. Не дозволувајте користење на уредот од страна на лица кои не се запознаени со начинот на работа на уредот или пак ги немаат прочитано овие упатства.** Електричните алатки се опасни кога се користат од страна на неискусни лица.

e. **Внимателно негувајте го уредот. Контролирајте дали подвижните делови на уредот функционираат беспрекорно и не закачуваат, дали се скршени или оштетени некои делови кои што влијаат на функционирањето на уредот.** Оштетените делови сменете ги пред повторно да го користите уредот. Многу несреќи настануваат поради лошо одржување на електричните алатки.

f. **Алатките за сечење чувајте ги остри и чисти.** Грижливо негуваните алатки за¬сечење со остри рабови на сечилата помалку се блокираат и се полесни за управување.

g. **Електричната алатка, додатоците, алатките за вградување и сл. користете ги согласно овие упатства и на начин пропишан за овој специјален тип уред. При тоа земете ги предвид работните услови и работата која треба да ја реализирате.** Користењето електрични алатки за други намени различни од предвидената може да доведе до опасни ситуации.

h. **Држете го уредот за изолираните делови на рачката кога вршите работи кај кои алатката за вградување може да има скриени струјни врски или сопствен мрежен кабел.** Контактот со вод кој спроведува напон може под напон да ги стави и металните делови на уредот и да доведе до електричен удар.

5. Сервисирање

a. Поправките на уредот да се вршат од страна на квалификуван стручен персонал и со оригинални резервни делови. На тој начин се обезбедува задржување на безбедноста на уредот.

b. За електрични уреди со тип на прицврстување X, кај кои што е потребен специјално подготвен приклучен кабел за замена на приклучниот кабел: Ако се оштети приклучниот кабел на електричната алатка, тој мора да се замени со специјално подготвен приклучен кабел кој што може да го добиете во службата за услуги за потрошувачи.

Специјални безбедносни упатства за машината за стружење

- **Пред да ја складирате електричната алатка, почекајте додека вретеното за**
- **ножевите престане да се движи.** Изложеното вретено за ножевите може да се заглави со горната површина и да доведе до губење на контролата и тешки повреди.
- **Не ставајте ги рацете во отворот за исфрлање деланки.** Ротирачките делови може да ве повредат.
- **Електричната алатка водете ја кон предметот за обработка само ако е вклучена.** Во спротивно постои опасност од повратен удар ако алатката за вградување се заглави во предметот за обработка.
- **За време на работењето машината за стружење држете ја така што основата на машината ќе лежи врз предметот за обработка.** Во спротивно рендето може да се заглави и да доведе до повреди.
- **Никогаш не стружете врз метални делови, клинци или шрафови.** Ножевите и вретеното на ножевите може да се оштетат и да предизвикаат повисок степен на вибрации.
- **Прицврстете го предметот за обработка.** Предметот за обработка којшто е прицврстен со стегачи или менгеме стои побезбедно отколку ако го држите со рака.
- **Не користете ја електричната алатка со оштетен кабел. Не допирајте го оштетениот кабел и извлечете го мрежниот приклучок ако кабелот се оштети за време на работењето.** Оштетените кабли го зголемуваат ризикот од електричен удар.

- **Држете ја електричната алатка само за изолираните површини на држачот за сечилото да не дојде во контакт со сопствениот кабел.** Контактот со врска која спроведува напон може да ги стави под напон и металните делови на уредот и да доведе до електричен удар.
- **Прицврстете и обезбедете го предметот за обработка со употреба на сила или поставете го на друг начин врз стабилна подлога.** Кога предметот за обработка го држите со рака или потпран на друг дел од телото, тој е нестабилен и може да излезе надвор од контрола.

Емисии
Емисијата на бучава и степенот на вибрации се одредени согласно EN 60745.

- Наведената вредност на емисија на вибрации е измерена според нормирана постапка за испитување и може да се користи за споредба на една електрична алатка со друга.
- Вредноста на емисијата на вибрации може да се користи и за проценка на изложеноста. Треба да се утврдат безбедносни мерки за заштита на корисникот на уредот коишто се базираат врз проценка на изложеноста во рамките на фактичките услови за работа.
- Вредноста на емисија на вибрации за време на користењето на електричната алатка може да се разликува од наведената вредност во зависност од видот и начинот на којшто се употребува електричната алатка.

Употреба
Електричната рачна машина за стружење е наменета за стружење, правење жлебови и закосување на дрвени предмети.

Напон
Пред пуштањето во погон проверете дали напонот наведен на табличката соодветствува со мрежниот напон.

Прекинувач
Електричната рачна машина за стружење е опремена со сигурносен прекинувач. За да го вклучите уредот прво притиснете го страничното копче за блокирање, а потоа и прекинувачот за вклучување. За да ја исклучите електричната рачна машина за стружење отпуштете го прекинувачот. Прекинувачот ќе се издигне во првобитната положба.

Вшмукување деланки
За да постигнете максимално вшмукување на деланките поврзете ја ќесата за прашина (9) на електричната рачна машина за стружење. За таа цел ставете ја ќесата за прашина (9) во страничниот отвор за исфрлање деланки на електричната рачна машина за стружење. Ќесата за прашина (9) можете да ја поврзете или на левиот или на десниот отвор за исфрлање деланки (8). Изборот на отворот за исфрлање деланки (8) се прави со преклопката(13).

Приспособување на длабочината на стружење
Со вртење налево и надесно на прекинувачот за приспособување и управување може да се приспособува длабочината на стружење од 0 до 2 mm. Прекинувачот за приспособување вртете го додека тој застане во саканата положба. По завршувањето на работата длабочината на стружење треба да се приспособи така што ножевите ќе се соберат и на тој начин ќе бидат заштитени од оштетување. Наместете ја длабочината на стружење на 0. Како помош во стабилизирањето може да послужи маса за поставување на машината за стружење.

Паралелен потпирач
Паралелниот потпирач (10) користете го кога стружите паралелно со предметот за обработка.

Монтажа на паралелниот потпирач
- Прицврстете го држачот за спојување на паралелниот потпирач (11) со шрафот за прицврстување (12) на левата страна на уредот.
- Држачот за спојување (11) поврзете го со плочата на паралелниот потпирач (10).
- Рамката за водење мора постојано да биде свртена надолу.
- Утврдете го неопходното растојание помеѓу паралелниот потпирач (10) и работ на предметот за обработка.
- Деловите прицврстете ги со доставената завртка и лептир-навртката.

Работни упатства
Внимание: Електричната рачна машина за стружење смее да се става врз предметот за обработка само ако е вклучена.

Стружење на површини
Приспособете ја саканата длабочина на стружење. Поставете ја електричната рачна машина за стружење врз дрвениот предмет за обработка со предната основна плоча и вклучете ја. Туркајте ја електричната рачна машина за стружење преку површината при што предната и задната основна плоча мора целосно да бидат легнати. За финална обработка на површини приспособете мала длабочина на стружење и обработете ја површината повеќепати.

Правење жлебови (стружење по нивоа)
- Со паралелниот потпирач (10) можете да правите жлебови.
- Фиксирајте го паралелниот потпирач (10) на левата страна на рендето.
- Монтирајте го додатокот за длабинско стружење така што шипката за мерење на длабочината на жлебот (14) ќе ја прицврстите десно на предниот дел на рендето со помош на шрафот за прицврстување (15).
- Разлабавете го шрафот за прицврстување (15) и позиционирајте ја шипката за мерење на длабочината на жлебот (14) така што таа ќе ја покажува саканата длабочина. Повторно зашрафете го шрафот за прицврстување (15).

Ширина на жлебот
Ширината на жлебот може да се приспособи со паралелниот потпирач (10).

Длабочина на жлебот
Внимание! Се препорачува приспособување на длабочината на стружење на максимум 2 mm. Стружете го предметот додека се постигне саканата длабочина на жлебот.

Обработка на рабови (45°)

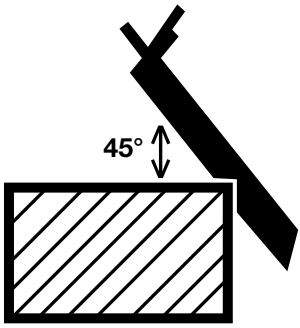

Брзо и едноставно обработување на рабовите под агол од 45° се овозможува со помош на V-засекот на предната основна плоча. Рендето поставете го со V-засекот на работ што сакате да го обработувате и движете со по должината на работ при што треба да се внимава да има рамномерно движење и константен агол.

Менување на ножевите на машината за стружење
Внимание: Извлечете го мрежниот приклучок од дозната пред да почнете со каква било работа на машината!
Електричната рачна машина за стружење е опремена со два ножа од цврст метал. Ножевите имаат две сечила и тие може да се свртат во случај на оштетување (отапување). При вртењето на ножот рамката за водење на ножот овозможува исто висинско приспособување. Изабените, тапите или оштетените ножеви мора да се заменат.

Ножевите од цврст метал не може да се наострат.

Отшрафете ги трите шестоаголни шрафови со помош на доставениот комбиниран клуч и странично турнете го ножот од цврст метал од вретеното на рендето со помош на парче дрвен материјал.
За монтажа на ножот се применува обратната постапка. Уверете се дека ножот на рендето соодветствува со двата краја на вретеното на рендето. Секогаш менувајте ги двата ножа за да обезбедите рамномерно стружење.

Внимание: Пред пуштањето во погон на електричната рачна машина за стружење проверете дали ножевите се правилно монтирани и добро прицврстени!

Менување на погонскиот ремен

Внимание: Извлечете го мрежниот приклучок од дозната пред да почнете со каква било работа на машината!

Отшрафете ги шрафовите и отстранете го страничниот капак на ременот. Отстранете го изабениот погонски ремен и исчистете ги двата диска на ременот. Поставете го новиот погонски ремен на малиот диск за ременот и провлечете го ременот под вретеното на рендето до големиот диск за ременот. Притоа внимавајте двата подолжни раба на погонскиот ремен да лежат во жлебовите за водење на погонските тркала. Поставете го капакот за ременот и прицврстете го со шрафовите.

Одржување и нега

Внимавајте уредот секогаш да биде чист, сув и незамастен. За чистење користете само сува или малку навлажнета крпа и во ниеден случај не користете силни средства за чистење или лесно запаливи супстанции. Дополнително употребете и правосмукалка за да ги исчистите малите честички кои се налепиле врз куќиштето.

Употребени алатки и заштита на животната средина

Алатките мора да се заменуваат доколку интензивно ги користите, или повеќе не ви се од корист. Алатките не се фрлаат со вообичаеното ѓубре од домаќинството. Наместо тоа тие можат да бидат искористени на начин кој не ја загадува животната средина.

<u>Важни забелешки</u>

Опасниот отпад не се фрла во Ѓубре од домаќинството

Собна температура најмногу 50 °C

Да не се фрла во вода - Опасност по живот

Зелен пункт

Да не се фрла во оган

ГАРАНЦИЈА

Гаранцијата е обезбедена во согласност со соодветните применливи државни законски гаранции / гаранциски одредби во кои е купен производот.
Не може да се издаде гаранција за штети или недостатоци кои произлегуваат од неправилна употреба на продадените производи.
Ако се појави проблем или недостаток, стапете во контакт прво со вашиот овластен дистрибутер. Вашиот овластен дистрибутер најчесто може директно да го отстрани проблемот или недостатокот.

Гаранцијата не опфаќа:

- Акумулаторски батерии
- Сите додатоци (како на пример: уреди за полнење и сл.)
- Делови што подлежат на абење (на пример: јаглени четкички, прекинувачи, кабли, заптивки и сл.)
- Несоодветна или неправилна употреба
- Неправилно пуштање во погон од страна на сопственикот или трето лице
- Поправка или замена на компоненти
- Дефекти поради неправилна употреба, при редовно абење или недостаток
- одржување и нега.
- Производи кои се користат за комерцијални, професионални цели или за изнајмување.
- Штети предизвикани од непочитување на упатството за употреба.

Вашето барање за гаранција се признава само ако:

- се приложи потврда за купувањето (датум на купување) во форма на сметка издадена на каса
- гарантниот лист е целосно пополнет
- не се направени поправки на уредот и/или замена на компоненти од трети лица
- уредот не се користел несоодветно
- нема виша сила
- ако е приложен опис на недостатокот

Одредбите на гаранцијата важат заедно со нашите услови за достава и продажба.

ЕУ изјава за усогласеност

Производител/овластен претставник:

AHS GmbH
Uhlandstraße 50
A-4600 Wels
Austria

Производ:

W 710 HM N
Workers Best Машина за стружење (ренде)

Изјавуваме под целосна наша одговорност дека машината опишана горе ги исполнува сите услови во наведените регулативи долу врз основа на својот дизајн, конструкција, како и врз основа на нејзините верзии коишто може да се пронајдат на пазарот.
Во случај на измени на уредот, коишто не се направени со наша согласност, оваа изјава ја губи важноста. Техничката документација може да се добие кај лицето потписник.

Регулативи:

- 2006/95/EC
- 2006/42/EC
- 2014/30/EU

Стандарди:

- EN 55014-1:2006+A1:2009+A2:2011
- EN 55014-2:1997+A1:2001+A2:2008
- EN 61000-3-2:2014
- EN 61000-3-3:2013
- EN 60745-1:2009+A11:2010
- EN 60745-2-14:2009+A2:2010

Wels, 15. 04. 2019

Klaus Estfeller, CEO
AHS GmbH, Uhlandstraße 50, A-4600 Wels, Austria

PL

SERDECZNIE GRATULUJEMY ZAKUPU STRUGA ELEKTRYCZNEGO WORKERS BEST

Przed uruchomieniem urządzenia należy przeczytać poniższe zasady obsługi. Przestrzegać zasad bezpieczeństwa zawartych w niniejszej instrukcji obsługi.

OPIS PRODUKTU

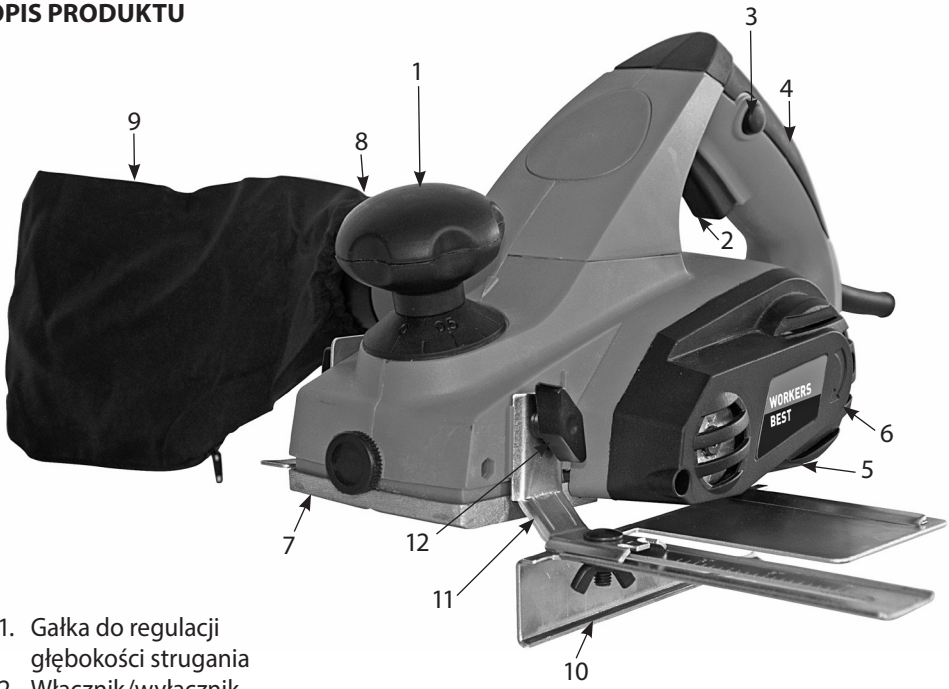

01. Gałka do regulacji głębokości strugania
02. Włącznik/wyłącznik
03. Przycisk blokady włącznika
04. Uchwyt
05. Tylna stopka struga
06. Obudowa paska
07. Przednia stopka struga
08. Wyrzut wiórów
09. Worek na pył i wióry
10. Prowadnica równoległa
11. Mocowanie
12. Śruba ustalająca prowadnicy równoległej
13. Przymiar głębokości wręgowania
14. Śruba motylkowa przymiaru głębokości wręgowania

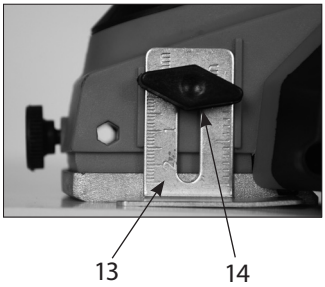

Dane techniczne:

Pobór mocy	710 W
Prędkość obrotowa biegu jałowego	17000 min^{-1}
Głębokość strugania	0-2 mm
Szerokość strugania	82 mm
Poziom ciśnienia akustycznego	L_{PA} 87,0 dB(A)
Niepewność wyznaczenia	K = 3 dB(A)
Poziom mocy akustycznej	L_{WA} 98,0 dB(A)
Niepewność wyznaczenia	K = 3 dB(A)
Poziom emisji drgań	a_h 7,68 m/s^2
Niepewność wyznaczenia	K = 1,5 m/s^2
Napięcie znamionowe	230 V ~ 50 Hz
Klasa ochronności	II ⧈
Nosić ochronniki słuchu, okulary ochronne i maskę przeciwpyłową	
Nie używać podczas deszczu i chronić przed wilgocią	
Nie dopuszczać osób postronnych	
Przeczytać instrukcję obsługi	
AHS GmbH, Uhlandstraße 50, A-4600 Wels	

Przeznaczenie urządzenia

Elektronarzędzie jest przeznaczone do heblowania, strugania wręgów i fazowania krawędzi drewnianych elementów.

Urządzenie stosować wyłącznie zgodnie z jego przeznaczeniem! Każde inne zastosowane uznaje się za niezgodne z przeznaczeniem. Producent nie ponosi odpowiedzialności za wynikłe z tego obrażenia lub szkody. Odpowiedzialność spoczywa wyłącznie na użytkowniku.

Nasze urządzenia nie są przeznaczone do użytku komercyjnego lub przemysłowego. Użycie urządzenia do celów komercyjnych lub przemysłowych skutkuje utratą gwarancji.

Aby uniknąć obrażeń i szkód podczas użytkowania urządzenia należy przestrzegać pewnych zasad bezpieczeństwa. Dlatego należy dokładnie przeczytać niniejszą instrukcję obsługi/zasady bezpieczeństwa. Instrukcję zachować, aby w razie potrzeby móc znaleźć w niej potrzebne informacje. W przypadku przekazania urządzenia innym osobom, należy im wręczyć również niniejszą instrukcję/zasady bezpieczeństwa. Producent nie odpowiada za wypadki lub szkody powstałe wskutek nieprzestrzegania niniejszej instrukcji i zawartych w niej zasad bezpieczeństwa.

Ogólne zasady bezpieczeństwa

Uwaga! Przeczytać całą instrukcję. Nieprzestrzeganie instrukcji może spowodować porażenie prądem, pożar i/lub ciężkie obrażenia ciała. Stosowane poniżej pojęcie „urządzenie elektryczne“ dotyczy urządzeń elektrycznych zasilanych z sieci (z przewodem zasilającym) oraz urządzeń elektrycznych zasilanych z akumulatora (bez przewodu zasilającego).

Zachować wszystkie uwagi dotyczące bezpieczeństwa i zalecenia, aby móc z nich skorzystać w przyszłości!

1. Bezpieczeństwo na stanowisku pracy

a. **Obszar pracy musi być utrzymywany w należytym porządku oraz dobrze oświetlony.** Nieporządek i niewystarczające oświetlenie mogą być przyczyną wypadków przy pracy.

b. **Urządzenia nie wolno używać w miejscach zagrożonych wybuchem, w którym znajdują się łatwopalne ciecze, gazy lub pyły.** Urządzenia elektryczne wytwarzają iskry, które mogą spowodować zapłon pyłu lub oparów.

c. **Podczas używania urządzenia nie dopuszczać do niego dzieci i innych osób.** Odwrócenie uwagi mogłoby spowodować utratę kontroli nad urządzeniem.

2. Bezpieczeństwo elektryczne

a. **Wtyczka do podłączenia urządzenia musi pasować do gniazdka. Nie wolno w żaden sposób modyfikować wtyczki. Do wtyczek urządzeń uziemionych nie stosować przejściówek.** Stosowanie oryginalnej wtyczki i odpowiednich gniazdek zmniejsza ryzyko porażenia prądem.

b. **Unikać kontaktu ciała z uziemionymi powierzchniami, np. rurami, grzejnikami, piecykami i lodówkami.** Jeśli ciało użytkownika jest uziemione, istnieje podwyższone ryzyko porażenia prądem.

c. **Chronić urządzenie przed deszczem i wilgocią.** Dostanie się wody do wnętrza urządzenia zwiększa ryzyko porażenia prądem.

d. **Urządzenia nie przenosić ani zawieszać na kablu. Nie ciągnąć za kabel wyciągając wtyczkę z gniazdka. Kabel chronić przed wysoką temperaturą, olejem, ostrymi krawędziami lub ruchomymi elementami urządzenia.** Uszkodzone lub skręcone przewody zwiększają ryzyko porażenia prądem.

e. **W przypadku używania narzędzia elektrycznego na zewnątrz, stosować przedłużacz dopuszczony do użytku na zewnątrz.** Stosowanie przedłużacza przeznaczonego do użytku na zewnątrz zmniejsza ryzyko porażenia prądem.

f. **Jeśli nie można uniknąć pracy urządzenia elektrycznego w wilgotnym otoczeniu, należy stosować wyłącznik różnicowo-prądowy.** Stosowanie wyłącznika różnicowo-prądowego zmniejsza ryzyko porażenia prądem.

3. Bezpieczeństwo osób

a. **Podczas pracy za pomocą urządzenia elektrycznego należy zachować uwagę, ostrożność i rozwagę. Nie używać urządzenia pod wpływem zmęczenia, narkotyków, alkoholu lub leków.** Chwila nieuwagi podczas używania urządzenia może spowodować poważne obrażenia.

b. **Stosować sprzęt ochrony indywidualnej i zawsze nosić okulary ochronne.** Stosowanie sprzętu ochrony indywidualnej, np. maseczki przeciwpyłowej, obuwia roboczego z podeszwą antypoślizgową, kasku ochronnego lub środków ochrony słuchu, w zależności od rodzaju i przeznaczenia urządzenia elektrycznego, zmniejsza ryzyko obrażeń.

c. **Unikać przypadkowego uruchomienia urządzenia. Przed podłączeniem urządzenia elektrycznego do gniazdka/akumulatora oraz przed jego podniesieniem lub przeniesieniem upewnić się, czy urządzenie jest wyłączone.** Trzymanie palca na włączniku podczas przenoszenia urządzenia lub podłączenie włączonego urządzenia do zasilania może spowodować wypadek.
d. **Przed włączeniem urządzenia usunąć z niego narzędzie do ustawiania lub klucz.** Pozostawienie narzędzia lub klucza w obracającym się elemencie urządzenia może spowodować obrażenia.
e. Unikać nienaturalnej postawy ciała. Zawsze dbać o stabilność i zachowanie równowagi. **W ten sposób można lepiej kontrolować urządzenie w razie wystąpienia nieoczekiwanej sytuacji.**
f. **Nosić odpowiednie ubranie. Nie nosić luźnej odzieży ani biżuterii. Nie zbliżać włosów, ubrania i rękawic do ruchomych elementów urządzenia.** Ruchome elementy mogą wciągnąć luźne ubranie, biżuterię lub długie włosy.
g. **W przypadku stosowania odkurzacza/odciągu pyłu sprawdzić, czy są one podłączone i prawidłowo stosowane.** Stosowanie tego typu urządzeń zmniejsza zagrożenia spowodowane zapyleniem.
h. **Nawet w przypadku dobrej znajomości elektronarzędzia wynikającej z wielokrotnego używania nie należy polegać na złudnym poczuciu bezpieczeństwa i nie wolno ignorować zasad bezpieczeństwa.** Brak skupienia podczas pracy może w ułamku sekundy spowodować poważne obrażenia.

4. Użytkowanie urządzenia elektrycznego

a. **Nie dopuszczać do przeciążenia urządzenia. Do określonych prac używać przeznaczonych do ich wykonywania urządzeń elektrycznych.** Stosując odpowiednie urządzenie elektryczne można lepiej i bezpieczniej pracować w podanym zakresie mocy.
b. **Nie używać narzędzi elektrycznych z uszkodzonym włącznikiem.** Urządzenie elektryczne, którego nie można włączyć lub wyłączyć, stanowi zagrożenie i wymaga naprawy.
c. **Wyjąć wtyczkę z gniazdka lub/i wyjąć akumulator przed przystąpieniem do ustawień, wymiany akcesoriów lub odłożeniem urządzenia.** Zapobiega to przypadkowemu włączeniu urządzenia.
d. **Nieużywane urządzenia elektryczne należy przechowywać poza zasięgiem dzieci. Nie pozwolić, aby urządzenia używały osoby, które nie znają jego obsługi lub nie przeczytały niniejszej instrukcji.** Urządzenia elektryczne używane przez osoby bez stosownego doświadczenia stanowią zagrożenie.

e. **Należy starannie dbać o urządzenie. Kontrolować, czy ruchome elementy urządzenia działają prawidłowo i nie blokują się oraz czy elementy urządzenia nie są pęknięte lub uszkodzone w sposób pogarszający jego sprawność. Przed użyciem urządzenia naprawić uszkodzone elementy.** Wiele wypadków jest spowodowanych niewłaściwą konserwacją urządzeń elektrycznych.
f. **Narzędzia tnące powinny być zawsze ostre i czyste.** Staranne utrzymywane i ostrzone narzędzia tnące rzadziej się klinują i dają się łatwiej prowadzić.
g. **Podczas wykonywania prac, w których narzędzie może natrafić na ukryte przewody elektryczne lub własny przewód zasilający, należy trzymać urządzenie za izolowane powierzchnie.** Kontakt z przewodem znajdującym się pod napięciem może spowodować, że również metalowe elementy urządzenia będą przewodziły prąd i w efekcie może dojść do porażenia prądem.
h. **Podczas wykonywania prac, w których narzędzie może natrafić na ukryte przewody elektryczne lub własny przewód zasilający, należy trzymać urządzenie za izolowane powierzchnie.** Kontakt z przewodem znajdującym się pod napięciem może spowodować, że również metalowe elementy urządzenia będą przewodziły prąd i w efekcie może dojść do porażenia prądem.

5. Serwis

a. Naprawy urządzenia powierzać wyłącznie wykwalifikowanym specjalistom i wyłącznie z użyciem oryginalnych części zamiennych. Zapewni to zachowanie wysokiej jakości urządzenia.
b. Urządzenia elektryczne z podłączeniem typu „X", w których do wymiany przewodu zasilającego konieczny jest specjalnie przygotowany przewód: W przypadku uszkodzenia przewodu zasilającego wymienić go na specjalnie przygotowany przewód dostępny poprzez sieć serwisową.

Szczególne zasady bezpieczeństwa dotyczące strugów elektrycznych

- **Przed odłożeniem elektronarzędzia odczekać do całkowitego zatrzymania się wału nożowego.** Nieosłonięty wał nożowy może zaczepić się w podłożu i doprowadzić do utraty kontroli nad elektronarzędziem i poważnych obrażeń ciała.
- **Nie wkładać rąk do wyrzutnika wiórów.** Istnieje niebezpieczeństwo skaleczenia przez obracające się elementy.
- **Przed przyłożeniem struga do obrabianego przedmiotu uruchomić wcześniej elektronarzędzie.** W przeciwnym wypadku istnieje niebezpieczeństwo odrzutu, gdy narzędzie zablokuje się w obrabianym przedmiocie.
- **Podczas obróbki strug należy trzymać w taki sposób, aby podstawa struga przylegała płasko do obrabianego przedmiotu.** W przeciwnym wypadku strug może się przekrzywić i zablokować w materiale, powodując obrażenia.
- **Nigdy nie wolno obrabiać przedmiotów, w których znajdują się elementy metalowe, gwoździe lub śruby.** Może to spowodować uszkodzenie noży i wału nożowego, a także zwiększenie poziomu drgań.
- **Zamocować bezpiecznie obrabiany element, aby nie mógł się przemieszczać.** Element zabezpieczony w przyrządzie mocującym lub imadle jest bardziej stabilny niż w przypadku trzymania ręką.
- **Nie wolno używać elektronarzędzia z uszkodzonym przewodem. Nie dotykać uszkodzonego przewodu, a w przypadku uszkodzenia przewodu podczas pracy wyciągnąć wtyczkę z gniazda.** Uszkodzony kabel zwiększa ryzyko porażenia prądem.

- **Trzymać urządzenie za izolowane uchwyty, ponieważ wał nożowy może uszkodzić przewód zasilający.** Kontakt z przewodem pod napięciem może spowodować przepływ prądu przez metalowe elementy urządzenia i doprowadzić do porażenia prądem.
- **Zamocować i zabezpieczyć obrabiany element na stabilnym podłożu za pomocą zacisków lub w inny bezpieczny sposób.** Trzymanie elementu dłonią lub dociskanie go do ciała nie zapewnia stabilności i może doprowadzić do utraty kontroli.

Emisje hałasu i drgań
Emisje hałasu i poziom wibracji zostały określone w oparciu o normę EN 60745.

- Podany poziom emisji drgań został zmierzony na podstawie znormalizowanej metody pomiaru i może być używany do porównywania różnych elektronarzędzi.
- Poziom emisji drgań może być również wykorzystany do wstępnej oceny narażenia na drgania. Należy zdefiniować środki bezpieczeństwa, mające na celu ochronę osoby obsługującej urządzenie, które będą oparte na ocenie stopnia narażenia w rzeczywistych warunkach użytkowania.
- Rzeczywisty poziom emisji drgań w trakcie pracy elektronarzędzia może się różnić od podanej wartości w zależności od sposobu użytkowania elektronarzędzia.

Użytkowanie
Elektryczny strug ręczny jest przeznaczony do heblowania, strugania wręgów i fazowania krawędzi drewnianych elementów.

Napięcie
Przed uruchomieniem sprawdzić, czy napięcie podane na tabliczce znamionowej urządzenia jest zgodne z faktycznym napięciem sieci.

Przełączniki
Elektryczny strug ręczny został wyposażony w wyłącznik bezpieczeństwa. W celu włączenia urządzenia wcisnąć najpierw umieszczony z boku przycisk blokady, a następnie przycisk włącznika/wyłącznika. W celu wyłączenia struga zwolnić przycisk włącznika/wyłącznika. Przycisk włącznika/wyłącznika samoczynnie powróci do pozycji wyjściowej.

Odciąg wiórów
Aby zapewnić optymalny odciąg wiórów, do struga można podłączyć worek na pył i wióry (9). W tym celu założyć worek (9) na wyrzut wiórów znajdujący się z boku struga elektrycznego. Worek na pył i wióry (9) można zamontować do lewego lub prawego wyrzutu wiórów (8). Do wyboru lewego lub prawego wyrzutu wiórów (8) służy przełącznik (13).

Ustawianie głębokości strugania
Obracając w lewo lub w prawo gałką do prowadzenia i regulacji głębokości strugania, można ustawić głębokość strugania w przedziale 0-2 mm. Gałkę obracać zawsze do momentu jej zazębienia. Po skończeniu pracy ustawić głębokość strugania w taki sposób,

aby noże się schowały, co uchroni je przed uszkodzeniem. Ustawić głębokość strugania na 0. Do odłożenia struga może służyć stół podporowy.

Prowadnica równoległa
W przypadku strugania równoległego do krawędzi obrabianego przedmiotu należy używać prowadnicy równoległej (10).

Montaż prowadnicy równoległej
- Za pomocą śruby ustalającej (12) zamontować z lewej strony urządzenia mocowanie (11) prowadnicy równoległej.
- Połączyć mocowanie (11) z suwakiem prowadnicy równoległej (10).
- Listwa prowadnicy musi być zawsze skierowana do dołu.
- Ustawić wymaganą odległość między prowadnicą równoległą (10) a krawędzią obrabianego elementu.
- Zamocować elementy za pomocą dostarczonej w komplecie śruby zamkowej i nakrętki motylkowej.

Wskazówka dotycząca pracy z urządzeniem
Uwaga: elektryczny strug ręczny wolno przykładać do obrabianego elementu wyłącznie po jego wcześniejszym uruchomieniu.

Heblowanie powierzchni
Ustawić wymaganą głębokość strugania. Przyłożyć przednią stopkę struga do obrabianego elementu z drewna i włączyć strug elektryczny. Przesuwać strug trzymany obiema rękami po powierzchni obrabianego elementu. Przednia i tylna stopka struga muszą przy tym dokładnie przylegać do obrabianej powierzchni. Do obróbki wykończeniowej powierzchni płaskich ustawić jedynie niewielką głębokość strugania i poddać powierzchnię kilkukrotnej obróbce.

Felcowanie (struganie wręgów)
- Przy użyciu prowadnicy równoległej (10) możliwe jest struganie wręgów.
- Zamocować prowadnicę równoległą (10) z lewej strony struga
- Zamontować ogranicznik głębokości, mocując przymiar głębokości wręgowania (14) za pomocą śruby ustalającej (15) z przodu po prawej stronie struga.
- Odkręcić śrubę ustalającą (15) i ustawić przymiar głębokości wręgowania (14) w taki sposób, aby wskazywał wymaganą głębokość wręgowania. Ponownie dokręcić mocno śrubę ustalającą (15).

Szerokość wręgowania
Szerokość struganych wręgów można ustawić za pomocą prowadnicy równoległej (10).

Głębokość wręgowania
Uwaga! Zalecamy ustawienie głębokości strugania na maksymalnie 2 mm. Należy kilkakrotnie heblować obrabiany element, aż do uzyskania wręgów o wymaganej głębokości.

Fazowanie krawędzi (45°)

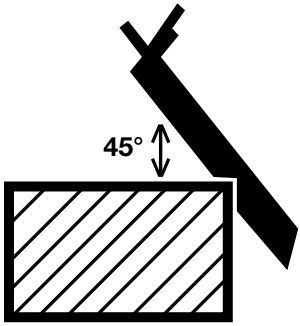

Szybkie i łatwe fazowanie krawędzi pod kątem 45° umożliwia rowek w kształcie V, wyżłobiony w przedniej stopce struga. Przyłożyć strug do obrabianego przedmiotu, opierając rowek V na jego krawędzi i prowadzić strug wzdłuż krawędzi uważając przy tym na równomierny posuw i niezmienny kąt nachylenia.

Wymiana noży struga

Uwaga: przed rozpoczęciem jakichkolwiek prac przy urządzeniu należy wyjąć wtyczkę z gniazdka!

Elektryczny strug ręczny posiada dwa dwustronne noże odwracalne z węglików spiekanych. Dwustronne noże posiadają dwa ostrza i w przypadku uszkodzenia (stępienia) można je odwrócić. Rowek prowadzący dwustronnych noży gwarantuje, że podczas wymiany noża zostanie zachowana ustawiona wysokość. Zużyte, stępione lub uszkodzone noże muszą zostać wymienione.

Dwustronnych noży odwracalnych z węglików spiekanych nie można poddawać ostrzeniu.

Za pomocą dołączonego klucza szczękowego odkręcić trzy śruby z łbem sześciokątnym i wsuwając z boku kawałek drewna wypchnąć odwracalny nóż z wałka hebla.
Montaż noży należy wykonać w odwrotnej kolejności. Sprawdzić, czy nóż struga leży w jednej linii z obydwoma końcami wałka hebla. Zawsze wymieniać obydwa noże jednocześnie, aby zapewnić niezmienną jakość strugania.

Uwaga: przed uruchomieniem struga elektrycznego sprawdzić noże pod kątem prawidłowego zamontowania i dokładnego dokręcenia!

Wymiana paska napędowego

Uwaga: przed rozpoczęciem jakichkolwiek prac przy urządzeniu należy wyjąć wtyczkę z gniazdka!

Odkręcić śruby i zdjąć boczną obudowę paska. Wymontować zużyty pasek napędowy i oczyścić obydwa kółka pasowe. Założyć nowy pasek napędowy na małe kółko pasowe i obracając wałkiem hebla naciągnąć pasek na duże kółko pasowe. Rowki wzdłużne paska napędowego muszą znajdować się w rowkach prowadzących kółek napędowych. Założyć obudowę paska i przykręcić za pomocą śrub.

Konserwacja i czyszczenie

Urządzenie musi być zawsze suche, czyste i nie może być zabrudzone olejem. Do czyszczenia używać wyłącznie suchej lub lekko zwilżonej ściereczki. W żadnym wypadku nie używać szorujących środków czyszczących ani łatwopalnych substancji. W celu odessania drobnych cząstek z obudowy należy dodatkowo użyć odkurzacza.

Zużyte narzędzia a ochrona środowiska

Jeśli pewnego dnia narzędzie będzie tak zużyte, że nie będzie się nadawało do dalszego użytku i trzeba je będzie wymienić albo nie będą już Państwo mieli dla niego zastosowania, warto pomyśleć o ochronie środowiska. Narzędzia nie są zwykłymi odpadami domowymi i dlatego należy się z nimi obchodzić w szczególny sposób. Można je poddaćrecyklingowi w sposób przyjazny dla środowiska.

Ważne wskazówki

Nie utylizować odpadów specjalnych jak zwykłych odpadów domowych

Temperatura otoczenia maksymalnie 50 °C

Nie wrzucać do wody zagrożenie życia

Zielony Punkt

Nie wrzucać do ognia

GWARANCJA

Świadczenie gwarancyjne regulują aktualne przepisy dotyczące gwarancji/rękojmi, które obowiązują w kraju nabycia produktu.
Gwarancja nie obejmuje szkód lub usterek powstałych wskutek niewłaściwego użytkowania zakupionego produktu.
W przypadku wystąpienia problemu lub usterki należy najpierw skontaktować się z autoryzowanym dystrybutorem. Autoryzowany dystrybutor najczęściej jest w stanie usunąć problem lub usterkę.

Gwarancją nie są objęte:

- Akumulatory
- Wszelkiego rodzaju osprzęt (jak np.: ładowarki itp.)
- Części zużywalne (np.: szczotki węglowe, przełączniki, kable, uszczelki itp.)
- Nieodpowiednie lub nieprawidłowe użytkowanie
- Niewłaściwe uruchomienie przez właściciela lub osobę trzecią
- Naprawa lub wymiana elementów
- Usterki wynikające z niewłaściwego użytkowania, normalnego zużycia lub niedostatecznej
- konserwacji i dbałości.
- Produkty używane w celach komercyjnych, zawodowych lub do wynajmowania.
- Szkody powstałe wskutek nieprzestrzegania instrukcji obsługi.

Warunki uznania zgłoszenia gwarancyjnego:

- Przedłożenie dowodu zakupu (data zakupu) w postaci paragonu
- Wypełniona karta gwarancyjna
- Urządzenie nie było naprawiane przez osoby trzecie i/lub nie zostały w nim wymienione żadne części
- Urządzenie nie było niewłaściwie użytkowane
- Nie stwierdzono działania siły wyższej
- Przekazanie opisu wady

Postanowienia gwarancyjne obowiązują w połączeniu z naszymi warunkami dostaw i sprzedaży.

Deklaracja zgodności UE

Producent / pełnomocnik:

AHS GmbH
Uhlandstraße 50
A-4600 Wels
Austria

Produkt:

W 710 HM N
Workers Best Strug elektryczny

Niniejszym oświadczamy na naszą wyłączną odpowiedzialność, że ze względu na projekt i konstrukcję opisane powyżej maszyny oraz wprowadzane przez nas do obrotu wersje tych maszyn spełniają wszystkie wymogi wymienionych poniżej dyrektyw, z uwzględnieniem norm wymienionych poniżej.
Niniejsza deklaracja traci ważność, jeżeli bez uzgodnienia z nami produkty zostaną poddane jakimkolwiek modyfikacjom. Dokumentacja techniczna jest dostępna w siedzibie sygnatariusza.

Dyrektywy:

- 2006/95/EC
- 2006/42/EC
- 2014/30/EU

Normy:

- EN 55014-1:2006+A1:2009+A2:2011
- EN 55014-2:1997+A1:2001+A2:2008
- EN 61000-3-2:2014
- EN 61000-3-3:2013
- EN 60745-1:2009+A11:2010
- EN 60745-2-14:2009+A2:2010

Wels, 15. 04. 2019

Klaus Estfeller, CEO
AHS GmbH, Uhlandstraße 50, A-4600 Wels, Austria

RO

SINCERE FELICITĂRI PENTRU ACHIZIȚIONAREA MAŞINII DE RINDELUIT WORKERS BEST

Înainte de punerea în funcţiune, vă rugăm să citiţi următoarele instrucţiuni de utilizare. Vă rugăm să respectaţi indicaţiile privind securitatea din acest manual de utilizare.

DESCRIEREA PRODUSULUI

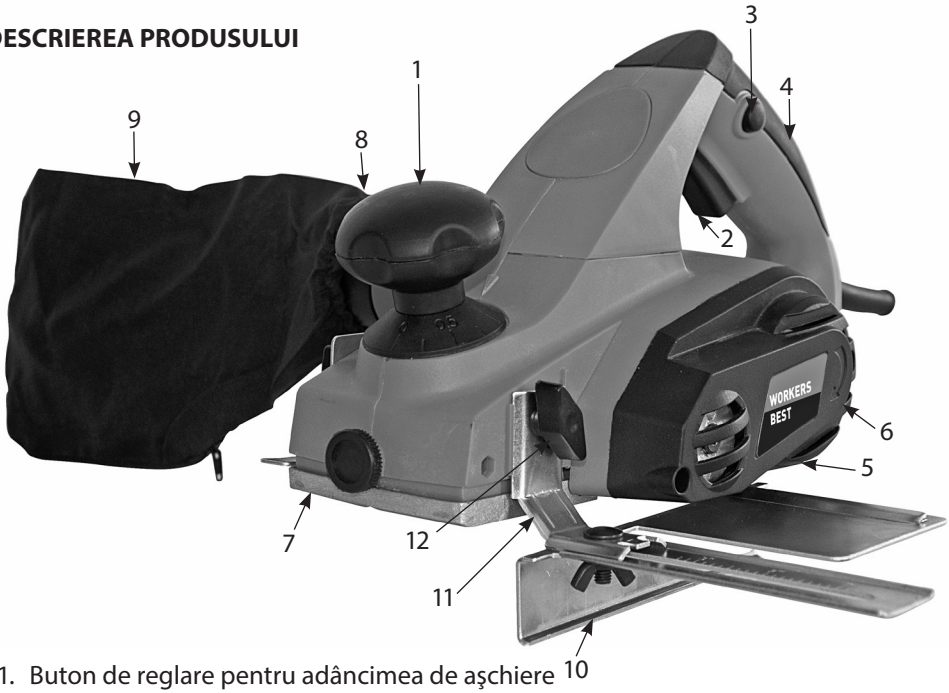

01. Buton de reglare pentru adâncimea de aşchiere
02. Comutator de pornire/oprire
03. Buton de blocare a pornirii
04. Mâner
05. Placă de bază posterioară
06. Capac de curea
07. Placă de bază frontală
08. Evacuare pentru aşchii
09. Sac pentru praf
10. Limitator paralel
11. Suport
12. Şurub de fixare pentru limitatorul paralel
13. Tijă în trepte pentru măsurarea adâncimilor
14. Şurub fluture pentru tija în trepte de măsurare a adâncimilor

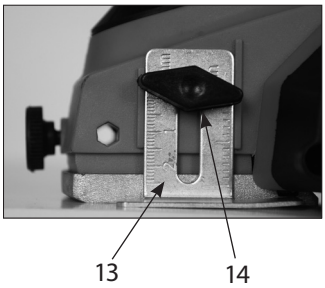

Date tehnice:

Putere consumată	710 WAŢI
Turaţia la mers în gol	17000 min^{-1}
Adâncimea de aşchiere	0-2 mm
Lăţimea de rindeluire	82 mm
Nivelul presiunii acustice	L_{PA} 87,0 dB(A)
Factorul de insecuritate	K = 3 dB(A)
Nivelul puterii acustice	L_{WA} 98,0 dB(A)
Factorul de insecuritate	K = 3 dB(A)
Valoarea emisiilor de vibraţii	a_h 7,68 m/s^2
Factorul de insecuritate	K = 1,5 m/s^2
Tensiune nominală	230 V ~ 50 Hz
Clasa de protecţie	II ⧈
Purtaţi echipamentul de protecţie auditivă, ochelari de protecţie şi apărătoare anti-praf	
Nu utilizaţi aparatul în condiţii de ploaie şi protejaţi-l de umiditate	
Ţineţi alte persoane la distanţă	
Citiţi instrucţiunile de utilizare	
AHS GmbH, Uhlandstraße 50, A-4600 Wels	

Utilizarea conformă cu destinaţia

Unealta electrică este destinată lucrărilor de rindeluire, fălţuire şi teşire a pieselor din lemn. Utilizaţi această maşină numai în conformitate cu destinaţia sa! Orice utilizare care depăşeşte acest cadru este considerată neconformă cu destinaţia. Pentru vătămări de orice fel rezultate din aceste situaţii, nu producătorul este responsabil, ci utilizatorul.
Aparatele noastre nu sunt concepute pentru utilizare în domeniul meşteşugăresc, de industrie mică sau industrie mare. Dacă aparatul este utilizat în cadrul unor activităţi meşteşugăreşti, de industrie mică sau industrie mare, garanţia îşi pierde valabilitatea.

Pe parcursul utilizării aparatelor este necesară respectarea unor prevederi de securitate, pentru a evita vătămările şi daunele. Citiţi de aceea, cu atenţie Instrucţiunile de folosire/Indicaţii de securitate. Păsatraţi-le într-un loc sigur, pentru a putea avea acces în permanenţă la aceste informaţii. În cazul în care predaţi aparatul unei alte persoane, oferiţi-le acestora şi Instrucţiunile de folosire/Indicaţiile de securitate. Nu ne asumăm nici o răspundere pentru accidente sau deteriorări ce apar ca urmare a nerespectării instrucţiunilor de folosire şi a indicaţiilor de securitate.

Indicații generale privind securitatea

Atenție! Este necesară citirea tuturor instrucţiunilor. Nerespectarea instrucţiunilor prezentate mai jos poate provoca electrocutări, incendii şi/sau accidentări grave.
Noţiunea „unealtă electrică“, utilizată în cele ce urmează, face referire la uneltele electrice acţionate prin reţea (cu cablu de alimentare) şi la uneltele electrice acţionate prin acumulatori (fără cablu de alimentare).

Păstraţi pentru viitor toate indicaţiile şi instrucţiunile privind securitatea!

1. Securitatea locului de muncă

a. **Păstraţi ordinea şi buna iluminare în zona de lucru.** Dezordinea şi iluminatul insuficient în zona de lucru pot provoca accidente.

b. **Nu lucraţi cu aparatul în medii cu pericol de explozie, în care se află lichide, gaze sau pulberi inflamabile.** Uneltele electrice generează scântei care pot aprinde pulberile sau vaporii.

c. **Ţineţi la distanţă copiii şi alte persoane în timpul folosirii unelteielectrice.** În cazul distragerii atenţiei, puteţi pierde controlul asupra aparatului.

2. Securitatea electrică

a. **Fişa de racord a aparatului trebuie să se potrivească cu priza. Orice tip de modificare a fişei este interzisă. Nu utilizaţi niciun fel de fişe adaptoare împreună cu aparate pământate.** Fişele fără modificări şi prizele adecvate diminuează riscul de electrocutare.

b. **Evitaţi contactul corpului cu suprafeţele legate la pământ, cum ar fi ţevile, sistemele de încălzire, plitele şi frigiderele.** Riscul de electrocutare este foarte ridicat atunci când corpul dumneavoastră este în contact cu dispozitivele de pământare.

c. **Feriţi aparatul de influenţa ploii sau umidităţii.** Pătrunderea apei în aparatul electric duce la creşterea riscului de electrocutare.

d. **Nu folosiţi cablul în alte scopuri, cum ar fi transportarea aparatului, suspendarea acestuia sau pentru a trage fişa din priză. Ţineţi cablul la distanţă faţă de sursele de căldură, ulei, muchii ascuţite sau piesele mobile ale aparatului.** Cablurile deteriorate sau înfăşurate duc la creşterea riscului de electrocutare.

e. **Dacă lucraţi cu unealta electrică în aer liber, utilizaţi numai prelungitoare avizate pentru exterior.** Folosirea unui prelungitor adecvat pentru lucrul în aer liber diminuează riscul de electrocutare.

f. **Dacă utilizarea sculei electrice într-o zonă cu umiditate nu poate fi evitată, utilizaţi un declanşator de supracurent.** Utilizarea unui declanşator de supracurent diminuează riscul unei electrocutări.

3. Securitatea persoanelor

a. **Ridicaţi nivelul de atenţie, concentraţi-vă la fiecare operaţiune efectuată şi procedaţi în mod raţional atunci când începeţi lucrul cu unealta electrică. Nu folosiţi aparatul dacă sunteţi obosit sau vă aflaţi sub influenţa drogurilor, alcoolului sau a medicamentaţiei.** Un moment de neatenţie în folosirea aparatului poate duce la accidentări serioase.

b. **Purtaţi echipament de protecţie personal şi utilizaţi întotdeauna ochelari de protecţie.** Purtarea echipamentului de protecţie personal, cum ar fi masca anti-praf, mănuşile de protecţie aderente, casca de protecţie sau echipamentul de protecţie auditivă, în funcţie de aplicaţia de lucru cu unealta electrică, diminuează riscul de accidentări.

c. **Evitați punerea involuntară în funcțiune. Asigurați-vă că scula electrică este oprită înainte de conectarea la alimentarea cu curent şi/ sau la acumulator, ridicarea sau transportarea acesteia.** Dacă aveţi degetul pe comutator atunci când transportaţi aparatul sau dacă racordaţi aparatul în stare conectată la priza de alimentare, există posibilitatea producerii de accidente.
d. **Îndepărtați unealta de reglaj sau cheia de şuruburi înainte de a conecta aparatul.** O unealtă sau o cheie care se află într-o piesă rotativă a aparatului poate duce la accidentări.
e. **Evitați o ținută nefirească corpului. Asigurați-vă o poziție stabilă şi mențineți-vă în permanență echilibrul.** În acest fel, puteţi controla mai bine unealta electrică în situaţii neprevăzute.
f. **Purtați îmbrăcăminte adecvată. Nu purtați îmbrăcăminte largă sau bijuterii. Țineți la distanță părul, îmbrăcămintea şi mănuşile față de piesele mobile.** Îmbrăcămintea, bijuteriile sau părul lung pot fi angrenate de piesele mobile dacă sunt purtate detaşat de corp.
g. **Dacă există posibilitatea de montare a unor dispozitive de aspirare sau captare a prafului, asigurați-vă că acestea sunt racordate şi se utilizează în mod corect.** Utilizarea acestor dispozitive diminuează pericolul provocat de praf.
h. **Nu vă bazați pe un sentiment fals de siguranță și nu neglijați regulile de securitate pentru unelte electrice, inclusiv atunci când sunteți familiarizat cu unealta electrică după mai multe întrebuințări.** Acțiunile efectuate fără atenție pot duce la accidentări grave în câteva fracțiuni de secundă.

4. Utilizarea şi întreţinerea uneltelor electrice

a. **Nu suprasolicitați aparatul. Utilizați unealta electrică destinată lucrării dumneavoastră.** Cu unealta electrică adecvată, veţi lucra mai bine şi mai sigur în domeniul de putere indicat.
b. **Nu folosiți o unealtă electrică dacă are comutatorul defect.** O unealtă electrică ce nu mai permite conectarea sau deconectarea sa reprezintă o sursă de pericol şi trebuie să fie reparată.
c. **Scoateți fişa din priză şi/sau îndepărtați acumulatorul înainte de a efectua reglaje la aparat, de a schimba accesorii sau de a depune aparatul în afara zonei de lucru.** Această măsură de precauţie împiedică pornirea involuntară a aparatului.
d. **Păstrați uneltele electrice în afara razei de acces a copiilor, atunci când nu le folosiți. Nu permiteți folosirea aparatului de către persoane care nu sunt familiarizate cu acesta sau care nu au citit instrucțiunile de față.** Uneltele electrice reprezintă o sursă de pericol dacă sunt folosite de persoane fără experienţă.

e. **Îngrijiți aparatul cu atenție. Controlați dacă piesele mobile ale aparatului funcționează impecabil şi nu se blochează, precum şi dacă există piese sparte sau deteriorate care influențează negativ funcționarea aparatului.** Încredinţaţi spre reparaţie piesele deteriorate înainte de utilizarea aparatului. Multe accidente îşi au cauza în întreţinerea insuficientă a uneltelor electrice.
f. **Mențineți scula de tăiere în stare ascuțită şi curată.** Sculele de tăiere îngrijite cu atenţie şi având muchii de tăiere ascuţite se blochează mai puţin şi sunt uşor de dirijat.
g. **Folosiți unealta electrică, accesoriile, sculele de lucru etc. în conformitate cu aceste instrucțiuni şi cu prescripțiile specifice acestui tip special de aparat. Luați în considerare condițiile de lucru şi activitatea care urmează să se desfăşoare.** Folosirea uneltelor electrice pentru aplicaţii care nu sunt prevăzute poate duce la apariţia de situaţii periculoase.
h. **Prindeți aparatul numai de suprafețele de prindere izolate când efectuați lucrări unde unealta de lucru poate atinge linii electrice mascate sau propriul cablu de rețea.** Contactul cu un conductor sub tensiune poate pune şi piesele metalice ale aparatului sub tensiune şi duce la electrocutare.

5. Service

a. Încredinţaţi repararea aparatului numai personalului de specialitate calificat şi numai în condiţiile utilizării pieselor de schimb originale. În aceste fel, securitatea aparatului va fi garantată.
b. Pentru aparatele electrice cu marcajul X, la care este necesară o conexiune specială pentru înlocuirea celei existente: în cazul în care conexiunea sculei electrice este deteriorată, aceasta trebuie înlocuită cu o conexiune specială, care poate fi procurată prin intermediul serviciului pentru clienţi.

Indicații de securitate speciale pentru maşini de rindeluit

- **Aşteptați până la oprirea completă a arborelui port-cuțit, înainte de a aşeza unealta electrică în poziție de repaus.** Un arbore port-cuţit neacoperit se poate agăţa de suprafaţă, provocând astfel pierderea controlului, precum şi accidentări grave.
- **Nu introduceți mâinile în evacuarea pentru aşchii.** Vă puteţi vătăma la piesele aflate în rotaţie.
- **Dirijați unealta electrică spre piesă numai în stare pornită.** În caz contrar apare pericolul unui recul, deoarece unealta de lucru se înţepeneşte în piesă.
- **În timpul lucrului țineți rindeaua astfel încât talpa rindelei să se aşeze plan pe piesa de prelucrat.** În caz contrar, rindeaua se poate înclina şi poate provoca vătămări.
- **Nu rindeluiți în obiecte metalice, cuie sau şuruburi.** Cuţitul şi arborele portcuţit se pot deteriora şi pot produce vibraţii intense.
- **Asigurați piesa de prelucrat.** O piesă de prelucrat este fixată mai ferm cu un dispozitiv de strângere sau într-o menghină decât în mână.
- **Nu utilizați unealta electrică cu cablul deteriorat. Nu atingeți cablul deteriorat şi scoateți fişa de rețea în cazul în care cablul este deteriorat în timpul lucrului.** Cablurile deteriorate duc la creşterea riscului de electrocutare.

- **Prindeţi unealta electrică numai de suprafeţele de prindere izolate, deoarece arborele portcuţit poate întâlni propriul cablu de reţea.** Contactul cu un conductor sub tensiune poate pune şi piesele metalice ale aparatului sub tensiune şi duce la electrocutare.
- **Fixaţi şi asiguraţi piesa de prelucrat cu menghine sau într-un alt mod pe o suprafaţă de susţinere stabilă.** Dacă ţineţi piesa numai cu o mână sau sprijinită pe propriul corp, ea nu va avea stabilitate, lucru care poate duce la pierderea controlului.

Emisiile
Emisiile sonore şi nivelul vibraţiilor au fost determinate corespunzător EN 60745.

- Valoarea indicată a emisiilor de vibraţii a fost măsurată după un procedeu de verificare normat şi poate fi utilizată pentru compararea unei unelte electrice cu alta.
- Valoarea emisiilor de vibraţii poate fi utilizată şi pentru o apreciere iniţială a expunerii. Se vor stabili măsuri de siguranţă pentru protecţia operatorului, bazate pe estimarea expunerii pe parcursul folosirii efective.
- Valoarea emisiilor de vibraţii poate să difere de valoarea indicată în folosirea efectivă a uneltei electrice, în funcţie de modalitatea de utilizare a acesteia.

Utilizarea
Rindeaua electrică manuală este destinată lucrărilor de rindeluire, fălţuire şi teşire a pieselor din lemn.

Tensiunea
Înainte de punerea în funcţiune, verificaţi dacă tensiunea indicată pe plăcuţa de fabricaţie coincide cu tensiunea de reţea.

Comutatorul
Rindeaua electrică manuală este dotată cu un întrerupător de siguranţă. Pentru conectare, apăsaţi mai întâi butonul de blocare lateral şi apoi tasta de comandă. Pentru deconectarea rindelei electrice manuale, eliberaţi tasta de comandă. Tasta de comandă revine în poziţia iniţială.

Aspirarea aşchiilor
Pentru o aspirare optimă a aşchiilor, puteţi racorda sacul pentru praf (9) la rindeaua electrică. În acest scop, introduceţi sacul pentru praf (9) în evacuarea laterală pentru aşchii a rindelei electrice manuale. Opţional, sacul pentru praf (9) poate fi racordat la evacuarea pentru aşchii din stânga sau dreapta (8). Selectarea evacuărilor pentru aşchii (8) se realizează de la comutatorul (13).

Reglarea adâncimii de aşchiere
Prin rotirea spre stânga şi dreapta a butonului de reglaj şi ghidare, adâncimea de aşchiere poate fi reglată în intervalul 0-2 mm. Rotiţi întotdeauna butonul de reglare până când sesizaţi cuplarea sa. După încheierea lucrului, adâncimea de aşchiere se va regla astfel încât cuţitul să fie retractat (îngropat) şi protejat, astfel, contra eventualelor deteriorări.

Reglaţi adâncime ade aşchiere pe 0. Ca mijloc ajutător pentru aşezarea rindelei, se poate folosi o masă de depunere.

Limitatorul paralel
Utilizaţi limitatorul paralel (10) dacă rindeluiţi paralel cu marginea piesei.

Montajul limitatorului paralel
- Fixaţi suportul (11) al limitatorului paralel cu şurubul de fixare (12) pe partea stângă a aparatului.
- Cuplaţi suportul (11) cu sania limitatorului paralel (10).
- Rigla de ghidare trebuie să fie orientată în jos.
- Fixaţi distanţa necesară între limitatorul paralel (10) şi marginea piesei.
- Fixaţi piesele cu şurubul de lăcătuşerie şi cu piuliţa fluture din pachetul de livrare.

Indicație de lucru
Atenție: aducerea rindelei electrice manuale pe piesa de prelucrat este permisă numai în stare conectată.

Rindeluirea suprafețelor
Reglaţi adâncimea de aşchiere dorită. Aşezaţi rindeaua electrică manuală cu placa de bază frontală pe piesa din lemn care se prelucrează şi conectaţi rindeaua. Împingeţi rindeaua electrică manuală cu ambele mâini pe suprafaţă; plăcile de bază frontală şi posterioară trebuie să se afle în contact plan complet cu suprafaţa de prelucrat. Pentru prelucrarea finală a suprafeţelor, reglaţi o adâncime de aşchiere foarte redusă şi prelucraţi suprafaţa de mai multe ori.

Fălțuirea (rindeluirea în trepte)
- Cu opritorul paralel (10) puteţi rindeli în trepte.
- Fixaţi opritorul paralel (10) pe partea stângă a rindelei
- Montaţi limitatorul de adâncime prin fixarea tijei în trepte de măsurare a adâncimilor (14) cu ajutorul şurubului de fixare (15) în faţă dreapta pe rindea.
- Desfaceţi şurubul de fixare (15) şi poziţionaţi tija în trepte de măsurare a adâncimilor (14) astfel încât să fie indicată adâncimea dorită a treptei. Strângeţi din nou ferm şurubul de fixare (15).

Lățimea treptei
Lăţimea treptei poate fi reglată cu limitatorul paralel (10).

Adâncimea treptei
Atenție! Vă recomandăm o reglare a adâncimii de aşchiere de maxim 2 mm. Rindeluiţi piesa până când se atinge adâncimea treptei.

Faţetarea muchiilor (45°)

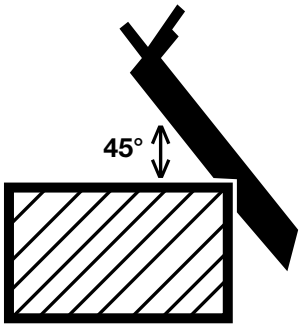

Faţetarea rapidă şi simplă a muchiilor la unghi de 45° este posibilă cu ajutorul canelurii în V încrustată în placa de bază frontală. Aşezaţi rindeaua cu canelura în V pe muchia care urmează a fi prelucrată şi conduceţi-o de-a lungul acesteia, acordând atenţie avansului uniform şi poziţiei unghiulare constante.

Schimbarea cuţitului de rindea
Atenţie: înaintea tuturor lucrărilor la maşină, scoateţi fişa de reţea din priză!
Rindeaua electrică manuală este dotată cu două cuţite de întoarcere din aliaj dur. Cuţitele de întoarcere au două lame şi pot fi inversate în caz de deteriorare (tocire). Cu ajutorul canelurii de ghidare a cuţitelor de întoarcere, se asigură un reglaj pe înălţime constant în caz de schimbare. Cuţitele uzate, tocite sau deteriorate trebuie să fie schimbate.

Cuţitele de întoarcere din aliaj dur nu pot fi reascuţite.

Desfaceţi cele trei şuruburi hexagonale cu cheia fixă din pachetul de livrare şi extrageţi prin lateral cuţitul de întoarcere din arborele rindelei cu ajutorul unei piese din lemn.
Montarea cuţitului se realizează în ordine inversă. Cuţitul rindelei trebuie să corespundă cu cele două capete ale arborelui rindelei. Schimbaţi întotdeauna ambele cuţite, pentru a asigura o aşchiere constantă.

Atenţie: înainte de punerea în funcţiune a rindelei electrice manuale, verificaţi poziţia de montare corectă şi stabilitatea cuţitelor!

Schimbarea curelei de acționare

Atenție: înaintea tuturor lucrărilor la maşină, scoateți fişa de rețea din priză!

Desfaceţi şuruburile şi detaşaţi capacul lateral al curelei. Înlăturaţi cureaua de acţionare uzată şi curăţaţi cele două roţi de curea. Aşezaţi cureaua de acţionare nouă pe roata de curea mică şi trageţi cureaua pe roata mare, prin rotirea arborelui rindelei. Aveţi în vedere că nervurile longitudinale de pe cureaua de acţionare trebuie să se aşeze în canelurile de ghidare ale roţilor de acţionare. Aşezaţi capacul curelei şi fixaţi-l cu şuruburile.

Întreținerea şi îngrijirea

Aparatul trebuie să fie întotdeauna curat, uscat şi fără urme de ulei. Folosiţi pentru curăţare numai o cârpă uscată sau uşor umezită, în niciun caz detergenţi agresivi sau substanţe uşor inflamabile. Utilizaţi suplimentar un aspirator de praf, pentru a aspira particulele mai mici de pe carcasă.

Aparate electrice și unelte scoase din uz şi protecția mediului înconjurător

Dacă constataţi într-o zi că aparatele dvs. au fost folosite intensiv şi trebuie înlocuite, sau că nu mai pot fi utilizate, gândiţivă la protecţia mediului înconjurător. Aparatele electrice şi uneltele nu reprezintă gunoi menajer obişnuit, ci trebuie eliminate într-un mod favorabil mediului înconjurător.

Indicații speciale

Nu aruncaţi gunoiul special împreună cu gunoiul menajer

Temperatura mediului înconjurător maxim 50 °C

Nu aruncaţi în apă! Pericol de moarte!

Punct verde

Nu aruncaţi în foc!

GARANȚIE

Serviciile de garanţie pentru produs depind de dispoziţiile de garanţie legală/pentru produs valabile în ţara respectivă, în care a fost achiziţionat produsul.
Nu se acordă servicii de garanţie pentru prejudicii sau deficienţe rezultate din utilizarea neconformă cu prevederile a produselor vândute.
Dacă intervine o problemă sau este constatată o deficienţă, vă rugăm să contactaţi întotdeauna mai întâi dealer autorizat din zona dumneavoastră. De cele mai multe ori, dealerul autorizat din zona dumneavoastră poate să remedieze problema sau deficienţa în mod direct.

Sunt excluse de la serviciile de garanție:

- Acumulatoarele
- Toate accesoriile (ca de ex.: încărcătoarele etc.)
- Piesele de uzură (de ex.: periile de cărbune, comutatoarele, cablurile, garniturile etc.)
- Utilizarea inadecvată sau improprie
- Punerea în funcţiune eronată de către proprietar sau terţe persoane
- Revizie sau schimbul de componente
- Deficienţele cauzate de folosirea improprie, uzura normală sau întreţinerea curentă
- şi îngrijirea deficientă.
- Produsele utilizate în scopuri comerciale, profesionale sau pentru închiriere.
- Prejudicii apărute prin nerespectarea manualului de utilizare.

Drepturile dumneavoastră de garanție pentru produs pot fi recunoscute numai dacă:

- poate fi prezentat un document de cumpărare (data cumpărării) sub unui bon de casă
- Certificatul de garanţie este completat integral
- la aparat nu a fost întreprinsă revizia și/sau schimbarea de componente de către un terţ
- aparatul nu a fost utilizat în mod necorespunzător
- nu există un caz de forţă majoră
- există o descriere a deficienţei

Reglementările de garanţie sunt valide împreună cu condiţiile de livrare şi vânzare.

Declarația de conformitate UE

Producător / reprezentant autorizat:

AHS GmbH
Uhlandstraße 50
A-4600 Wels
Austria

Produsul:

W 710 HM N
Workers Best Maşina de Rindeluit

Prin prezenta declarăm pe proprie răspundere că maşinile descrise mai sus corespund, pe baza concepţiei şi variantei constructive, precum şi în variantele puse de noi în circulaţie, cu luarea în considerare a standardelor menţionate mai jos, tuturor cerinţelor care stau la baza directivelor enumerate în continuare. În cazul modificării aparatelor fără acordul nostru, această declaraţie îşi pierde valabilitatea. Documentaţia tehnică se află la semnatar.

Directive:

- 2006/95/EC
- 2006/42/EC
- 2014/30/EU

Standarde:

- EN 55014-1:2006+A1:2009+A2:2011
- EN 55014-2:1997+A1:2001+A2:2008
- EN 61000-3-2:2014
- EN 61000-3-3:2013
- EN 60745-1:2009+A11:2010
- EN 60745-2-14:2009+A2:2010

Wels, 15. 04. 2019

Klaus Estfeller, CEO
AHS GmbH, Uhlandstraße 50, A-4600 Wels, Austria

SI

ČESTITAMO VAM ZA NAKUP OBLIČ WORKERS BEST

Prosimo, da pred uporabo preberete naslednje napotke. Prosimo, upoštevajte varnostne napotke v teh navodilih za uporabo.

OPIS IZDELKA

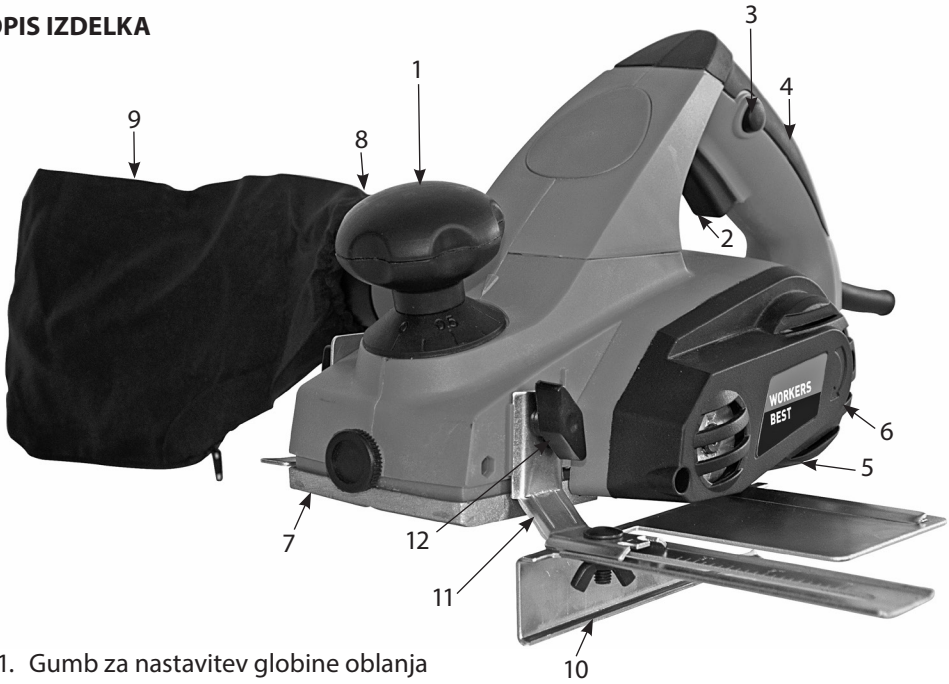

01. Gumb za nastavitev globine oblanja
02. Stikalo za vklop/izklop
03. Gumb za blokado vklopa
04. Ročaj
05. Zadnja osnovna plošča
06. Pokrov jermena
07. Sprednja osnovna plošča
08. Odprtina za izmet oblancev
09. Vrečka za prah
10. Vzporedni naslon
11. Držalo
12. Naravnalni vijak za vzporedni naslon
13. Merilna palica za globino
14. Krilni vijak za merilno palico za globino

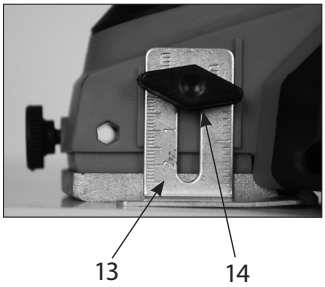

Tehnični podatki:

Vhodna moč	710 WATT
Število vrtljajev prostega teka	17000 min^{-1}
Globina oblanja	0-2 mm
Širina oblanja	82 mm
Raven zvočnega tlaka	L_{PA} 87,0 dB(A)
Negotovost	K = 3 dB(A)
Raven zvočne moči	L_{WA} 98,0 dB(A)
Negotovost	K = 3 dB(A)
Brušenje površine	a_h 7,68 m/s^2
Negotovost	K = 1,5 m/s^2
Nazivna napetost/frekvenca	230 V~50 Hz
Zaščitni razred	II ⧈
Nosite glušnike, zaščitna očala in nosite rokavice	
Ne uporabljajte na dežju, zaščitite pred vlago	
V bližini ne sme biti drugih oseb	
Preberite navodila za uporabo	
AHS GmbH, Uhlandstraße 50, A-4600 Wels	

Použitie v súlade s určením

Električno orodje je namenjeno oblanju, rezanju utorov in poševnemu odrezu lesenih delov.

Prístroj používajte iba v súlade s jeho určením! Každé použitie presahujúce tento rámec je v rozpore s jeho určením. Za akékoľvek poranenia alebo škody, ktoré následkom takéhoto použitia vznikli, nesie zodpovednosť používateľ, nie výrobca.

Na základe ich určenia nie sú naše prístroje koncipované pre použitie remeselníkmi, v komerčnej prevádzke alebo v priemysle. V prípade, že by sa tento prístroj používal v rámci remeselnej, komerčnej alebo priemyselnej prevádzky, záruka je vylúčená.

Pri používaní prístrojov je nutné dodržiavať niektoré bezpečnostné opatrenia, aby nedošlo k zraneniu osôb alebo poškodeniu vecí. Pozorne si prečítajte tento návod na obsluhu alebo bezpečnostné pokyny. Tieto dobre uschovajte, aby boli stále k dispozícii. Ak prístroj predáte alebo odovzdáte ďalšej osobe, bezpodmienečne priložte aj tento návod na použitie alebo bezpečnostné pokyny. Za vznik úrazov alebo poškodenie vecí, ku ktorým došlo nedodržaním tohto návodu a bezpečnostných pokynov, nepreberáme žiadnu záruku.

Všeobecné bezpečnostné pokyny platné pre elektrické náradie

VAROVANIE! Prečítajte si všetky bezpečnostné pokyny, inštrukcie, ilustrácie a technické údaje, s ktorými je toto elektrické náradie dodávané. Nedodržanie nasledujúcich pokynov môže zapríčiniť zasiahnutie elektrickým prúdom, požiar a/alebo vážne zranenia.

Vsa varnostna navodila in napotke shranite za prihodnjo uporabo.

1. **Varnost na delovnem mestu**

a. **Vaše delovno mesto naj bo vedno čisto in dobro osvetljeno.** Nered in neosvetljeno delovno območje lahko povzroči nesreče.

b. **Z električnim orodjem ne delajte v eksplozijsko ogroženih območjih, v katerih so vnetljive tekočine, plini ali prah.** Električna orodja povzročajo iskre, ki lahko vžgejo prah ali hlape.

c. **Med uporabo električnega orodja se v bližini ne smejo zadrževati druge osebe ali otroci.** V primeru nepozornosti lahko izgubite nadzor nad napravo.

2. **Električna varnost**

a. **Priključni vtič električne naprave mora ustrezati vtičnici. Vtiča na noben način ni dovoljeno spreminjati. Ozemljenih električnih orodij ne uporabljajte skupaj z adapterskimi vtiči.** Nespremenjeni vtiči in ustrezne vtičnice zmanjšujejo tveganje električnega udara.

b. **Preprečite stik telesa z ozemljenimi površinami, kot so cevi, radiatorji, peči in hladilniki.** Če je vaše telo ozemljeno, obstaja povečano tveganje zaradi električnega udara.

c. **Orodje zavarujte pred dežjem ali vlago. V**dor vode v električno napravo poveča tveganje električnega udara.

d. **Priključnega kabla ne uporabljajte kot ročaj za nošenje električnega orodja, za obešanje naprave, oziroma z njim ne vlecite vtiča iz vtičnice. Kabel zaščitite pred vročino, oljem, ostrimi robovi ali gibljivimi deli.** Poškodovani ali zapleteni kabli povečujejo tveganje električnega udara.

e. **Če z električnim orodjem delate na prostem, uporabljajte le podaljške, ki so primerni tudi za delo na prostem.** Uporaba podaljška, primernega za delo na prostem, zmanjšuje tveganje električnega udara.

f. **Če se ne morete izogniti uporabi električnega orodja v vlažnem okolju, uporabljate zaščitno stikalo za preostali tok (FI-stikalo).** Uporaba zaščitnega stikala za preostali tok zmanjšuje tveganje električnega udara.

3. **Varnost ljudi**

a. **Vedno bodite pozorni na to, kaj delate, in pri delu z električnim orodjem ravnajte z razumom. Naprave ne uporabljajte, če ste utrujeni ali pod vplivom drog, alkohola ali zdravil.** Trenutek nepozornosti pri uporabi naprave lahko povzroči hude poškodbe.

b. **Nosite vašo osebno zaščitno opremo in vedno tudi zaščitna očala.** Nošnja zaščitne opreme, kot je proti-prašna maska, varnostni delovni čevlji, ki ne drsijo, zaščitna čelada ali zaščita sluha, glede od vrsto uporabe električnega orodja, zmanjšuje tveganje poškodb.

c. **Preprečite neželen zagon. Prepričajte se, da je električno orodje izključeno, preden ga priključite na napajanje in/ali na akumulator, ga prejmete ali nosite.** Če imate pri nošenju naprave prst na stikalu ali vklopljeno napravo priključujete na električno napajanje, lahko to povzroči nesrečo.
d. **Pred vklopom naprave odstranite nastavitveno orodje ali vijačni ključ.** Orodje ali ključ, ki se nahaja v vrtečem se delu naprave, lahko povzroči poškodbe.
e. **Izogibajte se nenormalnemu položaju telesa. Poskrbite za varno in stabilno držo ter imejte v vsakem trenutku ravnotežje.** Tako lahko električno orodje boljše nadzorujete v nepričakovanih situacijah.
f. **Nosite ustrezna oblačila. Ne nosite ohlapnih oblačil ali nakita. Las, oblačil in rokavic ne približujte gibljivim delom.** Ohlapna oblačila, nakit ali dolge lase lahko zajamejo gibljivi deli.
g. **Če lahko namestite napravo za prestrezanje ali sesanje prahu, se prepričajte, da bodo le-te priključene in pravilno uporabljene.** Uporaba teh naprav zmanjšuje ogrožanje zaradi prahu.
h. **Čeprav ste električno opremo že večkrat uporabljali in z njo znate rokovati, se ne zanašajte na lažni občutek varnosti in ne pozabite na varnostne predpise.** Zaradi neprevidnosti lahko v delčku sekunde pride do hudih poškodb.

4. Uporaba in rokovanje z električnim orodjem

a. **Električnega orodja ne smete preobremenjevati. Za delo uporabljajte le električno orodje, ki je za to namenjeno.** Z ustreznim električnim orodjem boste delali boljše in varneje v navedenem območju moči.
b. **Ne uporabljajte električnega orodja, pri katerem je pokvarjeno stikalo.** Električno orodje, ki ga ne morete vklopiti ali izklopiti, je nevarno in ga je treba popraviti.
c. **Izvlecite vtič iz vtičnice in/ali odstranite akumulator, preden boste nastavljali napravo, zamenjali pribor ali odložili napravo.** Ta previdnostni ukrep prepreči nehoten zagon stroja.
d. **Neuporabljeno električno orodje hranite izven dosega otrok. Orodja ne dovolite uporabljati ljudem, ki niso seznanjeni z njim ali niso prebrali teh navodil.** Električna orodja so nevarna, če jih uporabljajo neizkušeni ljudje.
e. **Orodje skrbno negujte. Kontrolirajte, ali gibljivi deli delujejo brezhibno in če se ne zatikajo, ali so deli zlomljeni oz. poškodovani tako, da to vpliva na delovanje naprave. Poškodovane dele popravite oz. zamenjajte pred uporabo naprave.** Številne nezgode povzroči slabo vzdrževano električno orodje.
f. **Orodja za rezanje naj bodo vedno ostra in čista.** Skrbno negovana orodja za rezanje z ostrimi rezili se manj zatikajo in jih je lažje voditi.
g. **Električno orodje, vpeta orodja, pribor itd. uporabljajte v skladu s temi navodili. Pri tem upoštevajte delovne pogoje in delo, ki ga želite opraviti.** Uporaba električnih orodij v namene, ki niso predvideni, lahko vodi do nevarnih situacij.
h. **Ročaji naj bodo suhi, čisti in brez olja ter masti.** Spolzki ročaji in prijemalne površine v nepredvidenih situacijah ne zagotavljajo varnega rokovanja in nadzora nad električnim orodjem.

5. **Servis**

a. **Napravo naj popravlja le kvalificirano strokovno osebje in le z originalnimi nadomestnimi deli.** S tem bo zagotovljeno, da je varnost naprave ohranjena.

b. Za električne naprave z oznako X, pri katerih je potreben posebej pripravljen priključni kabel za zamenjavo priključnega kabla: Če je priključni kabel električnega orodja poškodovan, ga je treba zamenjati s posebej izdelanim priključnim kablom, ki ga lahko dobite prek servisne organizacije.

Posebni varnostni napotki za obliče

- **Preden odložite električno orodje, počakajte, da se gred noža zaustavi.** Nezakrita gred noža se lahko zatakne ob površino, to pa lahko povzroči izgubo nadzora in hude poškodbe.
- **Z rokami ne segajte v odprtino za izmet oblancev.** Na vrtljivih delih se lahko poškodujete.
- **Električno orodje lahko obdelovancu približate le, ko je vklopljeno.** Sicer obstaja nevarnost povratnega udarca, če se orodje zatakne v obdelovanec.
- **Med delom oblič vedno držite tako, da dno obliča plosko leži na obdelovancu.** V nasprotnem primeru se lahko oblič zatakne in vas poškoduje.
- **Nikoli ne oblajte čez kovinske predmete, žeblje ali vijake.** Nož in gred noža se lahko poškodujeta in povzročita močnejše vibracije.
- **Pritrdite obdelovanec.** Obdelovanec, ki ga drži vpenjalna naprava ali primež, je nameščen varneje, kot pa če ga držite z roko.
- **Električnega orodja ne uporabljajte, če je kabel poškodovan. Poškodovanega kabla se ne dotikajte in v primeru, da se kabel poškoduje med delom, izvlecite električni vtič.** Poškodovani kabli povečujejo tveganje električnega udara.
- **Električno orodje držite le za izolirane ročaje, saj se lahko gred noža dotakne lastnega napajalnega kabla.** Stik z vodnikom, ki je pod napetostjo, prenese napetost tudi na kovinske dele električnega orodja in povzroči električni udar.
- **Obdelovanec pritrdite in zavarujte, tako da ga na stabilno podlago vpnete ali kako drugače pritrdite.** V primeru, da ga držite le z roko ali telesom, ostane nestabilen, kar lahko povzroči izgubo nadzora.

Emisije

Emisije hrupa in raven vibracij so bile izmerjene v skladu s standardom EN 60745.

- Podana emisijska vrednost nihanja je bila izmerjena po standardiziranem preskusnem postopku in jo je mogoče uporabiti za primerjavo z drugim električnim orodjem.
- Emisijsko vrednost nihanja je mogoče uporabiti tudi za predhodno oceno izpostavljenosti. Za zaščito upravljavca je treba določiti varnostne ukrepe, ki temeljijo na oceni izpostavljenosti pri dejanskih pogojih uporabe.
- Emisijska vrednost nihanja se lahko pri dejanski uporabi električnega orodja razlikuje od podane vrednosti glede na način uporabe električnega orodja.

Uporaba
Električni ročni oblič je namenjen za oblanju, rezanju utorov in poševnemu odrezu lesenih delov.

Napetost
Pred priključitvijo stroja preverite, ali je napetost, ki je podana na tipski tablici, enaka omrežni napetosti.

Stikalo
Električni ročni oblič ima varnostno stikalo. Za vklop najprej pritisnite na stranski zaporni gumb in nato na stikalo. Za izklop električnega obliča stikalo spustite. Stikalo skoči nazaj v začetni položaj.

Odsesavanje oblancev
Optimalno odsesavanje oblancev lahko dosežete tako, da na električni ročni oblič namestite vrečko za prah (9). To storite tako, da vrečko za prah (9) potisnete v stransko odprtino za izmet oblancev električnega ročnega obliča.

Nastavitev globine oblanja
Če gumb za nastavitev in vodenje vrtite v levo ali desno, lahko nastavljate globino oblanja od 0 do 2 mm. Gumb za nastavitev zavrtite toliko, da se zaskoči. Ko končate delo, nastavite globino oblanja tako, da so rezila ugreznjena in s tem zaščitena pred poškodbami. Globino oblanja nastavite na 0. Pomagate si lahko tako, da oblič položite na odlagalno površino.

Vzporedni naslon
Vzporedni naslon (10) uporabljajte pri vzporednem oblanju glede na rob obdelovanca.

Montaža vzporednega naslona
- Držalo (11) vzporednega naslona s pritrdilnim vijakom (12) privijte na levo stran naprave.
- Držalo (11) povežite z drsnikom vzporednega naslona (10).
- Vodilo mora biti vedno usmerjeno navzdol.
- Določite razmik med vzporednim naslonom (10) in robom obdelovanca.
- Dele pritrdite s priloženim zaklepnim vijakom in krilno matico.

Napotek za delo
Pozor: električni ročni oblič lahko približate obdelovancu le, če je oblič vklopljen.

Oblanje površin
Nastavite želeno globino oblanja. Električni ročni oblič postavite s sprednjo osnovno ploščo na les, ki ga želite oblati, in vklopite oblič. Po površini ga pomikajte z obema rokama, pri čemer morata sprednja in zadnja osnovna plošča popolnoma nalegati na površino. Za končno obdelavo površin nastavite majhno globino oblanja in površino večkrat obdelajte.

Rezanje utorov (oblanje stopničk)
- Z vzporednim naslonom (10) lahko oblate stopničke.
- Vzporedni naslon (10) namestite na levo stran obliča.
- Nastavek za določanje globine namestite tako, da merilno palico globine (13) namestite spredaj desno na oblič s pomočjo pritrdilnega vijaka (14).
- Pritrdilni vijak (14) odvijte in merilno palico globine (13) namestite tako, da prikaže želeno globino stopničke. Pritrdilni vijak (14) znova privijte.

Širina stopničke
Širino stopničke lahko nastavite z vzporednim naslonom (10).

Globina stopničke
Pozor! Priporočamo, da znaša nastavitev globine oblanja največ 2 mm. Prek obdelovanca oblajte tako dolgo, da dosežete globino stopničke.

Posnemanje robov (45°)

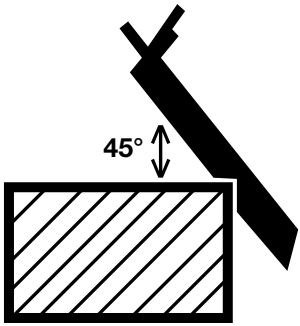

V-utor, ki je vgrajen v sprednjo osnovno ploščo, omogoča hitro in preprosto posnemanje robov pod kotom 45°. Oblič z V-utorom postavite na rob, ki ga želite obdelati, in ga vodite po njem, vendar pri tem pazite, da ga pomikate enakomerno in pod stalnim kotom.

Menjava rezila obliča
Pozor: pred vsemi deli na napravi iz vtičnice izvlecite električni vtič!
Električni ročni oblič ima dve rezili iz trde kovine. Rezili obliča imata dva rezalna roba in ju je mogoče v primeru poškodbe (če postaneta topa) obrniti. Vodilni utor rezila obliča zagotavlja, da je nastavitev višine v primeru menjave enaka. Obrabljene, tope ali

poškodovane nože je treba zamenjati.

Rezil obliča iz trde kovine ni mogoče nabrusiti.

S priloženim viličastim ključem odvijte tri šesterokotne vijake in rezilo obliča s pomočjo kosa lesa potisnite na stran iz gredi obliča.
Rezili namestite v obratnem vrstnem redu. Zagotovite, da bo rezilo obliča poravnano na obeh koncih gredi obliča. Vedno zamenjajte obe rezili, da zagotovite enakomerno oblanje.

Pozor: pred vklopom električnega ročnega obliča je treba preveriti, ali sta noža pravilno vstavljena in trdno nameščena!
Zamenjava pogonskega jermena
Pozor: pred vsemi deli na napravi iz vtičnice izvlecite električni vtič!
Odvijte vijake in snemite stranski pokrov jermena. Odstranite obrabljeni pogonski jermen in očistite obe jermenici. Novi pogonski jermen položite na malo jermenico in ga na veliko jermenico napnite tako, da zavrtite gred obliča. Pazite na to, da bodo vzdolžne zareze pogonskega jermena nameščene v vodilne utore pogonskih koles. Namestite pokrov jermena in ga pritrdite z vijaki.

Vzdrževanje in nega
Pazite, da bo naprava vedno čista, suha in brez olja. Za čiščenje uporabljajte le suho ali rahlo vlažno krpo, v nobenem primeru pa ne uporabljajte agresivnih čistil ali hitro vnetljivih snovi. Lahko uporabite tudi sesalnik, da iz ohišja posesate majhne delce.

Dotrajana orodja in varovanje okolja
Ko je vaše orodje že tako intenzivno izrabljeno, da ga je treba zamenjati, ali ga nimate več za kaj uporabljati, pomislite na varovanje okolja. Orodja ne sodijo med običajne gospodinjske odpadke. Lahko se namreč reciklirajo na okolju prijazen način.

<u>Pomembna opozorila</u>

Med posebne, ne pa dke gospodinjske odpa Hausmüll

Temperatura okolice največ 50 °C

Ničesar ne mečite v vodo - smrtno nevarno

Zelena pika

Ničesar ne mečite v ogenj

GARANCIJA

Odobritev jamstva se izvede po posamično veljavnih zakonskih garancijskih/jamstvenih določilih države, v kateri ste pridobili izdelek.
Odobritev jamstva za škodo ali pomanjkljivosti, ki so posledica neustrezne rabe prodanih izdelkov, ni mogoča.
V primeru težave ali ugotovljene pomanjkljivosti vas prosimo, da se najprej obrnite na vašega pooblaščenega trgovca. V večini primerov bo lahko vaš pooblaščeni trgovec težavo ali napako sam odpravil.

Iz garancije so izvzeti:

- Akumulatorji
- Vsa dodatna oprema (npr.: polnilne naprave ipd.)
- Potrošni deli (npr.: ogljikove krtače, stikala, kabli, tesnila ipd.)
- Neustrezna ali nestrokovna raba
- Pomanjkljiv zagon s strani lastnika ali tretjih oseb
- Popravilo ali zamenjava komponent
- Pomanjkljivosti zaradi neustrezne uporabe, običajne obrabe ali pomanjkljivega
- vzdrževanja in nege.
- Izdelki, ki so uporabljajo za komercialne, poklicne namene ali so za izposojo.
- Škoda, ki nastane zaradi neupoštevanja navodil za uporabo.

Možnost uveljavljanja garancije obstaja zgolj v primeru, ko:

- lahko predložite dokazilo o nakupu (datum nakupa) v obliki računa
- je garancijski list v celoti izpolnjen
- na napravi vzdrževalnih del in/ali menjave sestavnih delov niso izvajale tretje osebe
- je bilo obratovanje naprave ustrezno
- ne obstaja višja sila
- je bil predložen opis napak

Garancijska določila se uporabljajo v povezavi z našimi dobavnimi in prodajnimi pogoji.

Izjava EU o skladnosti

Proizvajalec / pooblaščeni zastopnik:

AHS GmbH
Uhlandstraße 50
A-4600 Wels
Austria

Izdelek:

W 710 HM N
Workers Best Hobelmaschine

Na lastno odgovornost izjavljamo, da zgoraj opisani stroj na podlagi svoje zasnove in konstrukcije, kot tudi izvedb, ki smo jih dali na trg, ter z upoštevanjem v nadaljevanju navedenih standardov izpolnjuje vse zahteve spodaj navedenih direktiv.
V primeru spremembe na napravi, ki ni usklajena z nami, ta izjava izgubi veljavnost.
Tehnični dokumenti so na voljo pri podpisniku

Directive:

- 2006/95/EC
- 2006/42/EC
- 2014/30/EU

Standardi:

- EN 55014-1:2006+A1:2009+A2:2011
- EN 55014-2:1997+A1:2001+A2:2008
- EN 61000-3-2:2014
- EN 61000-3-3:2013
- EN 60745-1:2009+A11:2010
- EN 60745-2-14:2009+A2:2010

Wels, 15. 04. 2019

Klaus Estfeller, CEO
AHS GmbH, Uhlandstraße 50, A-4600 Wels, Austria

SK

SRDEČNE BLAHOPRAJEME KU KÚPE HOBĽOVACIEHO STROJA OD FIRMY WORKERS BEST

Pred uvedením do prevádzky si prosím prečítajte nasledujúce pokyny pre obsluhu. Dodržiavajte prosím bezpečnostné pokyny uvedené v návode na obsluhu.

OPIS VÝROBKU

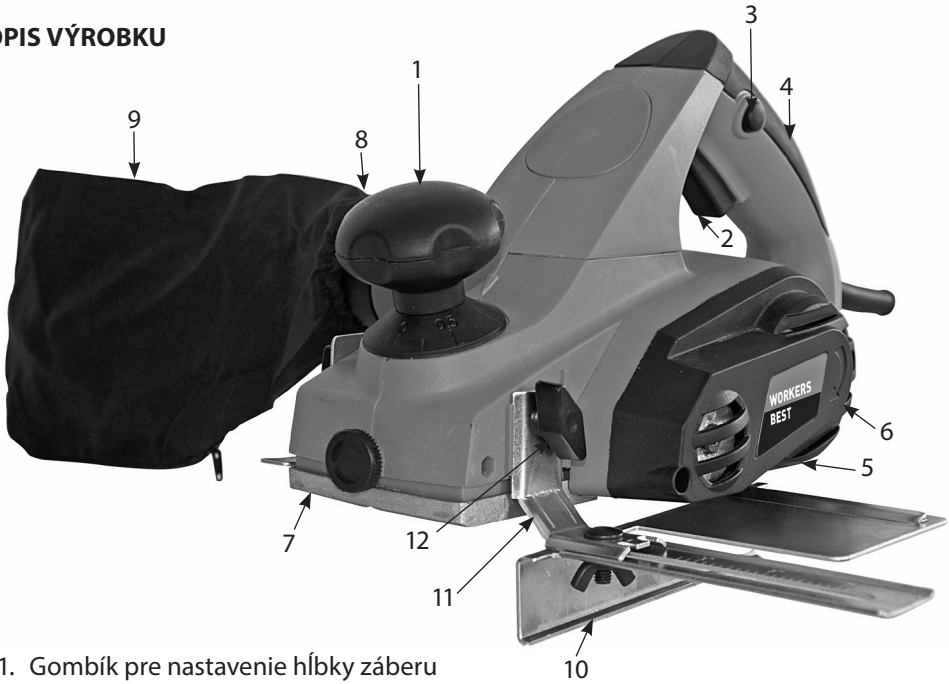

01. Gombík pre nastavenie hĺbky záberu
02. Vypínač
03. Zapínacia poistka
04. Rukoväť
05. Zadná základová doska
06. Kryt remeňa
07. Predná základová doska
08. Vyhadzovač pilín
09. Prachové vrecko
10. Paralelný doraz
11. Držiak
12. Zaisťovacia skrutka pre paralelný doraz
13. Mierka hĺbky stupňa
14. Krídlová skrutka mierky hĺbky stupňa

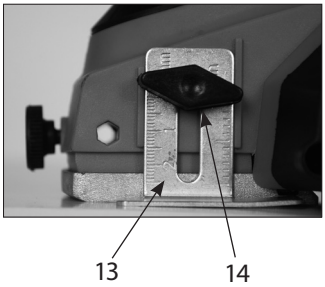

Technické parametre:

Príkon	710 W
Otáčky naprázdno	17000 min.$^{-1}$
Hĺbka záberu	0 – 2 mm
Šírka hobľovania	82 mm
Hladina akustického tlaku	L_{PA} 87,0 dB(A)
Neistota	K = 3 dB(A)
Hladina akustického výkonu	L_{WA} 98,0 dB(A)
Neistota	K = 3 dB(A)
Emisná hodnota vibrácií	a_h 7,68 m/s^2
Neistota	K = 1,5 m/s^2
Menovité napätie	230 V ~ 50 Hz
Trieda ochrany	II ⧈
Je potrebné používať ochranu sluchu, ochranné okuliare a ochranu proti prachu	
Nu utilizaţi aparatul în condiţii de ploaie şi protejaţi-l de umiditate	
Ţineţi alte persoane la distanţă	
Prečítajte si návod na použitie	
AHS GmbH, Uhlandstraße 50, A-4600 Wels	

Použitie v súlade s určením

Elektrický prístroj je určený na hobľovanie, drážkovanie a zošikmovanie drevených dielcov. Prístroj používajte iba v súlade s jeho určením! Každé použitie presahujúce tento rámec je v rozpore s jeho určením. Za akékoľvek poranenia alebo škody, ktoré následkom takéhoto použitia vznikli, nesie zodpovednosť používateľ, nie výrobca.
Na základe ich určenia nie sú naše prístroje koncipované pre použitie remeselníkmi, v komerčnej prevádzke alebo v priemysle. V prípade, že by sa tento prístroj používal v rámci remeselnej, komerčnej alebo priemyselnej prevádzky, záruka je vylúčená.

Pri používaní prístrojov je nutné dodržiavať niektoré bezpečnostné opatrenia, aby nedošlo k zraneniu osôb alebo poškodeniu vecí. Pozorne si prečítajte tento návod na obsluhu alebo bezpečnostné pokyny. Tieto dobre uschovajte, aby boli stále k dispozícii. Ak prístroj predáte alebo odovzdáte ďalšej osobe, bezpodmienečne priložte aj tento návod na použitie alebo bezpečnostné pokyny. Za vznik úrazov alebo poškodenie vecí, ku ktorým došlo nedodržaním tohto návodu a bezpečnostných pokynov, nepreberáme žiadnu záruku.

Všeobecné bezpečnostné pokyny

Pozor! Prečítajte všetky pokyny. Chyby pri dodržiavaní ďalej uvedených pokynov môžu spôsobiť úraz elektrickým prúdom, požiar a/alebo ťažké zranenia.
Použitý termín „elektrické náradie“ sa vzťahuje na sieťovo napájané elektrické náradie (so sieťovým káblom) a na batériovo napájané elektrické náradie (bez sieťového kábla).

Všetky bezpečnostné pokyny a upozornenia uchovajte pre budúce použitie!

1. Bezpečnosť práce

a. **Udržujte svoj pracovný priestor čistý a dobre osvetlený.** Neporiadok a neosvetlené časti pracoviska môžu byť príčinou úrazov.

b. **Zariadenie nepoužívajte v prostredí, kde hrozí výbuch a nachádzajú sa tam horľavé látky, plyny alebo prach.** Elektrické náradie vytvára iskry, ktoré môžu zapáliť prach alebo výpary.

c. **Počas používania elektrického náradia dbajte o to, aby sa k nemu nepribližovali deti ani iné osoby.** Mohli by vás rozptýliť a stratili by ste kontrolu nad zariadením.

2. Elektrická bezpečnosť

a. **Prípojná vidlica prístroja musí byť vhodná pre zásuvku. Táto zástrčka nesmie byť žiadnym spôsobom menená. Nepoužívajte žiadnu redukčnú zástrčku spolu s uzemnenými prístrojmi.** Nezmenená zástrčka a vhodné zásuvky znižujú riziko úrazu elektrickým prúdom.

b. **Vyhnite sa priamemu kontaktu s uzemnenými plochami, ako sú rúry, vyhrievacie telesá, pece a chladničky.** V prípade uzemnenia vášho tela vzniká zvýšené riziko úrazu elektrickým prúdom.

c. **Zariadenie udržiavajte mimo dažďa a vlhkosti.** V prípade vniknutia vody do elektrického náradia sa zvyšuje riziko úrazu elektrickým prúdom.

d. **Kábel prístroja nepoužívajte na prenášanie ani zavesenie a neťahajte ho, ak chcete vytiahnuť zástrčku zo zásuvky. Kábel udržujte z dosahu tepla, oleja, ostrých hrán alebo pohybujúcich sa častí prístroja.** Poškodený alebo zamotaný kábel zvyšuje riziko úrazu elektrickým prúdom.

e. **Ak zariadenie používate na otvorenom priestranstve, používajte len predlžovacie káble, ktoré sú schválené pre používanie vonku.** Použitím predlžovacieho kábla vhodného pre vonkajšie použitie znížite riziko úrazu elektrickým prúdom.

f. **Ak už s elektrickým náradím musíte bezpodmienečne pracovať vo vlhkom prostredí, použite vhodný ochranný vypínač proti chybnému prúdu.** Použitie takého ochranného vypínača proti chybnému prúdu znižuje riziko zasiahnutia elektrickým prúdom.

3. Bezpečnosť osôb

a. **Buďte pozorní, dávajte pozor na to, čo robíte, a pri práci s elektrickým prístrojom si počínajte rozumne. Prístroj nepoužívajte, ak ste unavení alebo pod vplyvom drog, alkoholu alebo liekov.** Jediný okamih nepozornosti pri používaní prístroja môže spôsobiť vážne zranenia.

b. **Vždy používajte osobné ochranné prostriedky a ochranné okuliare.** Používaním osobných ochranných prostriedkov, ako napríklad ochranná maska, protišmyková bezpečnostná obuv, ochranná prilba alebo ochrana sluchu, podľa druhu a použitia elektrického náradia, znížite riziko poranenia.

c. **Zabezpečte, aby sa prístroj nespustil náhodne. Uistite sa, že je elektrické náradie vypnuté, než ho pripojíte k zdroju elektrického prúdu / k batérii, než ho nadvihnete alebo ho budete prenášať.** Ak pri prenášaní prístroja máte prst na spínači, alebo ak je prístroj zapojený k napájaniu, môže to viesť k úrazom.
d. **Pred zapnutím prístroja odstráňte nastavovacie nástroje alebo skrutkový kľúč.** Náradie alebo kľúč v otáčajúcej sa časti môže spôsobiť poranenia.
e. **Vyvarujte sa abnormálneho držania tela. Zaistite si bezpečné stanovište a vždy udržujte rovnováhu.** Tým môžete lepšie kontrolovať elektrické náradie v neočakávaných situáciách.
f. **Používajte vhodný pracovný odev. Nenoste voľné oblečenie a šperky. Dbajte, aby sa vlasy, odev a rukavice nedostali do blízkosti pohybujúcich sa častí.** Pohybujúce sa časti môžu zachytiť voľný odev, šperky alebo dlhé vlasy.
g. **Ak môžu byť namontované zariadenia na odsávanie a zachytávanie prachu, ubezpečte sa, či sú pripojené a správne používané.** Použitie týchto zariadení znižuje riziko ohrozenia prachom.
h. **Nemyslite si, že ste v bezpečí a nepovznášajte sa nad bezpečnostné pravidlá týkajúce sa elektrického náradia, aj keď ste po mnohonásobnom používaní s elektrickým náradím oboznámení.** Nedbanlivé konanie môže v zlomku sekundy spôsobiť ťažké zranenia.

4. Používanie a ošetrovanie elektrického náradia

a. **Prístroj nepreťažujte. Pri práci používajte pre tento účel určené elektrické náradie.** S vhodným elektrickým náradím pracujete lepšie a bezpečnejšie v uvedenej oblasti výkonu.
b. **Nepoužívajte žiadne elektrické náradie, ktorého spínač je chybný.** Elektrické náradie, ktoré už nie je možné zapnúť alebo vypnúť, je nebezpečné a musí byť opravené.
c. **Pred nastavením prístroja, výmenou náhradných dielcov či odložením prístroja vytiahnite zástrčku zo zásuvky a/alebo vyberte akumulátor.** Toto bezpečnostné opatrenie zabráni náhodnému spusteniu prístroja.
d. **Elektrické náradie uchovávajte mimo dosahu detí. Zabezpečte, aby prístroj neobsluhovali osoby, ktoré s ním nie sú oboznámené alebo nečítali tieto pokyny.** Elektrické prístroje sú nebezpečné, ak ich používajú nepovolané osoby.

e. **S prístrojom zaobchádzajte opatrne. Skontrolujte, či pohyblivé časti prístroja pracujú bezporuchovo a nezadierajú sa, či nie sú časti zlomené alebo poškodené, pretože by mohli ovplyvniť činnosť prístroja. Pred použitím prístroja je nechajte opraviť poškodené diely.** Mnoho úrazov má za príčinu zle udržiavané elektrické náradie.
f. **Rezný nástroj udržiavajte ostrý a čistý.** Dôkladne udržiavané rezné nástroje s ostrými reznými hranami sa zadierajú menej a ľahšie sa s nimi pracuje.
g. **Elektrické náradie, príslušenstvo, vložené nástroje atď. používajte podľa týchto pokynov a tak, ako je predpísané pre tento špeciálny typ prístroja. Berte ohľad na pracovné podmienky a vykonávanú činnosť.** Použitie elektrického náradia inak ako je predpísané, môže viesť k nebezpečným situáciám.
h. **Pri vykonávaní prác, počas ktorých by nasadený nástroj mohol zasiahnuť skryté elektrické vodiče alebo vlastný napájací kábel, držte prístroj iba za rukoväte s izoláciou.** Kontakt s vedením pod napätím môže priviesť elektrické napätie aj na kovové časti prístroja a spôsobiť tak zasiahnutie elektrickým prúdom.

5. Servis

a. Nechajte si váš prístroj opravovať len kvalifikovaným odborným personálom a iba s použitím originálnych náhradných dielcov. Tým sa zabezpečí, že sa zachová bezpečnosť prístroja.
b. Pre elektrické prístroje s inštaláciou X, pri ktorých je nutné špeciálne upravené prívodné vedenie na výmenu prívodného kábla: Pokiaľ je napájací kábel elektrického nástroja poškodený, musí byť nahradený špeciálne upraveným napájacím káblom, ktorý sa dá dostať prostredníctvom zákazníckeho servisu.

Špeciálne bezpečnostné upozornenia pre hoblíky

- **Predtým, než elektrický prístroj odložíte, počkajte, kým sa nožový hriadeľ nezastaví.** Voľne uložený nožový hriadeľ sa môže zachytiť o povrch a spôsobiť tak stratu kontroly a ťažké zranenia.
- **Do vyhadzovača pilín nesiahajte rukami.** Môžete sa poraniť o rotujúce časti.
- **Elektrický prístroj prikladajte k obrobku iba zapnutý.** V opačnom prípade hrozí nebezpečenstvo spätného rázu, keď sa používaný prístroj zasekne do obrobku.
- **Pri práci držte hoblík vždy tak, aby jeho spodná časť naplocho priliehala k obrobku.** Hoblík by sa inak mohol zaseknúť a spôsobiť poranenia.
- **Nikdy nehobľujte cez kovové predmety, klince alebo skrutky.** Nôž a hriadeľ noža sa pritom môžu poškodiť, čo môže spôsobiť nárast vibrácií.
- **Upevnite obrobok.** S obrobkom upnutým v upínacom zariadení alebo zveráku sa pracuje bezpečnejšie ako s predmetom držaným v ruke.
- **Elektrický prístroj nepoužívajte, ak má poškodený kábel. Ak sa kábel počas prác poškodil, nedotýkajte sa poškodeného kábla a vytiahnite sieťovú zástrčku z elektrickej zásuvky.** Poškodené káble zvyšujú riziko úrazu elektrickým prúdom.

- **Elektrické náradie držte len za izolované rukoväti, pretože hriadeľ noža sa môže dostať do kontaktu s vlastným sieťovým káblom.** Kontakt s vedením pod napätím môže priviesť elektrické napätie aj na kovové časti prístroja a spôsobiť tak zásah elektrickým prúdom.
- **Obrobok upevnite a zaistite na stabilnom podklade pomocou zvierok alebo iným spôsobom.** Keď obrobok držíte iba jednou rukou alebo proti telu, zostane labilný, čo môže viesť k strate kontroly.

Emisie
Emisie hluku a hladina vibrácií boli stanovené podľa normy EN 60745.

- Uvedená emisná hodnota vibrácií bola nameraná pomocou normovanej skúšobnej metódy a je možné ju použiť na porovnanie elektrického prístroja s iným prístrojom.
- Emisnú hodnotu vibrácií je možné použiť aj na úvodný odhad expozície. Je potrebné určiť bezpečnostné opatrenia na ochranu obsluhujúcej osoby, ktoré spočívajú v odhade expozície počas skutočných podmienok pri používaní.
- Emisná hodnota vibrácií sa pri skutočnom používaní elektrického prístroja môže v závislosti od spôsobu použitia elektrického prístroja od uvedenej hodnoty odlišovať.

Použitie
Elektrický ručný hoblík je určený na hobľovanie, drážkovanie a zošikmovanie drevených dielcov.

Napätie
Pred použitím skontrolujte, či sa napätie uvedené na štítku zhoduje so sieťovým napätím.

Spínač
Elektrický ručný hoblík má bezpečnostný spínač. Hoblík zapnete tak, že najprv stlačíte bočný blokovací gombík a potom spínacie tlačidlo. Elektrický hoblík sa vypne ak uvoľníte spínacie tlačidlo. Spínacie tlačidlo sa vráti do východiskovej polohy.

Odsávanie pilín
Pre optimálne odsávanie pilín môžete k elektrickému ručnému hoblíku pripojiť prachové vrecko (9). Prachové vrecko (9) za týmto účelom zasuňte do bočného vyhadzovača pilín elektrického ručného hoblíka. Voliteľne môžete prachové vrecko (9) pripojiť buď k ľavému, alebo k pravému vyhadzovaču pilín. Používaný vyhadzovač pilín (8) zvolíte pomocou prepínača (13).

Nastavenie hĺbky záberu
Hĺbku záberu v rozsahu 0 – 2 mm nastavíte otáčaním nastavovacieho a vodiaceho gombíka doľava alebo doprava. Nastavovacím gombíkom otáčajte dovtedy, kým nezapadne. Po ukončení práce nastavte hĺbku záberu tak, aby boli nože zapustené, a tým predídete ich poškodeniu. Nastavte hĺbku záberu na 0. Na odloženie hoblíka môžete použiť odkladací stolík.

Paralelný doraz
Paralelný doraz použite, ak potrebujete hobľovať súbežne s okrajom obrobku.

Montáž paralelného dorazu
- Pomocou zaisťovacej skrutky (12) upevnite držiak (11) paralelného dorazu k ľavej strane prístroja.
- Spojte držiak (11) so sánkami paralelného dorazu (10).
- Vodiaca lišta musí vždy smerovať nadol.
- Nastavte potrebnú vzdialenosť medzi paralelným dorazom (10) a okrajom obrobku.
- Pripevnite diely pomocou dodanej vratovej skrutky a krídlovej matice.

Pracovný pokyn
Upozornenie: Dielec sa smie opracovať len zapnutým elektrickým hoblíkom.

Hobľovanie plôch
Nastavte požadovanú hĺbku záberu. Elektrický hoblík priložte prednou základnou doskou na obrábaný drevený dielec a hoblík zapnite. Oboma rukami posúvajte hoblík po povrchu, predná a zadná základná doska pritom musí úplne priliehať. Pre koncové opracovanie povrchov nastavte len menšiu hĺbku záberu a plochu opracujte viackrát.

Drážkovanie (hobľovanie stupňov)
- Pomocou paralelného dorazu (10) môžete hobľovať stupne.
- Pripevnite paralelný doraz (10) k ľavej strane hoblíka.
- Namontujte hĺbkový doraz tak, že na pravú prednú časť hoblíka pripevníte pomocou upevňovacej skrutky (15) mierku hĺbky stupňa (14).
- Uvoľnite upevňovaciu skrutku (15) a nastavte mierku hĺbky stupňa (14) tak, aby sa zobrazila požadovaná hĺbka stupňa. Opäť zatiahnite upevňovaciu skrutku (15).

Šírka stupňa
Šírku stupňa môžete nastaviť paralelným dorazom (10).

Hĺbka stupňa
Pozor! Odporúčame, aby ste hĺbku záberu nastavovali maximálne na 2 mm. Obrobok prehobľujte toľkokrát, kým nedosiahnete požadovanú hĺbku záberu.

Zošikmenie hrán (45°)

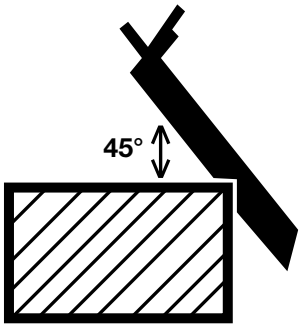

Rýchle a jednoduché zabratie hrán v 45° uhle umožňuje drážka v tvare V v prednej základnej doske. Hoblík s drážkou v tvare V priložte na opracovávanú hranu a veďte ho pozdĺž nej, dbajte pritom na rovnomerný posuv a konštantný uhol.

Výmena hobľovacích nožov

Pozor: Pred každou činnosťou vykonávanou na stroji vytiahnite zástrčku zo zásuvky!

Elektrický ručný hoblík má dva vratné nože z tvrdého kovu. Vratné nože majú dve čepele a môžu sa použiť pri poškodení (otupenie). Vodiaca drážka vratných nožov zabezpečí rovnaké nastavenie výšky pri výmene. Opotrebované, tupé alebo poškodené nože sa musia vymeniť.

Vratné nože z tvrdého kovu nemožno opätovne nabrúsiť.

Otvoreným kľúčom povoľte tri šesťhranné skrutky a vratné nože vysuňte bokom z hobľového hriadeľa pomocou kusa dreva.
Nože vsadíte opačným postupom. Skontrolujte, či sa hobľovací nôž zhoduje s obidvomi koncami hobľového hriadeľa. Vždy vymeňte obidva nože, aby bol zaručený rovnomerný záber.

Pozor: Skôr, ako elektrický hoblík uvediete do činnosti, skontrolujte správnu polohu vsadenia a pevnosť nožov!

Výmena hnacieho remeňa

Upozornenie: Pred každou činnosťou vykonávanou na stroji vytiahnite zástrčku zo zásuvky!

Uvoľnite skrutky a odstráňte bočný kryt remeňa. Vyberte opotrebovaný remeň a vyčistite obidve remenice. Založte nový remeň na malú remenicu a otáčaním hriadeľa potiahnite remeň na veľkú remenicu. Pozdĺžna drážka hnacieho remeňa musí ležať vo vodiacich drážkach hnacích kolies. Nasaďte kryt remeňa a upevnite ho skrutkou.

Údržba a ošetrovanie

Zariadenie musí byť vždy čisté, suché a bez oleja. Na čistenie používajte suchú alebo len vlhkú handru, ale v žiadnom prípade nie agresívne čistiace prostriedky ani ľahko horľavé látky. Na odstránenie menších čiastočiek z krytu dodatočne použite vysávač.

Elektrické prístroje a nástroje, ktoré doslúžili a ochrana životného prostredia

V prípade, že by došlo jedného dňa k tak intenzívnemu opotrebeniu elektrických prístrojov a nástrojov, že by museli byť tieto nahradené, alebo by ste už pre nich nemali upotrebenie, myslite prosím na ochranu životného prostredia. Elektrické prístroje a nástroje nepatria do bežného odpadu z domácností, ale mali by byť zužitkované ekologickým spôsobom.

Dôležité pokyny

Špeciálny odpad nevhodný do odpadu z domácností

Nehádžte do vody - ohrozenie života

Nevhadzujte do ohňa

Teplota okolia maximálne 50 °C

Zelený bod

ZÁRUKA

Záručné plnenie sa realizuje podľa príslušných zákonných záručných podmienok platných v krajine, v ktorej bol produkt zakúpený.
Nie je možné uplatniť si nárok na záruku na škody alebo nedostatky, ktoré vyplývajú z neodborného používania predaného produktu.
Ak sa vyskytne problém alebo nedostatok, skontaktujte sa najskôr so svojím zmluvným predajcom. Váš zmluvný predajca dokáže zvyčajne priamo odstrániť problém alebo nedostatok.

Zo záruky sú vylúčené:

- akumulátory
- všetky diely príslušenstva (napr.: nabíjačky atď.)
- opotrebovateľné diely (napr.: uhlíkové kefy, spínače, káble, tesnenia atď.)
- nevhodné alebo neodborné používanie
- nesprávne uvedenie do prevádzky zo strany majiteľa alebo tretej osoby
- oprava alebo výmena komponentov
- nedostatky, ktoré vyplývajú z neodborného používania, bežného opotrebovania alebo nedostatočnej
- údržby a starostlivosti.
- produkty používané na komerčné alebo profesionálne účely alebo zapožičané na používanie.
- škody spôsobené nedodržiavaním návodu na obsluhu.

Podmienky uznania nároku na záruku:

- predloženie dokladu o kúpe (dátum kúpy) vo forme pokladničného bloku
- kompletne vyplnený záručný list
- na prístroji neboli vykonané opravy a/ani výmena komponentov zo strany tretích osôb
- prístroj nebol používaný neodborne
- nevyskytla sa vyššia moc
- predloženie popisu chyby

Záručné podmienky platia spolu s našimi dodacími a predajnými podmienkami.

EÚ vyhlásenie o zhode

Výrobca/splnomocnený zástupca:

AHS GmbH
Uhlandstraße 50
A-4600 Wels
Austria

Produkt:

W 710 HM N
Workers Best Hobľovaci Stroj

Týmto prehlasujeme na našu vlastnú zodpovednosť, že vyššie popísané strojové zariadenie, vzhľadom na jeho koncepciu a konštrukciu, ako aj vo verziách, ktoré sme uviedli na trh, spĺňa všetky požiadavky nasledujúcich smerníc, berúc do úvahy nižšie uvedené normy.
Pri nami neschválených zmenách zariadenia stráca toto vyhlásenie svoju platnosť. Technická dokumnetácia je k dispozícii u signatára.

Smernice:

- 2006/95/EC
- 2006/42/EC
- 2014/30/EU

Normy:

- EN 55014-1:2006+A1:2009+A2:2011
- EN 55014-2:1997+A1:2001+A2:2008
- EN 61000-3-2:2014
- EN 61000-3-3:2013
- EN 60745-1:2009+A11:2010
- EN 60745-2-14:2009+A2:2010

Wels, 15. 04. 2019

Klaus Estfeller, CEO
AHS GmbH, Uhlandstraße 50, A-4600 Wels, Austria

SRB MNE

ČESTITAMO NA KUPOVINI WORKERS BEST RENDISALJKE

Molimo pre upotrebe pročitajte sledeća uputstva za upotrebu. Molimo obratite pažnju na sigurnosna uputstva u ovim uputstvima za upotrebu.

OPIS PROIZVODA

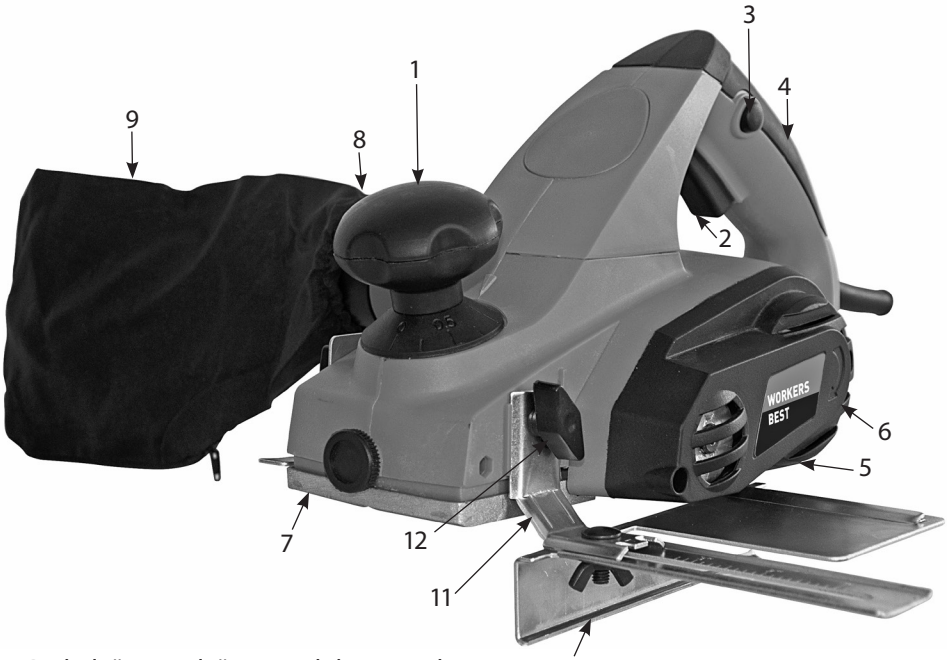

01. Prekidač za podešavanje dubine rendisanja
02. Prekidač za uključivanje/isključivanje
03. Dugme za blokadu uključivanja
04. Ručka
05. Zadnja osnovna ploča
06. Poklopac remena
07. Prednja osnovna ploča
08. Otvor za izbacivanje ivera
09. Vrećica za prašinu
10. Paralelni graničnik
11. Držač
12. Zavrtanj za pričvršćivanje paralelnog graničnika
13. Dubina rendisanja-šipka za merenje
14. Leptirasti zavrtanj šipke za merenje

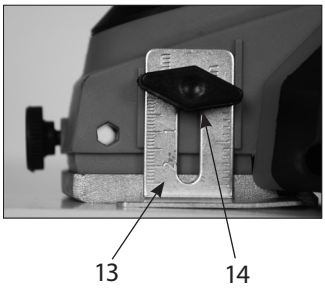

Tehnički podaci:

Snaga preuzimanja	710 WATT
Broj okretaja u praznom hodu	17000 min^{-1}
Dubina rendisanja	0-2 mm
Širina rendisanja	82 mm
Nivo zvučnog pritiska	L_{PA} 87,0 dB(A)
Nesigurnost	K = 3 dB(A)
Nivo buke	L_{WA} 98,0 dB(A)
Nesigurnost	K = 3 dB(A)
Vrednost emisija vibracije	a_h 7,68 m/s^2
Nesigurnost	K = 1,5 m/s^2
Mreûni napon	230 V ~ 50 Hz
Zaštitni razred	II ⧈
Nositi zaštitu za uši, zaštitne naočale i zaštitu od prašine	
Ne upotrebljavati na kiši, štititi od vlažnosti	
Udaljite druge osobe	
Uputstvo za upotrebu pročitati	
AHS GmbH, Uhlandstraße 50, A-4600 Wels	

Propisna upotreba

Električna rendisaljka namenjena je struganju, užljebljavanju te izradi kosina na drvenim materijalima.

Koristite ovu mašinu samo u skladu sa propisima! Svaka upotreba van toga se smatra nepropisnim. Za povrede bilo koje vrste ili bilo kakve štete nastale iz toga, odgovara korisnik a ne proizvođač.

Po propisu naši uređaji nisu konstruisani za upotrebu u zanatstvu, komercijalnu upotrebu ili u industriji. Ako bi ovaj uređaj trebao biti korišćen u okviru zanatstva, komercijalne upotrebe ili industrije, isključen je iz garancije.

Kod upotrebe uređaja moraju se pridržavati sigurnosne mere kako bi se sprečile povrede i štete. Zbog toga pažljivo pročitajte uputstvo za upotrebu/ sigurnosne napomene. Sačuvajte ih dobro kako bi vam informacije stajale na raspolaganju u svako vreme. Ako trebate uređaj predati drugim licima, isporučite im i ovo uputstvo za upotrebu/sigurnosna uputstva. Ne preuzimamo odgovornost za nezgode ili štete koje nastaju zbog nepridržavnja ovog uputstva i sigurnosnih uputstava.

Opšte sigurnosne napomene

Pažnja! Sva uputstva treba da se pročitaju. Greške u pridržavanju dole navedenih uputstava mogu prouzrokovati strujni udar, požar i/ili teške povrede.

Dole upotrebljeni pojam „električni alat“ odnosi se na električne alate na mrežni napon (sa mrežnim kablom) kao i na aku električne alate (bez mrežnog kabla).

Sačuvajte sva bezbednosna uputstva i instrukcije za kasniju upotrebu!

1. Bezbednost na radnom mestu

a. **Svoje radno mesto održavajte čistim i dobro osvetljenim.** Nered i neosvetljeno radno mesto mogu dovesti do nezgoda.

b. **Ne radite sa uređajem u okolini u kojoj se nalaze zapaljive tečnosti, gasovi ili prašine te u kojoj se lako može dogoditi eksplozija.** Električni alati stvaraju varnice koje mogu zapaliti prašinu ili paru.

c. **Udaljite decu i druga lica za vreme upotrebe električnog alata.** U slučaju odvlačenja pažnje možete izgubiti kontrolu nad uređajem.

2. Električna sigurnost

a. **Utikač uređaja mora odgovarati utičnici. Utikač se ni u kojem slučaju ne sme menjati. Ne upotrebljavajte adapterske utikače zajedno sa uzemljenim uređajima.** Nepromenjeni utikači i odgovarajuće utičnice smanjuju rizik od strujnog udara.

b. **Izbegavajte telesni kontakt sa uzemljenim površinama, kao cevi, grejanja, šporeta i frižidera.** Postoji povećani rizik od strujnog udara kada je Vaše telo uzemljeno.

c. **Udaljite uređaj od kiše i vlage.** Prodiranje vode u električni uređaj povećava rizik od strujnog udara.

d. **Ne menjajte svrhu kabla kako bi uređaj nosili, vešali ili vukli utikač iz utičnice. Udaljite kabl od toplote, ulja, oštrih ivica ili pokretnih delova uređaja.** Oštećeni ili zapetljani kabl povećava rizik od strujnog udara.

e. **Ukoliko vani radite sa električnim uređajem, upotrebite samo produžni kabl za vanjsku upotrebu.** Upotreba produžnog kabla namenjenog samo za vanjsku upotrebu smanjuje rizik od strujnog udara.

f. **Kada se rad električnog alata u vlažnom području ne može izbeći, upotrebite FI-prekidač.** Oštećeni ili zapetljani kabl povećava rizik od strujnog udara.

3. Sigurnost lica

a. **Budite pažljivi, pazite na ono što radite, i razumni pristupite radu sa električnim alatom. Ne upotrebljavajte uređaj kada ste umorni ili kada ste pod uticajem droga, alkohola ili lekova.** Jedan trenutak nepažnje kod upotrebe uređaja može dovesti do ozbiljnih povreda.

b. **Nosite ličnu zaštitnu opremu i uvek zaštitne naočare.** Nošenje lične zaštitne opreme, kao maske za zaštitu od prašine, neklizajuće sigurnosne obuće, zaštitnih šlemova ili zaštite za uši, zavisno od načina i upotrebe električnog alata, smanjuje rizik od povreda.

c. **Izbegavajte slučajno uključivanje. Uverite se da je električni alat isključen, pre nego što ga priključite na struju i/ili aku-bateriju, pre nego što ga uzmete ili nosite.** Ukoliko prilikom nošenja uređaja stavljate prst na prekidač ili uključeni uređaj priključite na napajanje strujom, to može dovesti do nezgoda.
d. **Uklonite alat za postavljanje ili odvijač pre nego što uključite uređaj.** Alat ili ključ koji se nalazi u pokretnom delu uređaja može izazvati povrede.
e. **Izbegavajte neuobičajeno držanje tela. Pazite na siguran položaj tela i u svakom času održavajte ravnotežu.** Tako ćete i u neočekivanim situacijama bolje nadzirati uređaj.
f. **Nosite primerenu odeću. Ne nosite široku odeću ili nakit. Kosu, odeću i rukavice držite podalje od pokretnih delova.** Pokretni delovi, naime, mogu zahvatiti opuštenu odeću, nakit ili dugu kosu.
g. **Kada se montiraju usisni ili prihvatni uređaji, pazite da su priključeni i ispravno upotrebljeni.** Primena takvih uređaja smanjuje opasnosti od prašine.
h. **Nemojte se uljuljkivati u lažnu sigurnost i nemojte preskakati bezbednosna pravila, čak i ako ste nakon česte upotrebe upoznati sa električnim uređajem.** Nepažljivo postupanje može u deliću sekunde da dovede do teških povreda.

4. Upotreba i rukovanje električnim alatima

a. **Ne opterećujte uređaj. Za Vaš rad upotrebite odgovarajući električni alat.** Sa odgovarajućim električnim alatom radite bolje i sigurnije u navedenom radnom području.
b. **Ne upotrebljavajte električni uređaj, čija je sklopka pokvarena.** Električni alat koji se više ne može uključiti ili isključiti je opasan i mora se popraviti.
c. **Pre nameštanja uređaja, zamene delova pribora ili odlaganja uređaja, izvucite utikač iz utičnice i/ili uklonite aku-bateriju.** Ova mera opreza sprečava iznenadno pokretanje uređaja.
d. **Električne alate koji nisu u upotrebi, spremite van dohvata dece. Ne dopuštajte upotrebu uređaja licima koja nisu upoznata s uređajem, ili nisu pročitala uputstva.** Električni alati su opasni, ako ih upotrebljavaju neiskusna lica.
e. **Pažljivo održavajte uređaj. Proveravajte da li pokretni delovi uređaja besprekorno funkcioniraju i da nisu zaglavljeni ili da li su delovi slomljeni ili tako oštećeni da narušavaju funkciju uređaja.** Osigurajte popravak delova pre upotrebe uređaja. Mnoge su nesreće nastale lošim održavanjem električnog alata.
f. **Alat za rezanje održavajte oštrim i čistim.** Pažljivo održavani alati za rezanje sa oštrim ivicama za rezanje manje se zaglavljuju i lakše se upravljaju.

g. **Ovaj električni alat, pribor, umetnuti alat itd. koristite u skladu s ovim uputama te kako je posebno propisano za ovu vrstu uređaja. Pri tome uzmite u obzir radne uslove i posao koji se izvodi.** Upotreba električnih alata za druge primene osim onih propisanih može izazvati opasne situacije.
h. **Držite uređaj samo na izoliranim ručkama kada izvodite radove kod kojih bi uređaj za rezanje mogao preseći skrivene strujne vodove ili vlastite mrežne kablove.** Kontakt sa kablom koji provodi napon stavlja takođe metalne delove uređaja pod napon i dovodi do strujnog udara.

5. Servis

a. Neka Vaš uređaj popravljaju samo stručna lica i samo sa izvornim zamenskim delovima. Tako se pazi da sigurnost uređaja ostaje prisutna.
b. Ako je spojni vod električnog alata oštećen, on mora da se izmeni posebno pripravljenim spojnim vodom, koji može da se dobije u servisu.

Posebna sigurnosna upozorenja za rendisaljku

- **Sačekajte da se osovina sa noževima umiri pre nego što odložite električni uređaj.** Slobodna osovina sa noževima može zakačiti površinu i dovesti do gubitka kontrole kao i teških povreda.
- **Ne stavljajte ruke u otvor za izbacivanje ivera.** Možete se povrediti od pokretnih delova.
- **Vodite uključen električni alat samo protiv radnog komada.** U suprotnom postoji opasnost od povratnog udara, kada se umetnuti alat zaglavi u radni komad.
- **Pri radu držite rendisaljku uvek tako, da temeljna ploča rendisaljke naleže na radni komad.** Inaće se rendisaljka može prevrnuti i dovesti do povreda.
- **Nikada nemojte strugati iznad metalnih predmeta, eksera ili vijaka.** Nož i osovina noža se može oštetiti i dovesti do povećanja vibracija.
- **Osigurajte radni komad.** Sa steznom napravom ili stezačem čvrsto držeći radni komad je sigurnije držati nego s vašom rukom.
- **Ne koristite električni aparat sa oštećenim kablom. Ne dotičite oštećeni kabel i ne izvlačite mrežni utikač, kad se kabel ošteti u toku rada.** Oštećeni kabel povećava rizik od električnog udara.
- **Držite električni alat samo za izolirane površine, jer osovina motora može pogoditi vlastiti naponski kabel.** Kontakt sa vodom pod naponom može također staviti metalne dijelove uređaja pod napon i uzrokovati strujni udar.
- **Učvrstite i osigurajte radni komad pomoću stezaljki ili na bilo koji drugi način na stabilnoj površini.** Ako držite radni komad samo rukom ili protiv svog tela, on ostaje nestabilan, što može dovesti do gubitka kontrole.

Emisije
Emisije buke i vibracija utvrđene su i odgovaraju EN 60745.

- Navedena vrednost emisije vibracije izmerena je prema normiranom postupku ispitivanja i može se koristiti za upoređivanje električnog alata sa drugim.
- Vrednost emisija vibracije takođe se može koristiti za procenu izlaganja. To su mere za određivanje bezbednosnih mera za zaštitu operatera, na osnovu procene izloženosti stvarnim uslovima korišćenja.
- Vrednost emisija vibracija se kod stvarnog korišćenja električnog uređaja može razlikovati od zadane vrednosti, u zavisnosti od vrste i načina, na koji se koristi električni uređaj.

Primena
Električna rendisaljka namenjena je struganju, užljebljavanju te izradi kosina na drvenim materijalima.

Napon
Pre upotrebe proverite da li napon odgovara naponu navedenom na oznaci tipa.

Prekidač
Električna ručna rendisaljka je opremljena sa sigurnosnim prekidačem. Radi uključivanja prvo pritisnite bočno dugme za blokiranje a zatim tipku za uključivanje. Radi isključivanja električne ručne rendisaljke pustite tipku za uključivanje. Tipka za uključivanje skače na prvobitnu poziciju.

Usisavanje ivera
Za optimalno usisavanje ivera možete na električnu ručnu rendisaljku priključiti vrećicu za prašinu (9). Vrećicu za usisavanje (9) stavite na bočni otvor za izbacivanje ivera na električnoj ručnoj rendisaljki. Alternativno možete vrećicu za prašinu (9) priključiti na levi ili desni otvor za izbacivanje ivera (8). Izbor između otvora za izbacivanje ivera (8) sledi preko preklopnika (13).

Podešavanje dubine struganja
Okretanjem dugmeta za podešavanje i regulaciju na levu i desnu stranu može se podesiti dubina rendisanja od 0-2 mm. Dugme za podešavanje uvek okretati dok ne uskoči. Nakon završetka rada dubina rendisanja se treba podesiti tako da su noževi spušteni i time zaštićeni od oštećenja. Postavite dubinu rendisanja na 0. Kao pomoć kod podešavanja može služiti sto za odlaganje rendisaljke.

Paralelni graničnik
Koristite paralelni graničnik (10) kada se rendiše paralelno radni komad.

Montaža paralelnog graničnika
- Pričvrstite držač (11) paralelnog graničnika sa zavrtnjima za pričvrščivanje (12)
- Povežite držač (11) sa klizačima paralelnog graničnika (10).
- Vodeća letvica mora stajati usmerena prema dole.
- Utvrdite između paralelnog graničnika (10) i radnog komada potrebnu udaljenost.
- Pričvrstite delove sa isporučenim zavrtnjem sa poluokruglom glavom i leptirastim zavrtnjem.

Uputstvo za rad
Pažnja: Električna ručna rendisaljke može se približiti komadu za obradu samo kada je uključena.

Rendisanje površina
Podesite željenu dubinu rendisanja. Električnu ručnu rendisaljku sa prednjom pločom staviti na komad drveta koji se obrađuje i uključiti je. Električnu ručnu rendisaljku gurati preko površine obema rukama, pri tome prednja i zadnja ploča moraju potpuno prijanjati. Za završnu obradu površina podesiti nisku dubinu struganja i površinu obraditi više puta.

Užljebljavanje (stepenasto rendisanje)
- Sa paralelnim graničnikom (10) možete stepenasto rendisati.
- Fiksirajte paralelni graničnik (10) na levoj strani rendisaljke
- Montirajte graničnik dubine tako da dubina rendisanja – šipka za merenje (14) uz pomoć zavrtnja za pričvršćivanje (15) pričvrstite napred desno na rendisaljku.
- Otpustite zavrtanj za pričvršćivanje (15) i pozicionirajte dubinu rendisanja-šipku za merenje (14) tako, da se dostigne željena dubina rendisanja. Pričvrstite ponovo čvrsto vijak za pričvršćivanje (15).

Širina rendisanja
Širina rendisanja se može podesiti sa paralelnim graničnikom (10).

Dubina rendisanja
Pažnja! Preporučujemo podešavanje dubine rendisanja od maksimalno 2 mm. Rendišite toliko često preko radnog komada, dok se ne dostigne dubina rendisanja.

Skidanje ivica (45°)

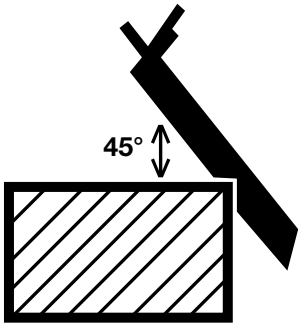

Brzo i jednostavno skidanje ivica pod uglom od (45°) omogućava tzv. V - žleb koji se nalazi na prednjoj ploči. Rendisaljku sa V - žlebom postavite na ivicu koju želite obraditi i vodite je uzduž te ivice. Pri tome valja pripaziti da rendisaljku vodite ravnomerno te da se zadrži željeni ugao.

Zamena noževa za rendisaljku
Pažnja: Pre svih radova na mašini izvući utikač iz utičnice!
Električna ručna rendisaljka je opremljena sa dva okretna noža od tvrdog metala. Okretni noževi imaju dve oštrice te se kod oštećenja (otupnjivanja) mogu okrenuti. Žleb za vođenje koji se nalazi na tim okretnim noževima omogućuje da se i kod izmene zadrži ista visina. Istrošeni, tupi ili oštećeni noževi moraju se zameniti.

Okretni noževi od tvrdog metala se ne mogu naknadno oštriti.

Priloženim ključem otpustite tri šestostrana zavrtnja a okretni nož od tvrdog metala izvucite iz osovine rendisaljke u stranu sa komadom drveta.
Ugradnja noževa sledi u suprotnom redosledu. Uverite se da nož za rendisaljku odgovara oba kraja osovine rendisaljke. Uvek zamenite oba noža kako bi osigurali ravnomerno rendisanje.

Pažnja: Pre upotrebe električne ručne rendisaljke proverite pravilan položaj ugradnje te čvrst položaj noževa!

Izmena pogonskog remena

Pažnja: Pre svih radova na mašini izvući utikač iz utičnice!

Odvrnite zavrtnje i skinite bočni poklopac remena. Uklonite istrošene pogonske remene i očistite obe remenske ploče. Stavite novi pogonski remen na malu remensku ploču i povucite remen uz okretanje osovine rendisaljke na veliku remensku ploču. Pazite na to da uzdužne brazde leže u žlebovima za vođenje pogonskih točkova. Staviti poklopac remena i pričvrstiti sa zavrtnjevima.

Održavanje i nega

Pazite na to da je uređaj uvek čist, suv i bez ulja. Za čišćenje uvek upotrebite samo jednu suvu lagano vlažnu krpu, ni u kojem slučaju oštra sredstva za čišćenje ili lako zapaljive supstance. Dodatno upotrebite usisivač kako bi usisali manje delove iz kućišta.

Isluženi elektrouređaji, alati i zaštita prirodne okoline

Ako bi Vaši elektrouređaji i alati zbog intenzivne upotrebe jednog dana toliko dotrajali da moraju biti zamenjeni ili da više nemaju nikakvu namenu, pre njihovog otstranjivanja razmislite o zaštiti prirodne okoline. Elektrouređaje i alate ne treba odbacivati u normalno kućno smeće, već treba iskoristiti na način neškodljiv zaprirodnu sredinu.

Važna uputstva

Poseban otpad ne bacati u kućno smeće.

Ne bacati u vodu - opasno po život

Ne bacati u vatru

Temperatura okruženja maksimalno 50 °C

Zelena tačka

GARANCIJA

Potraživanja na osnovu garancije ostvaruju se u skladu sa važećim zakonskim propisima za odredbe garancije u zemlji, u kojoj je proizvod kupljen.
Potraživanja na osnovu garancije u slučaju štete ili nedostataka nastalih usled nestručne upotrebe prodatih proizvoda ne mogu biti preuzeta.
Ukoliko se javi neki problem ili nedostatak, uvek najpre stupite u kontakt sa ugovornim prodavcem. U većini slučajeva ugovorni prodavac može direktno da otkloni problem ili nedostatak.

Iz garancije se izuzima sledeće:

- akumulatori
- kompletna dodatna oprema (npr. punjači itd.)
- potrošni delovi (npr. ugljene četkice, prekidači, kablovi, zaptivke itd.)
- neadekvatna i nestručna upotreba
- nepravilno puštanje u rad od strane vlasnika ili trećeg lica
- servisiranje ili zamena komponenti
- nedostaci nastali usled nestručne upotrebe, uobičajenog habanja ili usled
- nedovoljnog održavanja i nege.
- proizvodi koji se koriste u industriji, u profesionalne svrhe ili za iznajmljivanje.
- štete koje nastanu usled nepoštovanja uputstva za rukovanje.

Vaša potraživanja na osnovu garancije mogu biti priznata ako:

- možete da priložite dokaz o kupovini (sa datumom kupovine) u obliku fiskalnog računa
- je potvrda o garanciji kompletno popunjena
- servisiranje na uređaju i/ili zamenu komponenti nije vršilo neko treće lice
- uređaj nije nestručno korišćen
- nije nastupila viša sila
- postoji opis nedostatka

Odredbe garancije važe uz naše uslove isporuke i prodaje.

EU Izjava o usaglašenosti

Proizvođač / Ovlašćeni zastupnik:

AHS GmbH
Uhlandstraße 50
A-4600 Wels
Austria

Proizvod:

W 710 HM N
Workers Best Rendisaljka

Ovim putem izjavljujemo pod vlastitom odgovornošću da gore opisana mašina u pogledu svoje koncepcije i konstrukcije kao i u verzijama koje smo izneli na tržište, uz poštovanje dole navedenih normi odgovara svim zahtevima dole navedenih Direktiva.
U slučaju da se bez dogovora sa nama preduzme neka izmena, ova izjava gubi svoje važenje. Tehnička dokumentacija se može dobiti kod potpisnika.

Direktive:

- 2006/95/EC
- 2006/42/EC
- 2014/30/EU

Norme:

- EN55014-1:2006+A1:2009+A2:2011
- EN55014-2:1997+A1:2001+A2:2008
- EN61000-3-2:2014
- EN61000-3-3:2013
- EN60745-1:2009+A11:2010
- EN60745-2-14:2009+A2:2010

Wels, 15. 04. 2019

Klaus Estfeller, CEO
AHS GmbH, Uhlandstraße 50, A-4600 Wels, Austria

Wir gewähren auf

den Artikel
... Monate Garantie

lt. Garantiebestimmungen.

Artikelbezeichnung:	Art.Nr.:
Kaufdatum:	Name:
Adresse:	Unterschrift:

Stempel des Händlers:

GB This item has a warranty of ... months in accordance with the warranty terms.

AL RKS Ne i referohemi artikullit ... garanci mujore sipas kërkesave të garancisë.

BG Уредът е с гаранция ... месеца според гаранционните условия.

CZ Na výrobek poskytujeme ... měsíců záruku podle záručních ustanovení.

H A cikkre ... hónap garanciát nyújtunk a garanciális feltételek szerint.

HR BIH Jamčimo za proizvod ... mjesečno jamstvo prema jamstvenim odredbama.

Article description: Emërtimi i artikullit: Обозначение на артикула: Označení výrobku: Árucikk megnevezése: Naziv artikla:	Article no.: Nr. i art.: Артикул №: Č. výrobku: Cikkszám: Art.br.:
Date of purchase: Data e blerjes: Дата на покупката: Datum zakoupení: Vásárlás dátuma: Datum kupnje:	Name: Emri: Име: Jméno: Név: Ime:
Address: Adresa: Адрес: Adresa: Lakcím: Adresa:	Signature: Nënshkrimi: Подпис: Podpis: Aláírás: Potpis:

Dealers stamp:
Vula e shitësit:
Печат на продавача:
Razítko prodejce:
Kereskedő pecsétje:
Žig prodavača:

MK За овој артикл одобруваме ... месеци гаранција според одредбите за гаранција.

PL Na ten artykuł udzielamy ... miesiące(-y) gwarancji stosownie do przepisów gwarancyjnych.

RO Acordăm pentru articolul ... luni garanţie cf. dispoziţiilor de garanţie pentru produs.

SI Za izdelek nudimo ... mesecev garancije v skladu z garancijskimi določili.

SK Na výrobok poskytujeme záruku ... mesiacov v zmysle záručných podmienok.

SRB MNE Za ovaj artikal dajemo garanciju u trajanju od... meseci, u skladu sa odredbama garancije.

Опис на производот: Nazwa artykułu: Denumire articol: Opis izdelka: Označenie výrobku: Naziv artikla:	Арт. бр.: Nr kat.: Nr. art.: Št. izdelka: Č. výrobku: Art.br.:
Датум на купување: Data zakupu: Data achiziţiei: Datum nakupa: Dátum kúpy: Datum kupovine:	Име: Nazwisko: Nume: Ime: Meno: Ime:
Адреса: Adres: Adresa: Naslov: Adresa: Adresa:	Потпис: Podpis: Semnătura: Podpis: Podpis: Potpis:

Печат на продавачот:
Pieczątka sprzedawcy:
Ştampila reprezentantului comercial:
Žig trgovca:
Pečiatka predajcu:
Pečat trgovca: